システム構成図(現状)

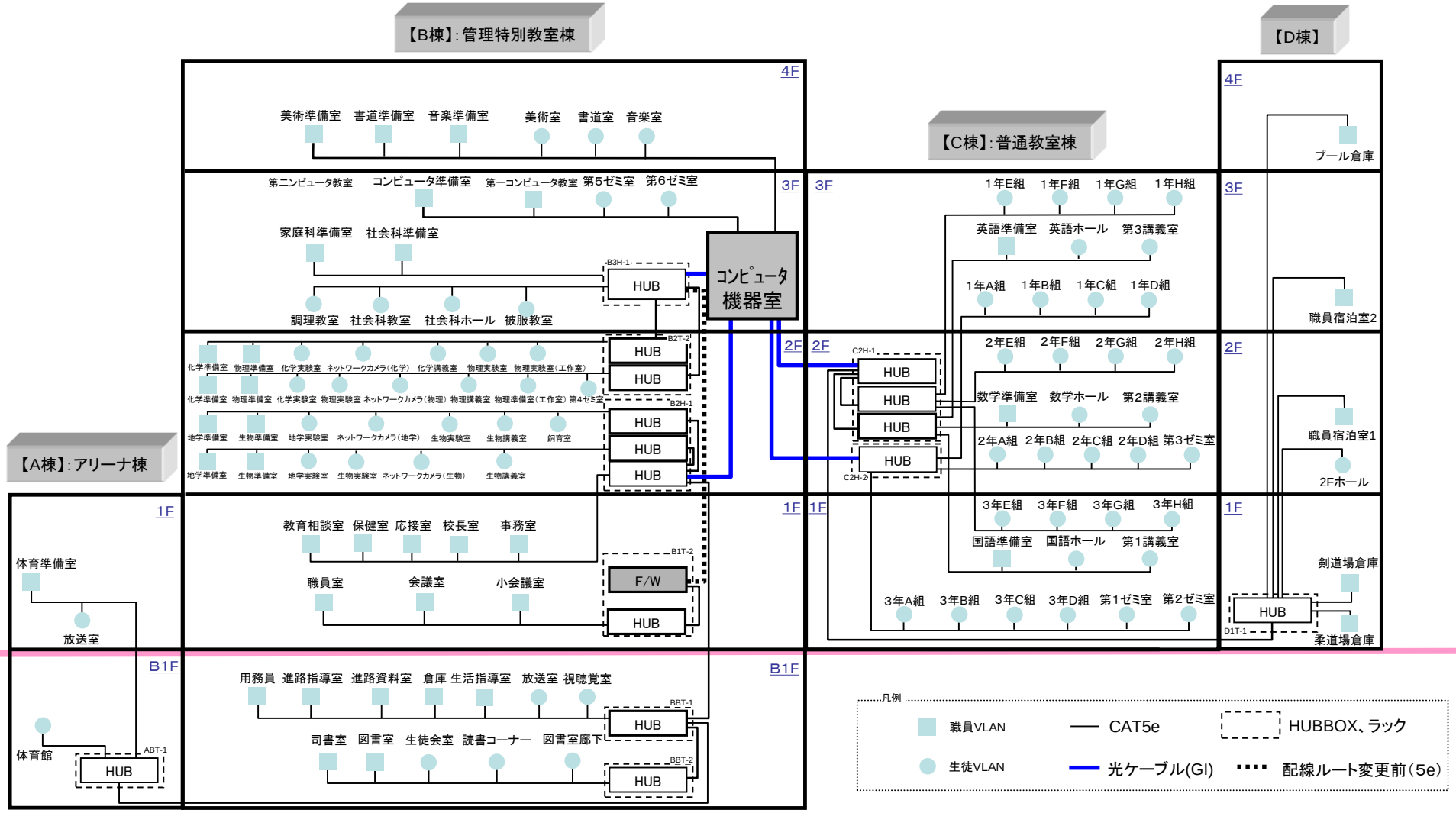
【B棟】:管理特別教室棟
【C棟】:普通教室棟
【D棟】
【A棟】:アリーナ棟
4F
3F
2F
1F
B1F
美術準備室 書道準備室 音楽準備室 美術室 書道室 音楽室
第二コンピュータ教室 コンピュータ準備室 第一コンピュータ教室 第5ゼミ室 第6ゼミ室
家庭科準備室 社会科準備室
調理教室 社会科教室 社会科ホール 被服教室
B3H-1
HUB
コンピュータ機器室
化学準備室 物理準備室 化学実験室 ネットワークカメラ(化学) 化学講義室 物理実験室 物理実験室(工作室)
化学準備室 物理準備室 化学実験室 物理実験室 ネットワークカメラ(物理) 物理講義室 物理準備室(工作室) 第4ゼミ室
地学準備室 生物準備室 地学実験室 ネットワークカメラ(地学) 生物実験室 生物講義室 飼育室
地学準備室 生物準備室 地学実験室 生物実験室 ネットワークカメラ(生物) 生物講義室
B2T-2
B2H-1
教育相談室 保健室 応接室 校長室 事務室
職員室 会議室 小会議室
B1T-2
F/W
体育準備室
放送室
用務員 進路指導室 進路資料室 倉庫 生活指導室 放送室 視聴覚室
司書室 図書室 生徒会室 読書コーナー 図書室廊下
BBT-1
BBT-2
体育館
ABT-1
1年E組 1年F組 1年G組 1年H組
英語準備室 英語ホール 第3講義室
1年A組 1年B組 1年C組 1年D組
2年E組 2年F組 2年G組 2年H組
数学準備室 数学ホール 第2講義室
2年A組 2年B組 2年C組 2年D組 第3ゼミ室
C2H-1
C2H-2
3年E組 3年F組 3年G組 3年H組
国語準備室 国語ホール 第1講義室
3年A組 3年B組 3年C組 3年D組 第1ゼミ室 第2ゼミ室
プール倉庫
職員宿泊室2
職員宿泊室1
2Fホール
剣道場倉庫
柔道場倉庫
D1T-1
凡例
職員VLAN
生徒VLAN
CAT5e
光ケーブル(GI)
HUBBOX、ラック
配線ルート変更前(5e)

システム構成図(委託後)

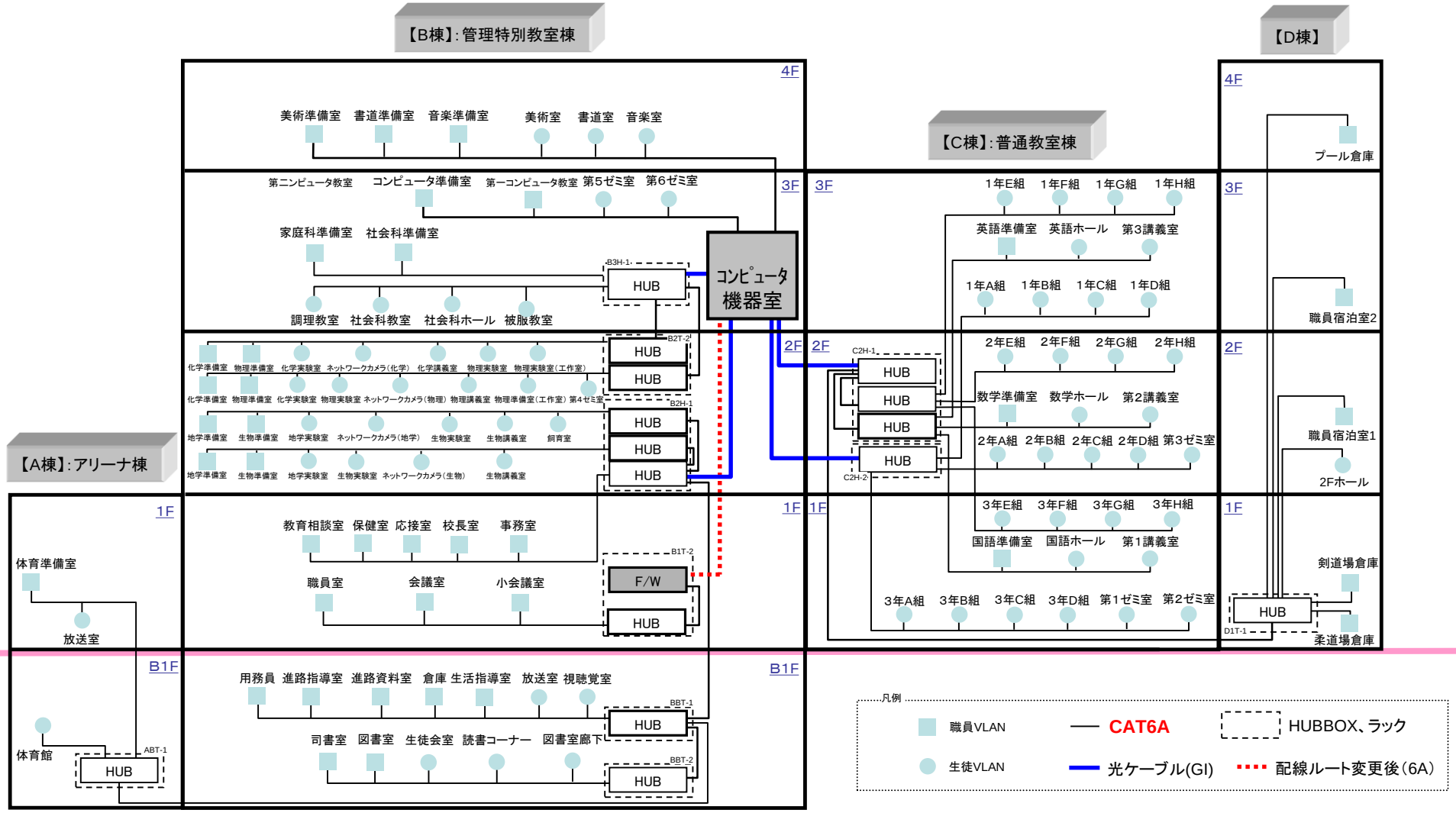
【B棟】:管理特別教室棟
【C棟】:普通教室棟
【D棟】
【A棟】:アリーナ棟
4F
3F
2F
1F
B1F
美術準備室 書道準備室 音楽準備室 美術室 書道室 音楽室
第二コンピュータ教室 コンピュータ準備室 第一コンピュータ教室 第5ゼミ室 第6ゼミ室
家庭科準備室 社会科準備室
調理教室 社会科教室 社会科ホール 被服教室
コンピュータ機器室
B3H-1
HUB
B2T-2
B2H-1
化学準備室 物理準備室 化学実験室 ネットワークカメラ(化学) 化学講義室 物理実験室 物理実験室(工作室)
化学準備室 物理準備室 化学実験室 物理実験室 ネットワークカメラ(物理) 物理講義室 物理準備室(工作室) 第4ゼミ室
地学準備室 生物準備室 地学実験室 ネットワークカメラ(地学) 生物実験室 生物講義室 飼育室
地学準備室 生物準備室 地学実験室 生物実験室 ネットワークカメラ(生物) 生物講義室
教育相談室 保健室 応接室 校長室 事務室
職員室 会議室 小会議室
B1T-2
F/W
用務員 進路指導室 進路資料室 倉庫 生活指導室 放送室 視聴覚室
BBT-1
司書室 図書室 生徒会室 読書コーナー 図書室廊下
BBT-2
体育準備室
放送室
体育館
ABT-1
C2H-1
C2H-2
1年E組 1年F組 1年G組 1年H組
英語準備室 英語ホール 第3講義室
1年A組 1年B組 1年C組 1年D組
2年E組 2年F組 2年G組 2年H組
数学準備室 数学ホール 第2講義室
2年A組 2年B組 2年C組 2年D組 第3ゼミ室
3年E組 3年F組 3年G組 3年H組
国語準備室 国語ホール 第1講義室
3年A組 3年B組 3年C組 3年D組 第1ゼミ室 第2ゼミ室
プール倉庫
職員宿泊室2
職員宿泊室1
2Fホール
剣道場倉庫
柔道場倉庫
D1T-1
凡例
職員VLAN
生徒VLAN
CAT6A
光ケーブル(GI)
HUBBOX、ラック
配線ルート変更後(6A)