令和６年度

蘇我地区廃棄物埋立処分場護岸補修業務委託

図　面　集

1．位　置　図

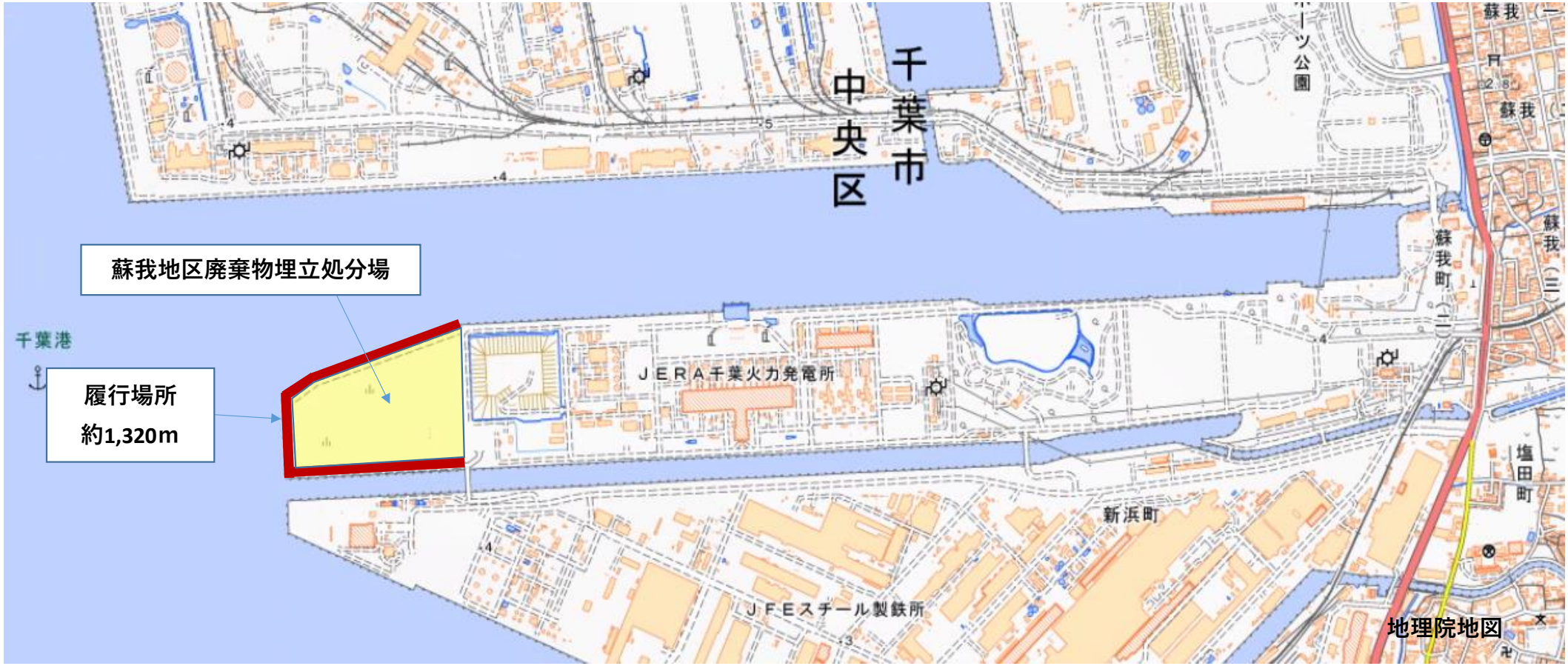

図１　履行場所（蘇我地区廃棄物埋立処分場護岸）

２．工区・ブロック分布平面図

【蘇我地区廃棄物埋立処分場護岸】

工区・ブロック分布図

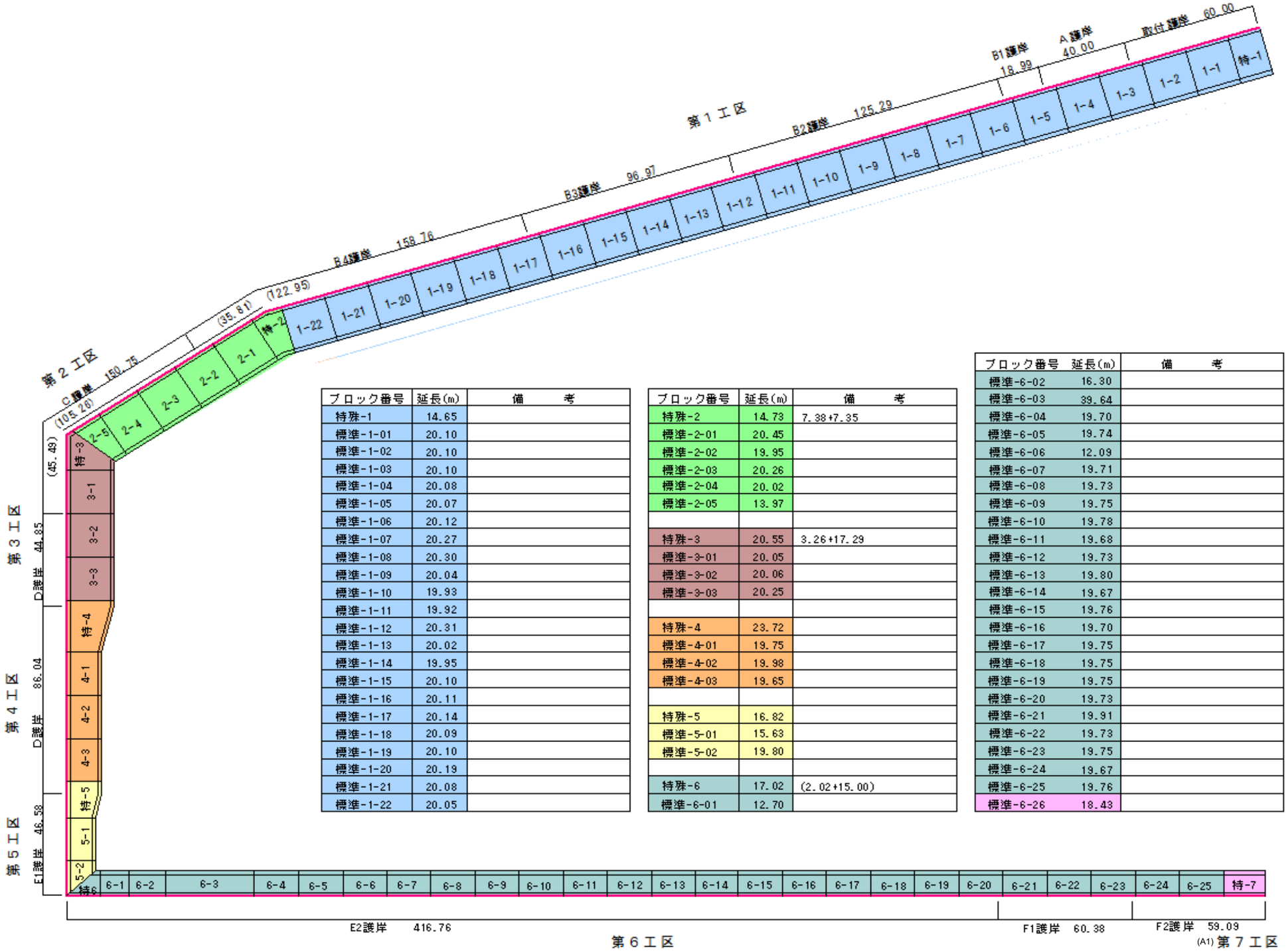

ブロック番号	延長(m)	備　　考
特殊-1	14.65	
標準-1-01	20.10	
標準-1-02	20.10	
標準-1-03	20.10	
標準-1-04	20.08	
標準-1-05	20.07	
標準-1-06	20.12	
標準-1-07	20.27	
標準-1-08	20.30	
標準-1-09	20.04	
標準-1-10	19.93	
標準-1-11	19.92	
標準-1-12	20.31	
標準-1-13	20.02	
標準-1-14	19.95	
標準-1-15	20.10	
標準-1-16	20.11	
標準-1-17	20.14	
標準-1-18	20.09	
標準-1-19	20.10	
標準-1-20	20.19	
標準-1-21	20.08	
標準-1-22	20.05	

ブロック番号	延長(m)	備　　考
特殊-2	14.73	7.38+7.35
標準-2-01	20.45	
標準-2-02	19.95	
標準-2-03	20.26	
標準-2-04	20.02	
標準-2-05	13.97	
特殊-3	20.55	3.26+17.29
標準-3-01	20.05	
標準-3-02	20.06	
標準-3-03	20.25	
特殊-4	23.72	
標準-4-01	19.75	
標準-4-02	19.98	
標準-4-03	19.65	
特殊-5	16.82	
標準-5-01	15.63	
標準-5-02	19.80	
特殊-6	17.02	(2.02+15.00)
標準-6-01	12.70	

ブロック番号	延長(m)	備　　考
標準-6-02	16.30	
標準-6-03	39.64	
標準-6-04	19.70	
標準-6-05	19.74	
標準-6-06	12.09	
標準-6-07	19.71	
標準-6-08	19.73	
標準-6-09	19.75	
標準-6-10	19.78	
標準-6-11	19.68	
標準-6-12	19.73	
標準-6-13	19.80	
標準-6-14	19.67	
標準-6-15	19.76	
標準-6-16	19.70	
標準-6-17	19.75	
標準-6-18	19.75	
標準-6-19	19.75	
標準-6-20	19.73	
標準-6-21	19.91	
標準-6-22	19.73	
標準-6-23	19.75	
標準-6-24	19.67	
標準-6-25	19.76	
標準-6-26	18.43	

３．補修図

３－１　断面補修図（剥離及び鉄筋露出）

B2護岸　標準 1-09 断面補修図

S=1:80 (A1)

埋立地側

平　面　図

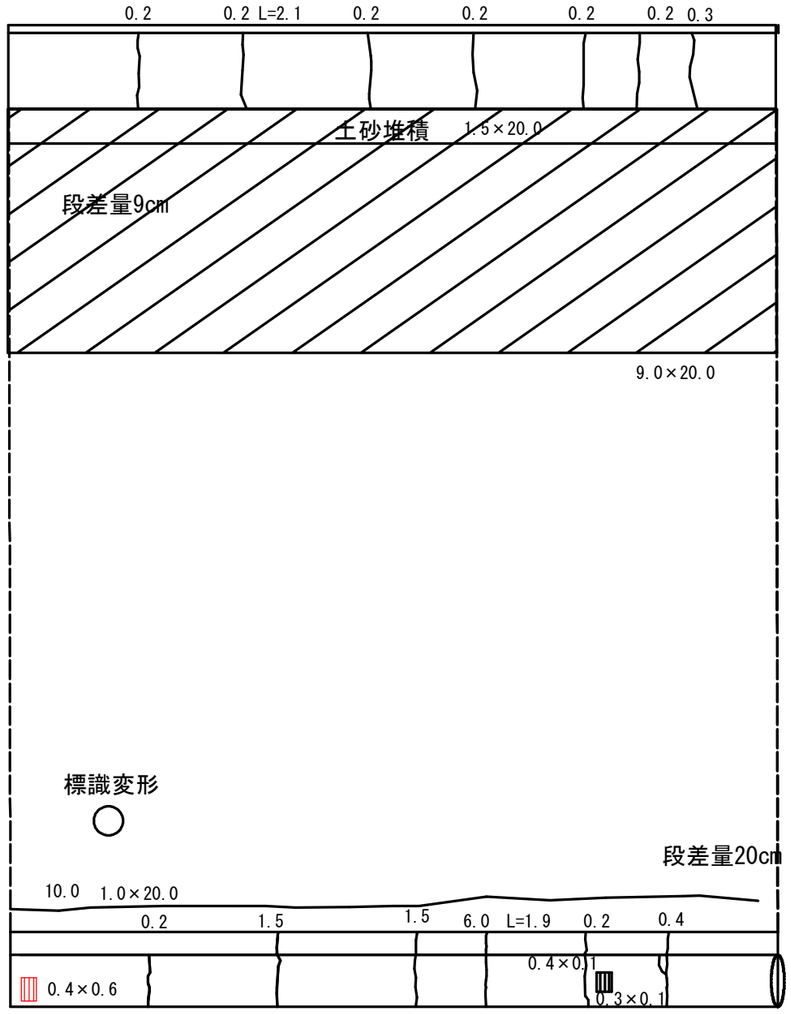

海側

海側

正　面　図

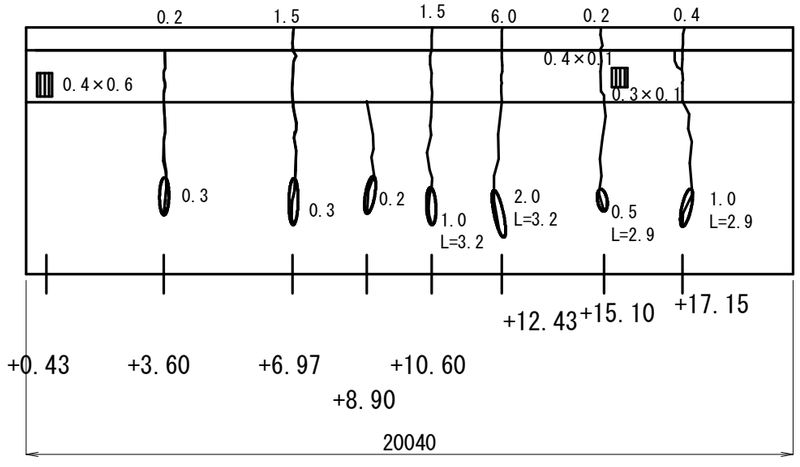

数量表

断面補修工（左官工法）

護岸NO	ブロックNO	損傷	写真番号	形状（mm）	箇所	面積(m2)
B2護岸	標準1-09	剥離・鉄筋露出	1-105	400 × 600	1	0.240
					計	0.240

隣接するスパンとの2.0cm
のずれ

損 傷 凡 例

幅(mm)	ひび割れ
幅(mm)	遊離石灰を伴うひび割れ
縦×横 (m)×(m)	うき・剥離
縦×横 (m)×(m)	鉄筋露出
縦×横 (m)×(m)	漏水・滞水
	遊離石灰
	その他

工事名	蘇我地区廃棄物埋立処分場護岸補修業務委託		
図面名	B2護岸　標準 1-09 断面補修図		
作成年月日	令和6年3月31日		
縮尺	1:80 (A1)	図面番号	1-01 / 37
会社名			
事業者名	千葉市環境局資源循環部廃棄物施設維持課 廃棄物埋立管理事務所		

C・D護岸　特殊 4 断面補修図

S=1:80 (A1)

埋立地側

平　面　図

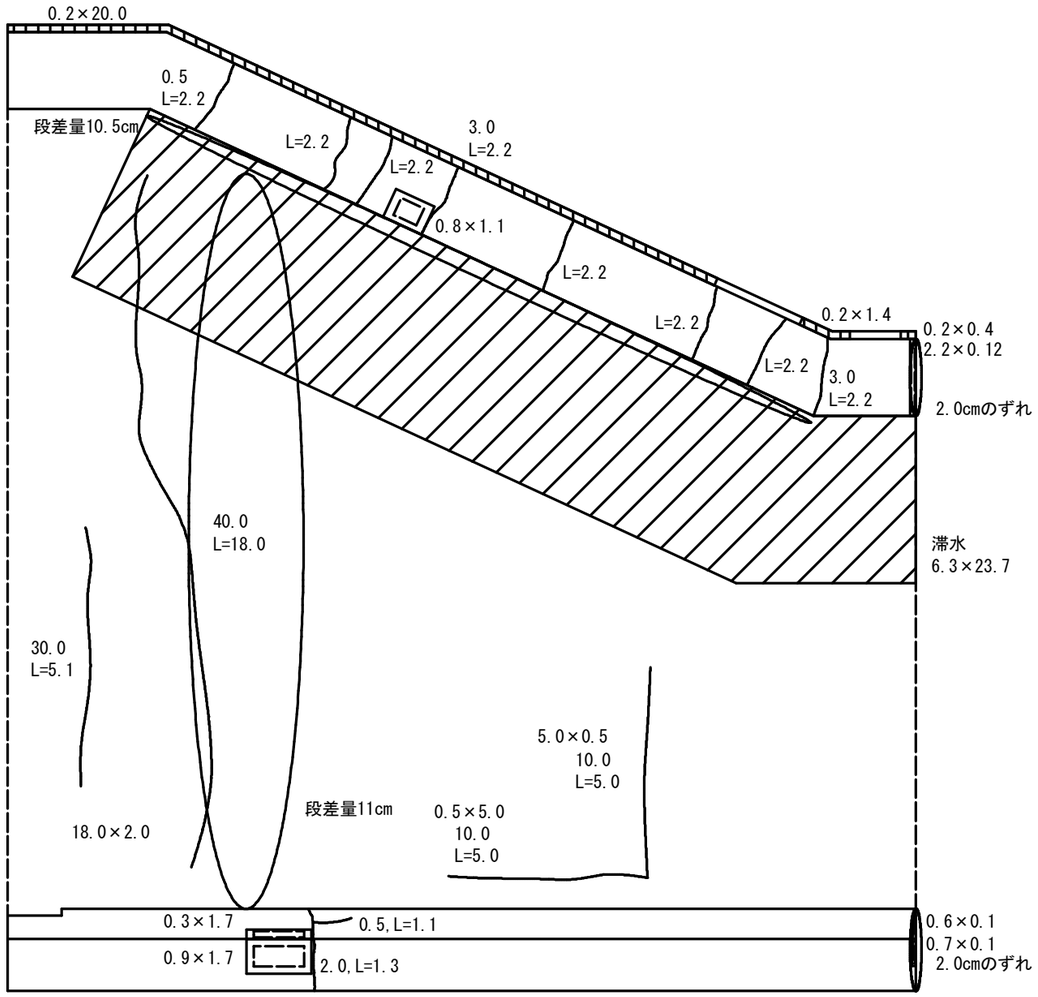

海側

海側

正　面　図

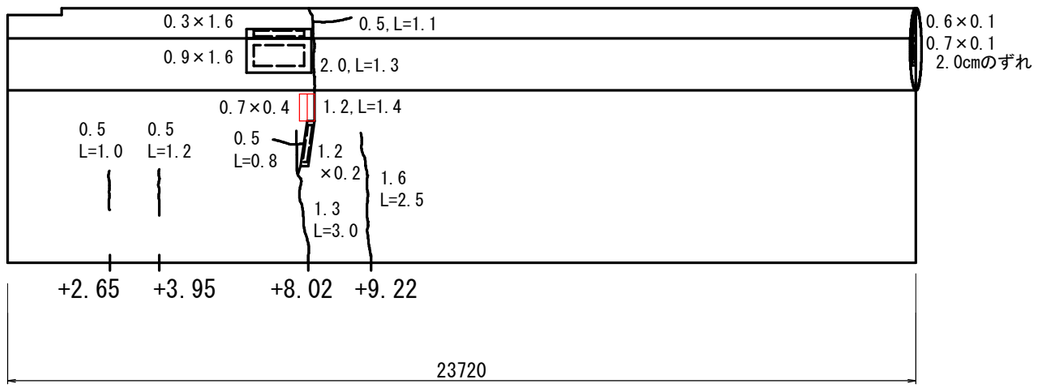

数量表

断面補修工（左官工法）

護岸NO	ブロックNO	損傷	写真番号	形状（mm）	箇所	面積(m2)
C・D護岸	特殊4	剥離・鉄筋露出	4-01～03	700 × 400	1	0.280
					計	0.280

損 傷 凡 例

幅(mm)	ひび割れ
幅(mm)	遊離石灰を伴うひび割れ
縦×横 (m)×(m)	うき・剥離
縦×横 (m)×(m)	鉄筋露出
縦×横 (m)×(m)	漏水・滞水
	遊離石灰
	その他

工事名	蘇我地区廃棄物埋立処分場護岸補修業務委託		
図面名	C・D護岸　特殊 4 断面補修図		
作成年月日	令和6年3月31日		
縮尺	1:80 (A1)	図面番号	1-02 / 37
会社名			
事業者名	千葉市環境局資源循環部廃棄物施設維持課 廃棄物埋立管理事務所		

D護岸　標準 4-01 断面補修図

S=1:80 (A1)

護岸位置図

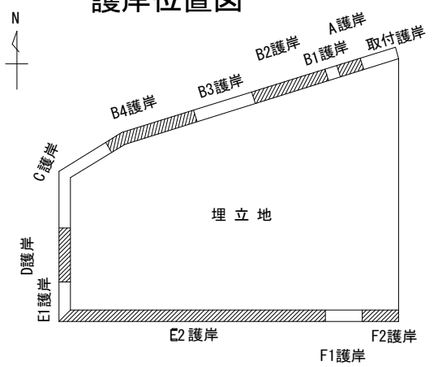

平　面　図

埋立地側

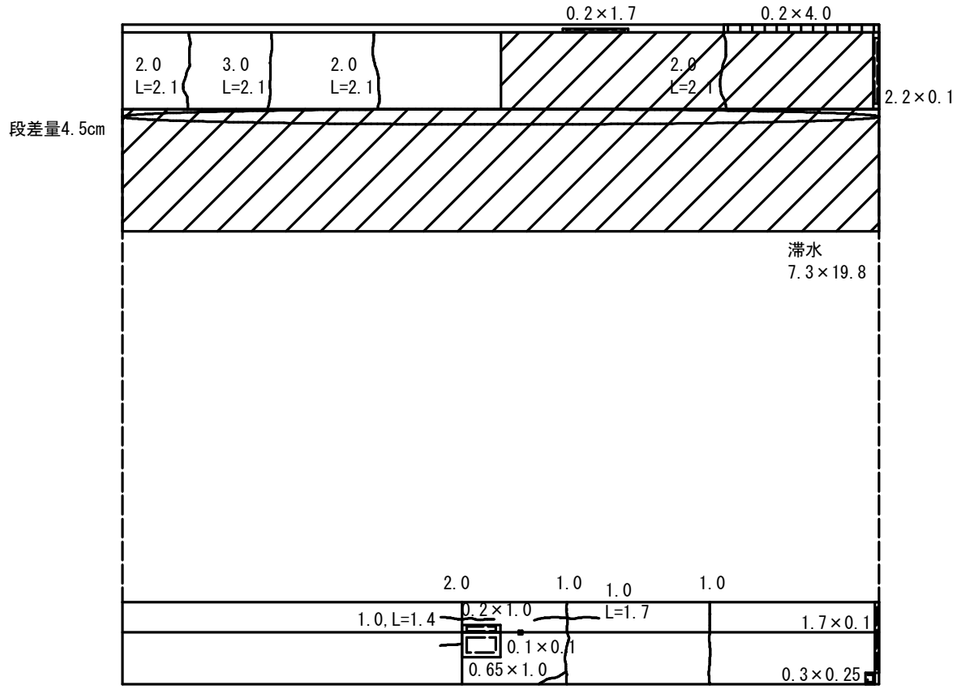

海側

正　面　図

海側

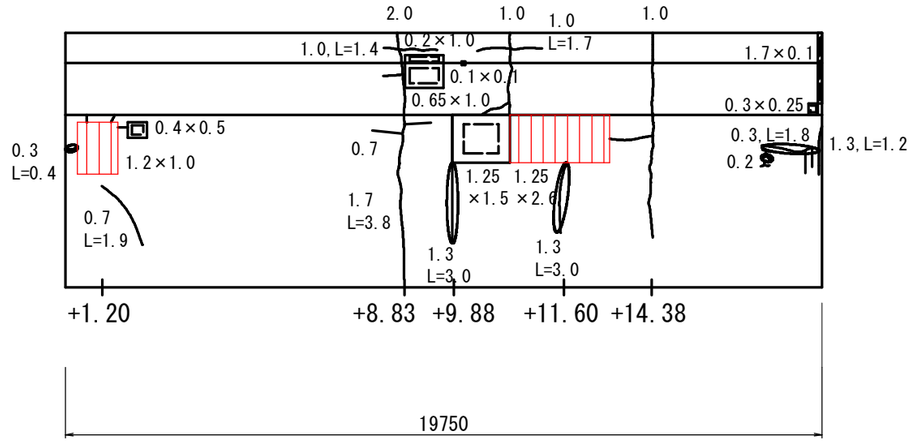

数量表

断面補修工（左官工法）

護岸NO	ブロックNO	損傷	写真番号	形状（mm）	箇所	面積(m2)
D護岸	標準4-01	剥離・鉄筋露出	4-23～25	1200 × 1000	1	1.200
			4-26～28	1250 × 2600	1	3.250
					計	6.325

損 傷 凡 例

幅(mm)	ひび割れ
幅(mm)	遊離石灰を伴うひび割れ
縦×横 (m)×(m)	うき・剥離
縦×横 (m)×(m)	鉄筋露出
縦×横 (m)×(m)	漏水・滞水
	遊離石灰
	その他

工事名	蘇我地区廃棄物埋立処分場護岸補修業務委託		
図面名	D護岸　標準 4-01 断面補修図		
作成年月日	令和6年3月31日		
縮尺	1:80(A1)	図面番号	1-03 / 37
会社名			
事業者名	千葉市環境局資源循環部廃棄物施設維持課 廃棄物埋立管理事務所		

D・E1護岸　特殊 5 断面補修図

S=1:80 (A1)

護岸位置図

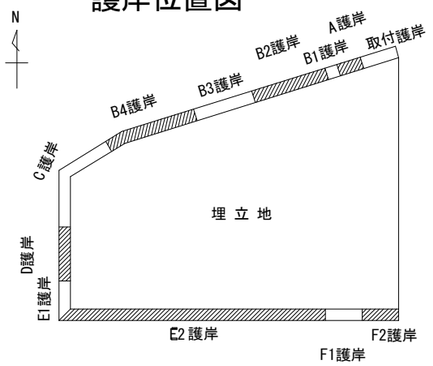

平　面　図

埋立地側

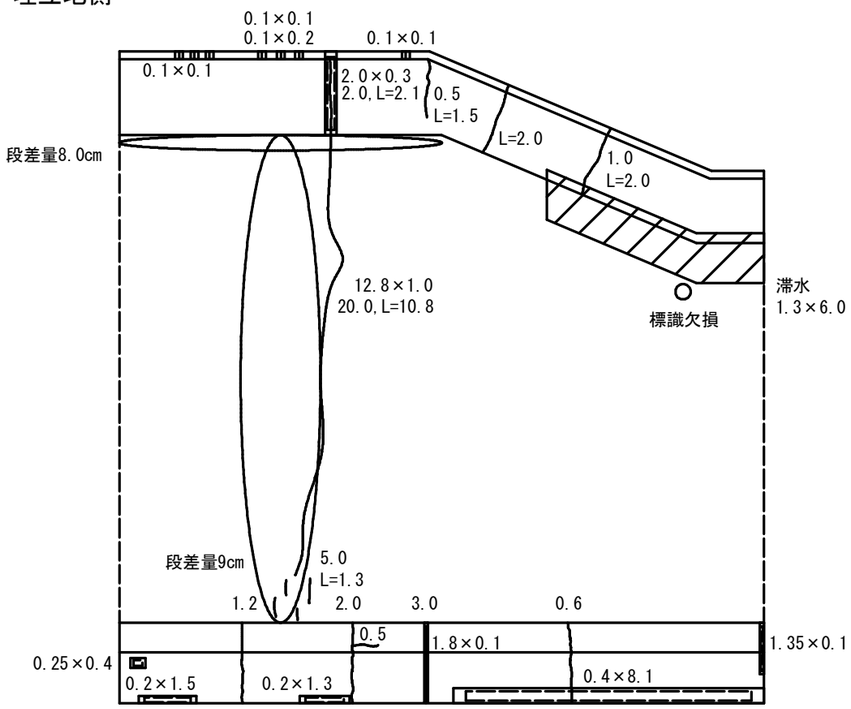

海側

正　面　図

海側

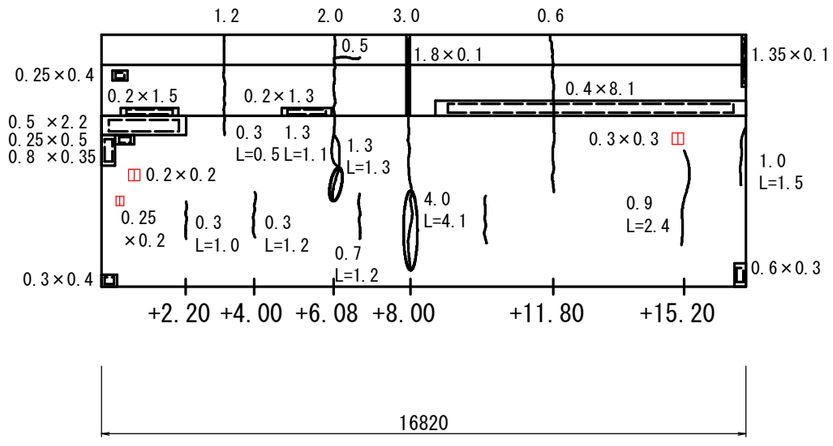

数量表

断面補修工（左官工法）

護岸NO	ブロックNO	損傷	写真番号	形状（mm）			箇所	面積(m2)
D・E1護岸	特殊5	剥離・鉄筋露出	5-06	250	×	200	1	0.050
				200	×	200	1	0.040
			5-07	300	×	300	1	0.090
							計	0.180

損 傷 凡 例

幅(mm)	ひび割れ
幅(mm)	遊離石灰を伴うひび割れ
縦×横 (m)×(m)	うき・剥離
縦×横 (m)×(m)	鉄筋露出
縦×横 (m)×(m)	漏水・滞水
	遊離石灰
	その他

工事名	蘇我地区廃棄物埋立処分場護岸補修業務委託		
図面名	D・E1護岸　特殊 5 断面補修図		
作成年月日	令和6年3月31日		
縮尺	1:80 (A1)	図面番号	1-04 / 37
会社名			
事業者名	千葉市環境局資源循環部廃棄物施設維持課 廃棄物埋立管理事務所		

断面補修工詳細図（左官工法）

既設鉄筋有り

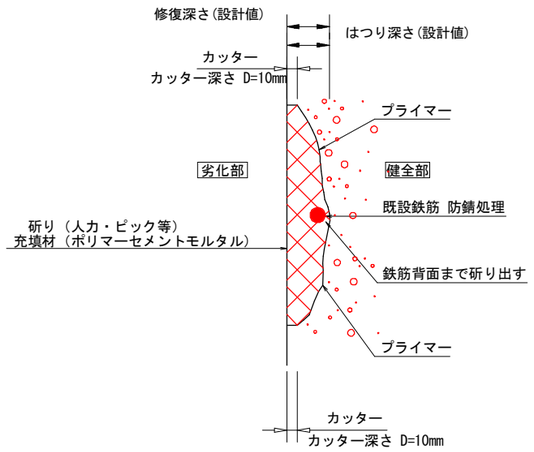

既設鉄筋無し

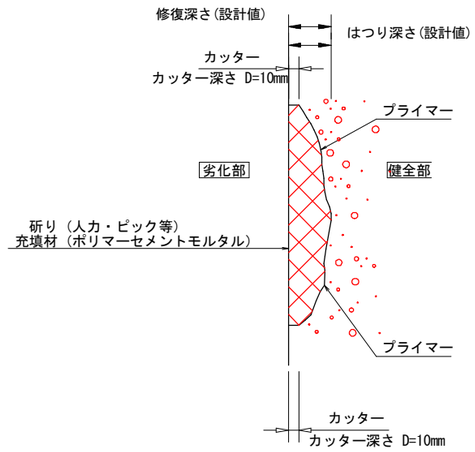

断面修復工（左官工法） 施工フロー

事前調査	…	コンクリート劣化部の状況を確認し、施工範囲を決定する。
不健全断面の除去	…	コンクリートカッターで対象面境界部を切断し、電動ピック等でコンクリート劣化部を斫り、除去する。
防錆処理工	…	既設鉄筋がある場合には、鉄筋の錆を除去し防錆材を塗布する。
プライマー塗布工	…	斫り断面にプライマーをローラー・刷毛を使用して塗布する。
断面修復材の充填	…	所定の混合比で断面修復材を混練りする。 左官コテにて充填材を充填する。
硬化養生	…	季節、天候を考慮して適切に実施する。 外気温が５℃以下になる場合は適切な養生を行う。

注意事項

1) 施工数量・範囲について、着工前に現地での確認を行った上、
監督員の承諾を得て決定すること。

材料規格表（断面修復材：マスターエマコS990相当品）

試験項目	試験方法	単位	規格値
施工軟度	JISR5201	—	181
硬化収縮性	JISA1129	%	0.048
熱膨張係数	JISK6911	×10^-5/℃	1.4
圧縮強度	JISA1108	N/mm2	48.0
静弾性係数	JISA1149	kN/mm2	18.1
曲げ強度	JISR5201	N/mm2	10.5
引張強度	JISA1113	N/mm2	4.01
付着強度	建研式	N/mm2	2.50

工事名	蘇我地区廃棄物埋立処分場護岸補修業務委託		
図面名	断面補修工詳細図		
作成年月日	令和6年3月31日		
縮尺	N.S.	図面番号	1-05 / 37
会社名			
事業者名	千葉市環境局資源循環部廃棄物施設維持課 廃棄物埋立管理事務所		

３－２　断面補修図（ひび割れ）

取付・A護岸　標準 1-03 ひび割れ補修図

S=1:80 (A1)

平　面　図

護岸位置図

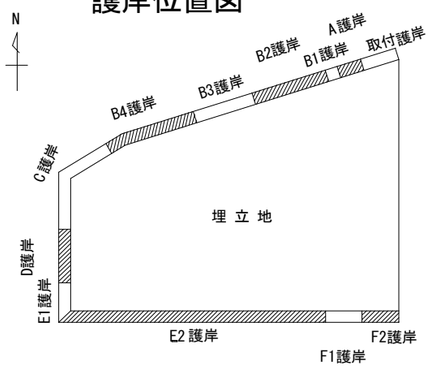

埋立地側

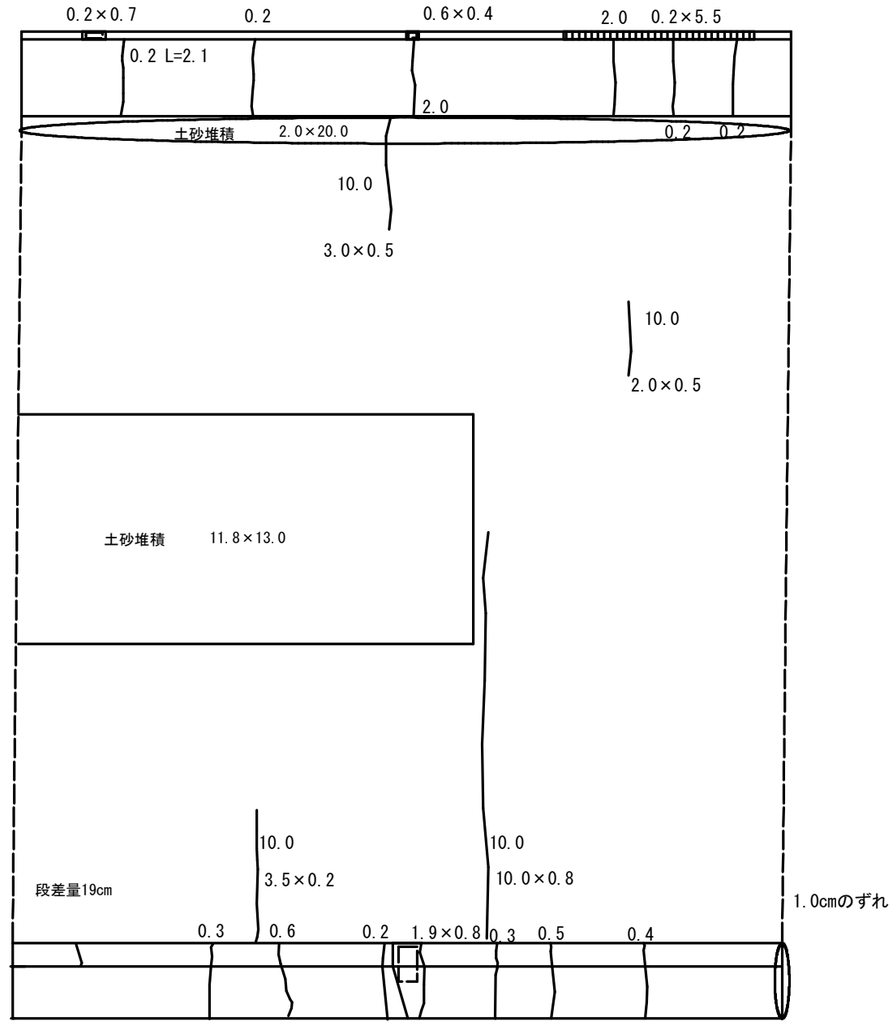

正　面　図

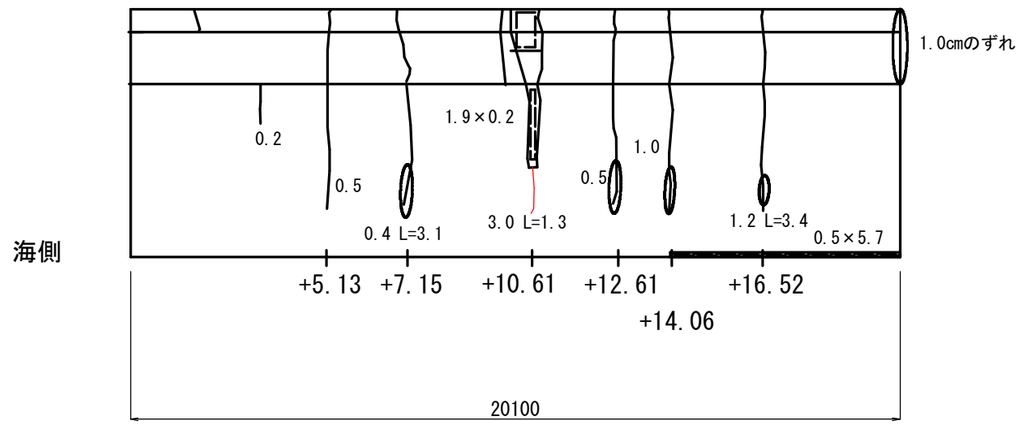

数量表

ひびわれ注入工　　（亀裂幅 W≧3.0mm）

護岸NO		写真番号	ひび割れ幅 (mm)	延長 (m)	箇所	数量(m)
取付・A護岸	標準1-03	1-23 ,24	3.0	1.3	1	1.3
					計	1.3

損 傷 凡 例

幅(mm)	ひび割れ
幅(mm)	遊離石灰を伴うひび割れ
縦×横 (m)×(m)	うき・剥離
縦×横 (m)×(m)	鉄筋露出
縦×横 (m)×(m)	漏水・滞水
	遊離石灰
	その他

工事名	蘇我地区廃棄物埋立処分場護岸補修業務委託		
図面名	A護岸　標-1-03 ひび割れ補修図		
作成年月日	令和6年3月31日		
縮尺	1:80 (A1)	図面番号	2-01 / 37
会社名			
事業者名	千葉市環境局資源循環部廃棄物施設維持課 廃棄物埋立管理事務所		

A護岸　標準 1-04 ひび割れ補修図

S=1:80 (A1)

護岸位置図

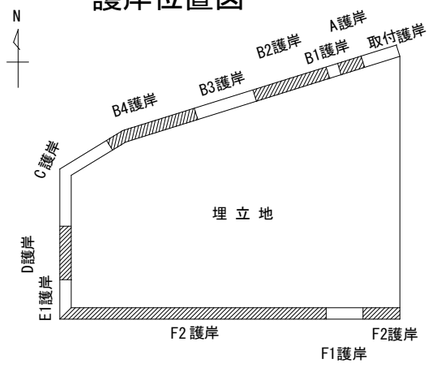

平　面　図

埋立地側

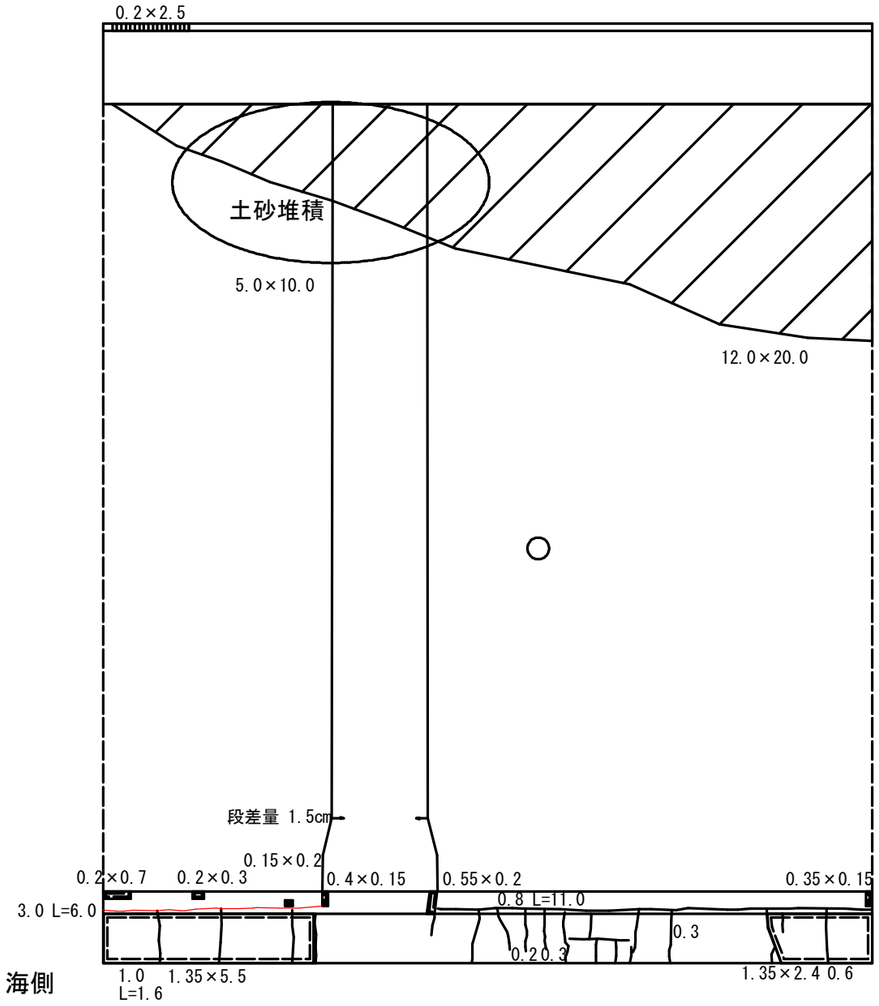

正　面　図

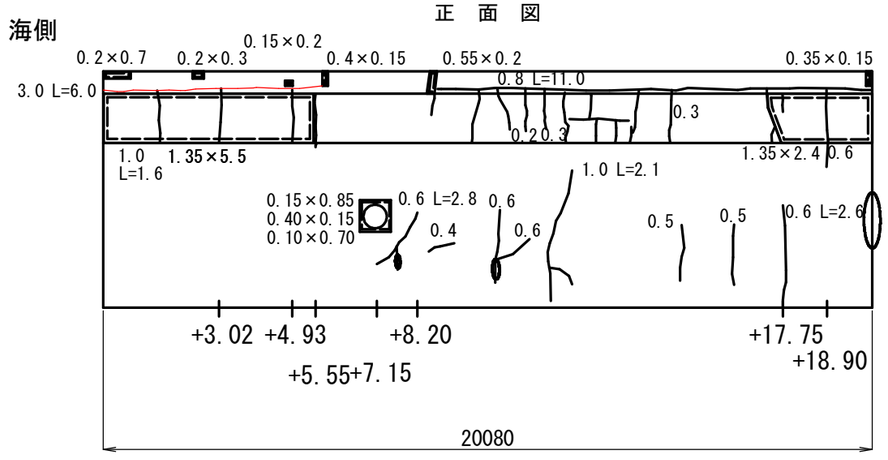

段差量13cm

隣接するスパンとの1.5cm
のずれ

数量表

ひびわれ注入工　　（亀裂幅 W≧3.0mm）

護岸NO		写真番号	ひび割れ幅(mm)	延長 (m)	箇所	数量(m)
A護岸	標準1-04	1-41 , 42	3.0	6.0	1	6.0
					計	6.0

損 傷 凡 例

幅(mm)	ひび割れ
幅(mm)	遊離石灰を伴うひび割れ
縦×横 (m)×(m)	うき・剥離
縦×横 (m)×(m)	鉄筋露出
縦×横 (m)×(m)	漏水・滞水
	遊離石灰
	その他

工事名	蘇我地区廃棄物埋立処分場護岸補修業務委託		
図面名	A護岸　標-1-04 ひび割れ補修図		
作成年月日	令和6年3月31日		
縮尺	1:80(A1)	図面番号	2-02 / 37
会社名			
事業者名	千葉市環境局資源循環部廃棄物施設維持課 廃棄物埋立管理事務所		

A・B1護岸　標準 1-05 ひび割れ補修図

S=1:80 (A1)

護岸位置図

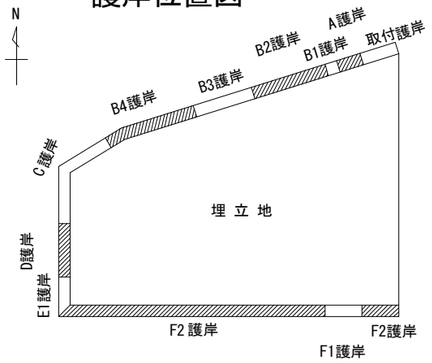

平　面　図

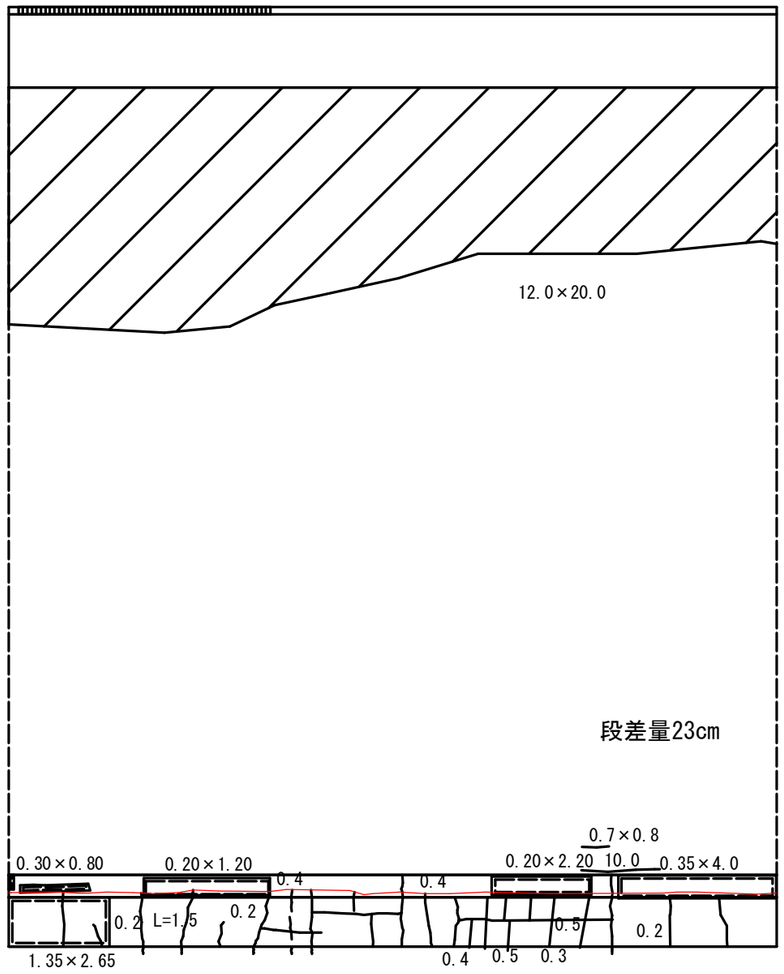

正　面　図

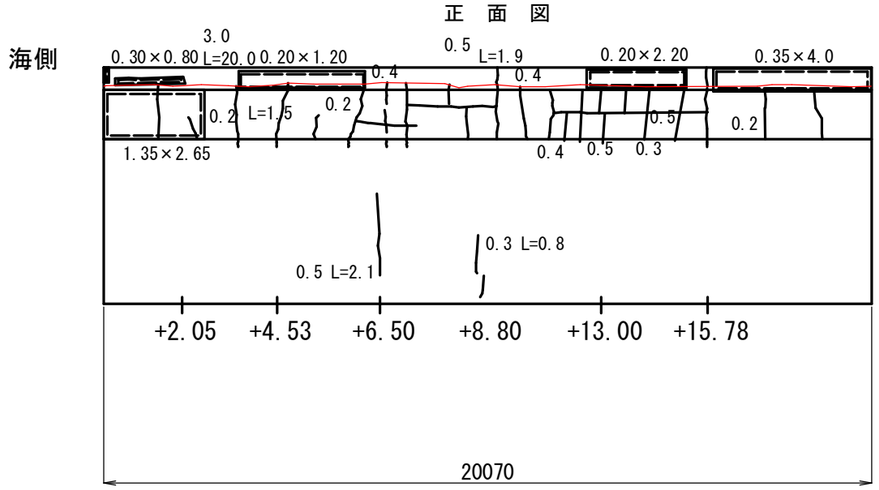

数量表

ひびわれ注入工　　（亀裂幅 W≧3.0mm）

護岸NO		写真番号	ひび割れ幅(mm)	延長 (m)	箇所	数量(m)
A・B1護岸	標準1-05	1-54	3.0	20.0	1	20.0
					計	20.0

損 傷 凡 例

幅(mm)	ひび割れ
幅(mm)	遊離石灰を伴うひび割れ
縦×横 (m)×(m)	うき・剥離
縦×横 (m)×(m)	鉄筋露出
縦×横 (m)×(m)	漏水・滞水
	遊離石灰
	その他

工事名	蘇我地区廃棄物埋立処分場護岸補修業務委託		
図面名	A・B1護岸　標-1-05 ひび割れ補修図		
作成年月日	令和6年3月31日		
縮尺	1:80 (A1)	図面番号	2-03 / 37
会社名			
事業者名	千葉市環境局資源循環部廃棄物施設維持課 廃棄物埋立管理事務所		

B2護岸　標準 1-08 ひび割れ補修図

S=1:80 (A1)

護岸位置図

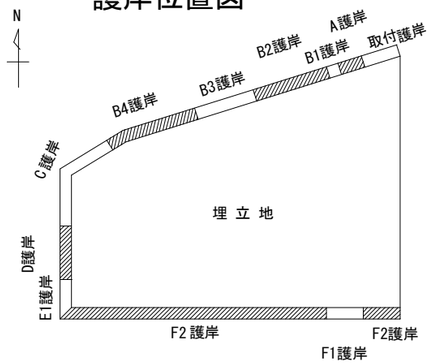

平　面　図

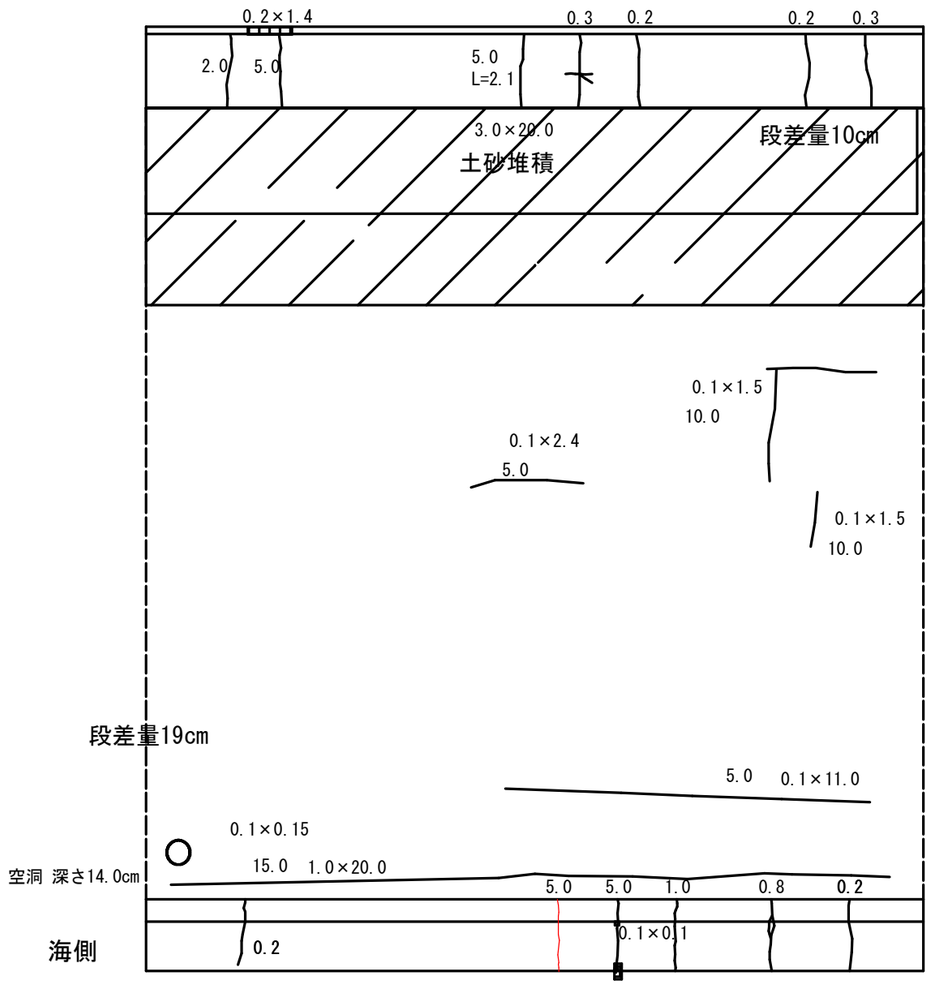

正　面　図

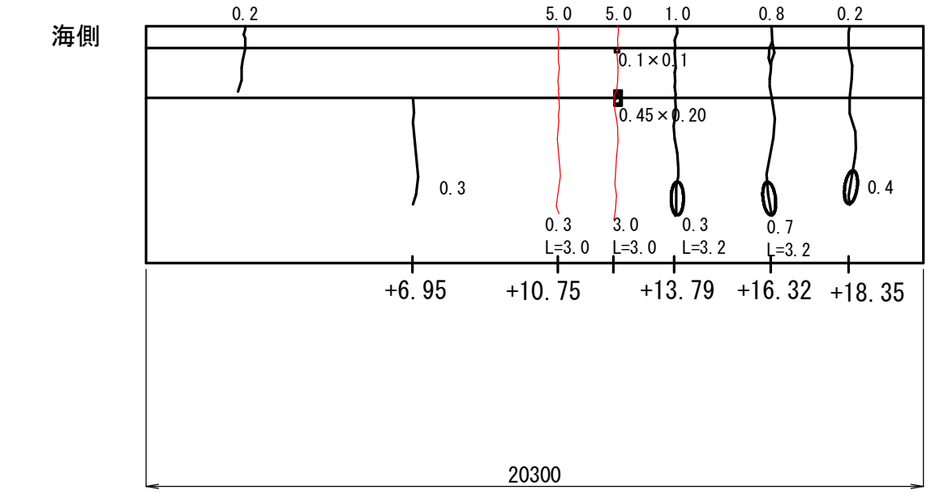

数量表

ひびわれ注入工　　（亀裂幅 W≧3.0mm）

護岸NO		写真番号	ひび割れ幅 (mm)	延長 (m)	箇所	数量(m)
B2護岸	標準1-08	1-89	3.0	3.0	2	6.0
					計	

損 傷 凡 例

幅(mm)	ひび割れ
幅(mm)	遊離石灰を伴うひび割れ
縦×横 (m)×(m)	うき・剥離
縦×横 (m)×(m)	鉄筋露出
縦×横 (m)×(m)	漏水・滞水
	遊離石灰
	その他

工事名	蘇我地区廃棄物埋立処分場護岸補修業務委託		
図面名	B2護岸　標-1-08 ひび割れ補修図		
作成年月日	令和6年3月31日		
縮尺	1:80 (A1)	図面番号	2-04 / 37
会社名			
事業者名	千葉市環境局資源循環部廃棄物施設維持課 廃棄物埋立管理事務所		

B2護岸　標準 1-09 ひび割れ補修図

S=1:80 (A1)

護岸位置図

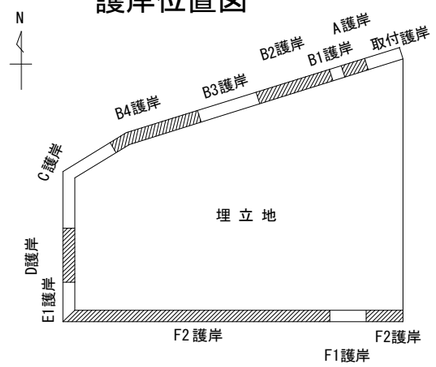

埋立地側

平　面　図

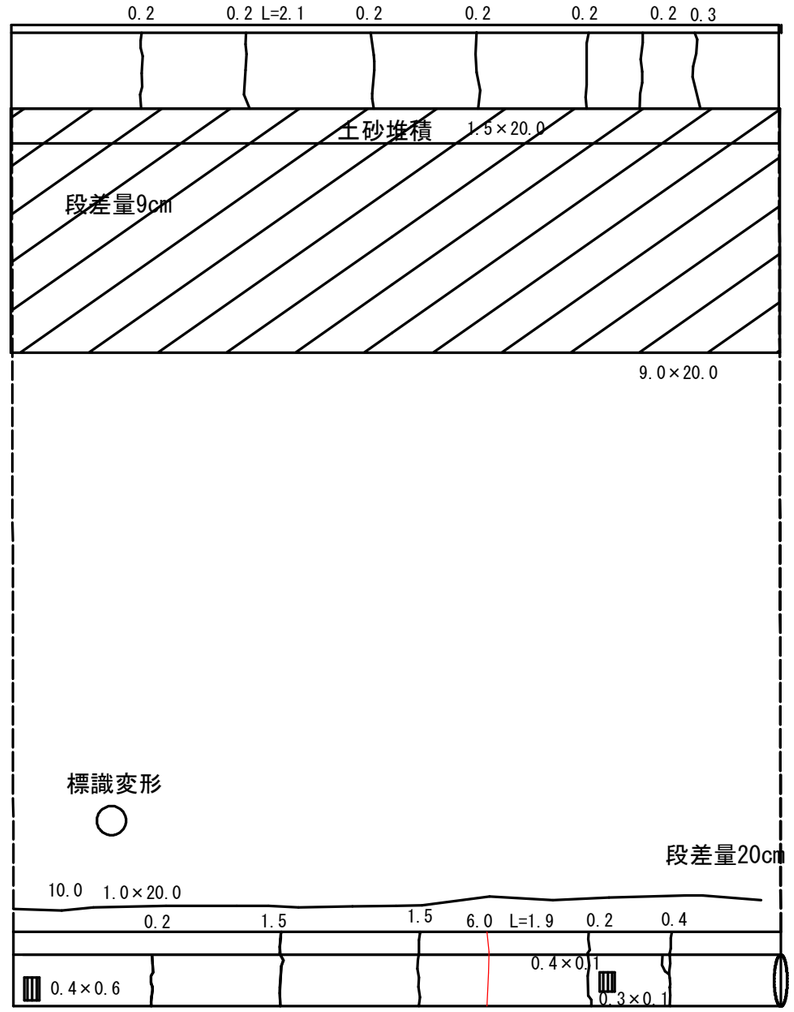

海側

正　面　図

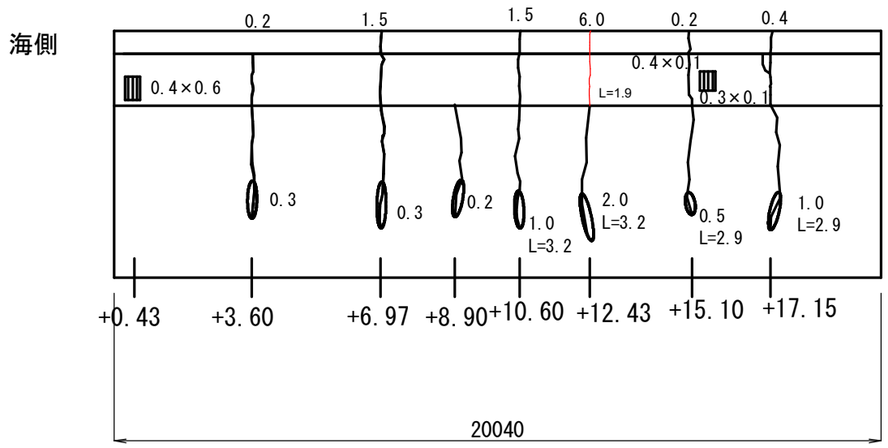

数量表

ひびわれ注入工　　（亀裂幅 W≧3.0mm）

護岸NO		写真番号	ひび割れ幅 (mm)	延長 (m)	箇所	数量(m)
B2護岸	標準1-09	1-107,108	6.0	1.9	1	1.9
					計	

隣接するスパンとの2.0cm
のずれ

損 傷 凡 例

幅(mm)	ひび割れ
幅(mm)	遊離石灰を伴うひび割れ
縦×横 (m)×(m)	うき・剥離
縦×横 (m)×(m)	鉄筋露出
縦×横 (m)×(m)	漏水・滞水
	遊離石灰
	その他

工事名	蘇我地区廃棄物埋立処分場護岸補修業務委託		
図面名	B2護岸　標-1-09 ひび割れ補修図		
作成年月日	令和6年3月31日		
縮尺	1:80 (A1)	図面番号	2-05 / 37
会社名			
事業者名	千葉市環境局資源循環部廃棄物施設維持課 廃棄物埋立管理事務所		

B3護岸　標準 1-15 ひび割れ補修図

S=1:80 (A1)

護岸位置図

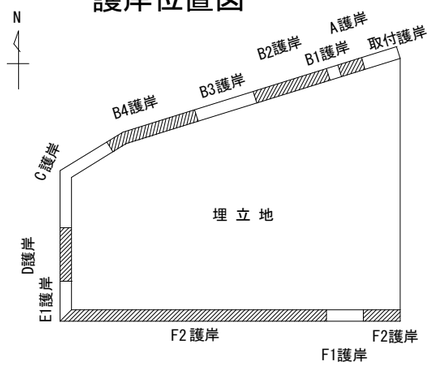

平　面　図

埋立地側

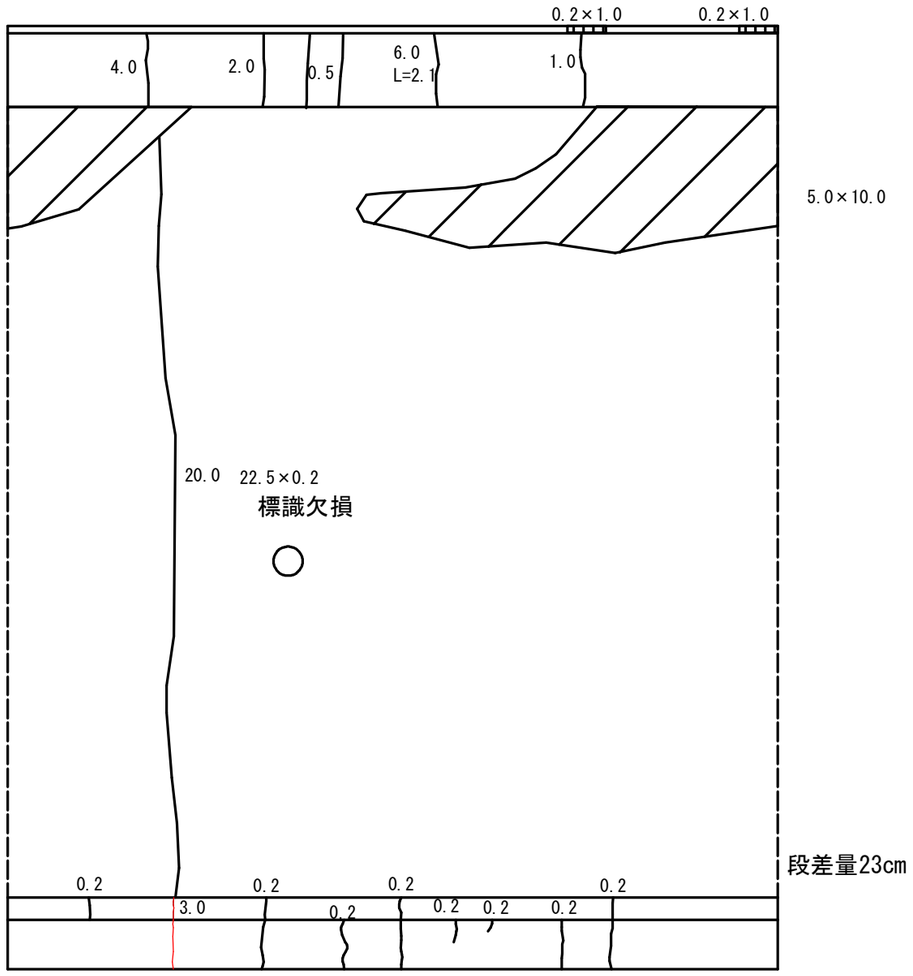

海側

正　面　図

海側

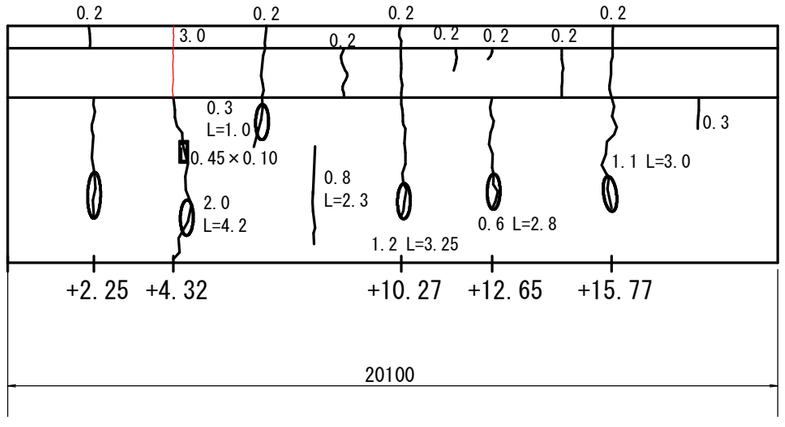

数量表

ひびわれ注入工　　（亀裂幅 W≧3.0mm）

護岸NO		写真番号	ひび割れ幅(mm)	延長 (m)	箇所	数量(m)
B3護岸	標準1-15	1-178,179	3.0	1.9	1	1.9

損 傷 凡 例

幅(mm)	ひび割れ
幅(mm)	遊離石灰を伴うひび割れ
縦×横(m)×(m)	うき・剥離
縦×横(m)×(m)	鉄筋露出
縦×横(m)×(m)	漏水・滞水
	遊離石灰
	その他

工事名	蘇我地区廃棄物埋立処分場護岸補修業務委託		
図面名	B3護岸　標-1-15 ひび割れ補修図		
作成年月日	令和6年3月31日		
縮尺	1:80 (A1)	図面番号	2-06 / 37
会社名			
事業者名	千葉市環境局資源循環部廃棄物施設維持課 廃棄物埋立管理事務所		

(A1)

B4・C護岸　標準 2-02 ひび割れ (W≧3.0mm)補修図 S=1:80 (A1)

護岸位置図

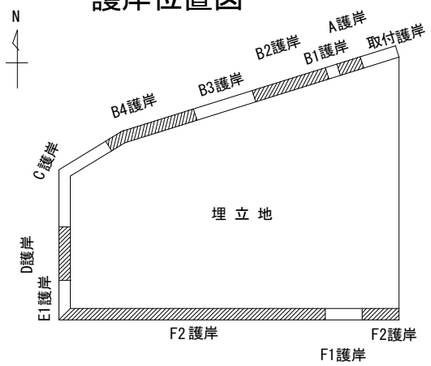

平　面　図

埋立地側

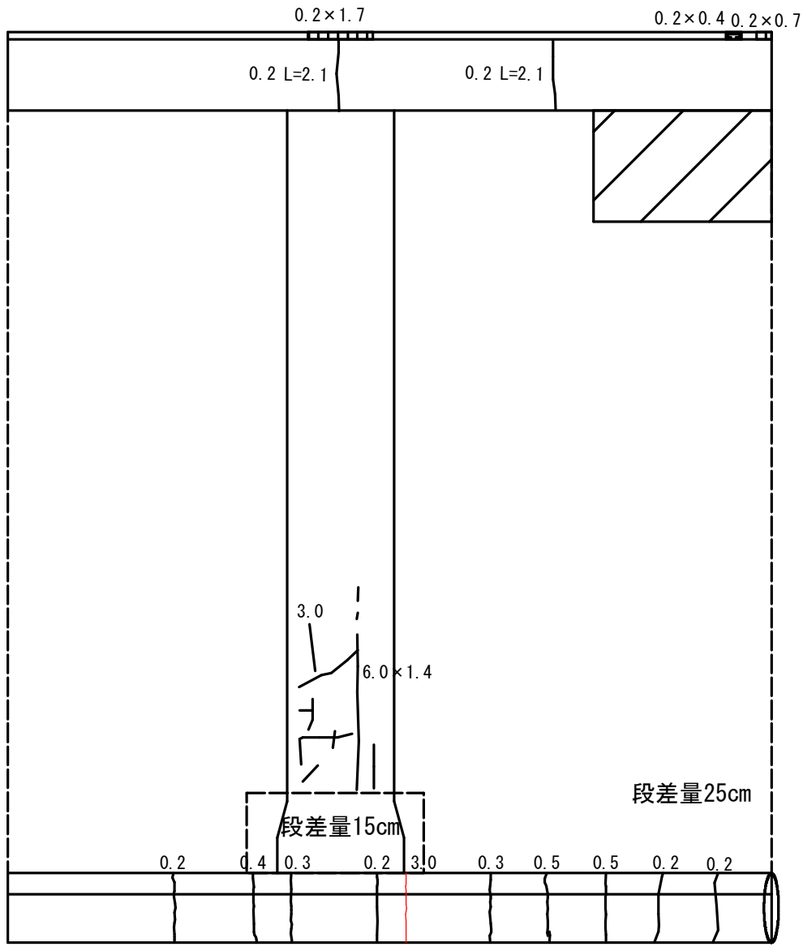

隣接するスパンとの2.1cmのずれ
段差量1.0cm

正　面　図

海側

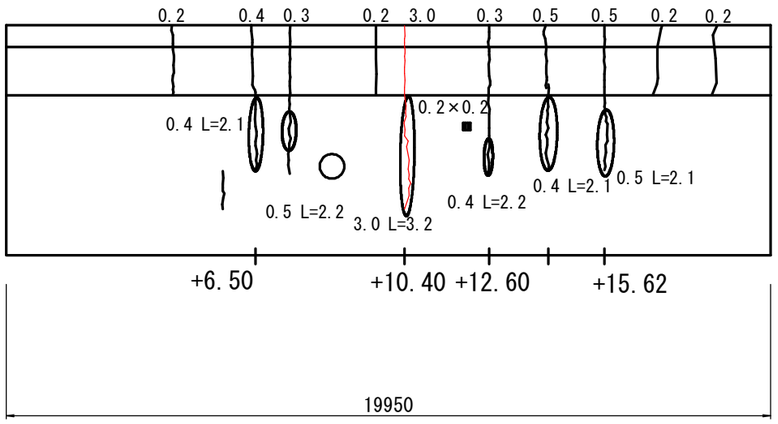

数量表

ひびわれ注入工　　(亀裂幅 W≧3.0mm)

護岸NO		写真番号	ひび割れ幅(mm)	延長 (m)	箇所	数量(m)
B4・C護岸	標準2-02	2-32,33 2-37,38	3.0	3.2	1	3.2
					計	3.2

損 傷 凡 例

幅(mm)	ひび割れ
幅(mm)	遊離石灰を伴うひび割れ
縦×横(m)×(m)	うき・剥離
縦×横(m)×(m)	鉄筋露出
縦×横(m)×(m)	漏水・滞水
	遊離石灰
	その他

工事名	蘇我地区廃棄物埋立処分場護岸補修業務委託		
図面名	B4・C護岸　標-2-02 ひび割れ補修図		
作成年月日	令和6年3月31日		
縮尺	1:80(A1)	図面番号	2-07 / 37
会社名			
事業者名	千葉市環境局資源循環部廃棄物施設維持課 廃棄物埋立管理事務所		

C護岸　標準 2-03 ひび割れ補修図

S=1:80 (A1)

護岸位置図

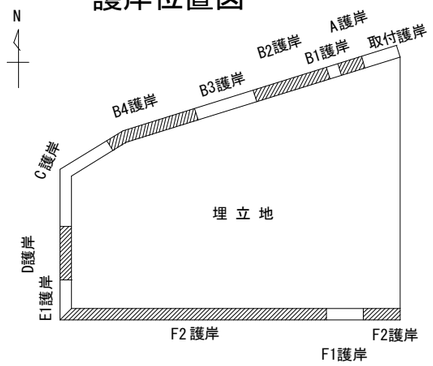

平　面　図

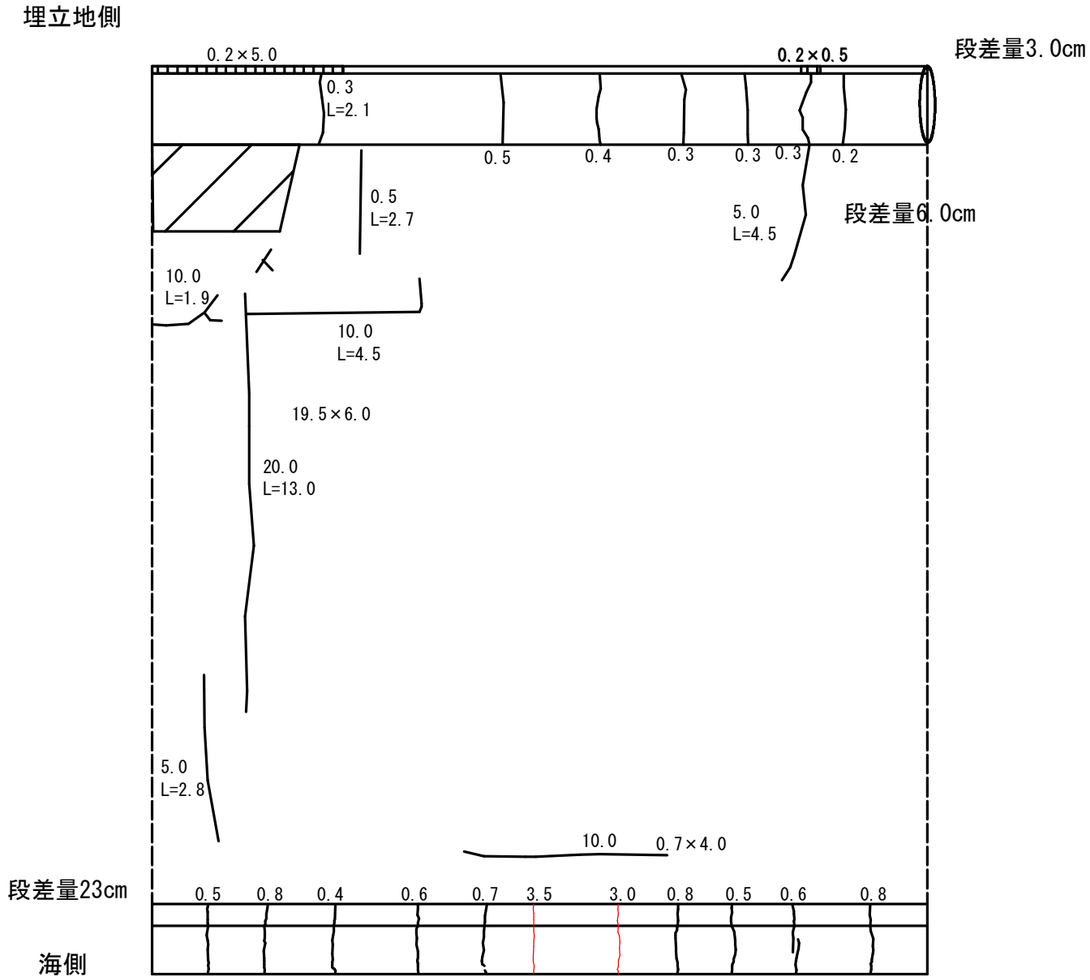

正　面　図

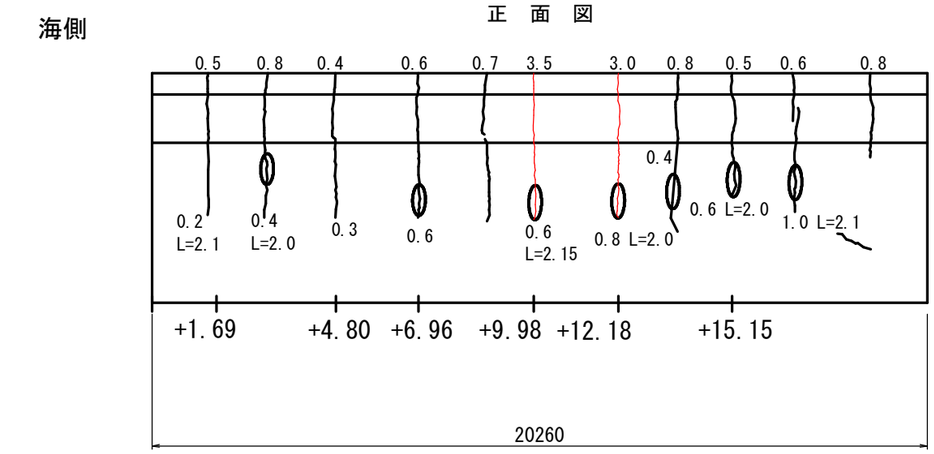

数量表

ひびわれ注入工　　（亀裂幅 W≧3.0mm）

護岸NO		写真番号	ひび割れ幅(mm)	延長 (m)	箇所	数量(m)
C護岸	標準2-03	2-50	3.0	2.0	1	2.0
		2-53,54	3.5	2.15	1	2.15
					計	4.15

損 傷 凡 例

幅(mm)	ひび割れ
幅(mm)	遊離石灰を伴うひび割れ
縦×横 (m)×(m)	うき・剥離
縦×横 (m)×(m)	鉄筋露出
縦×横 (m)×(m)	漏水・滞水
	遊離石灰
	その他

工事名	蘇我地区廃棄物埋立処分場護岸補修業務委託		
図面名	C護岸　標-2-03 ひび割れ補修図		
作成年月日	令和6年3月31日		
縮尺	1:80 (A1)	図面番号	2-08 / 37
会社名			
事業者名	千葉市環境局資源循環部廃棄物施設維持課 廃棄物埋立管理事務所		

C護岸　特殊 3 ひび割れ補修図

S=1:80 (A1)

護岸位置図

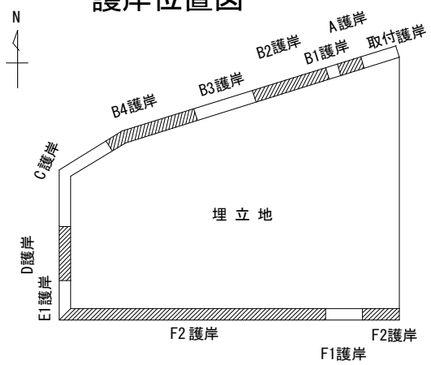

平　面　図

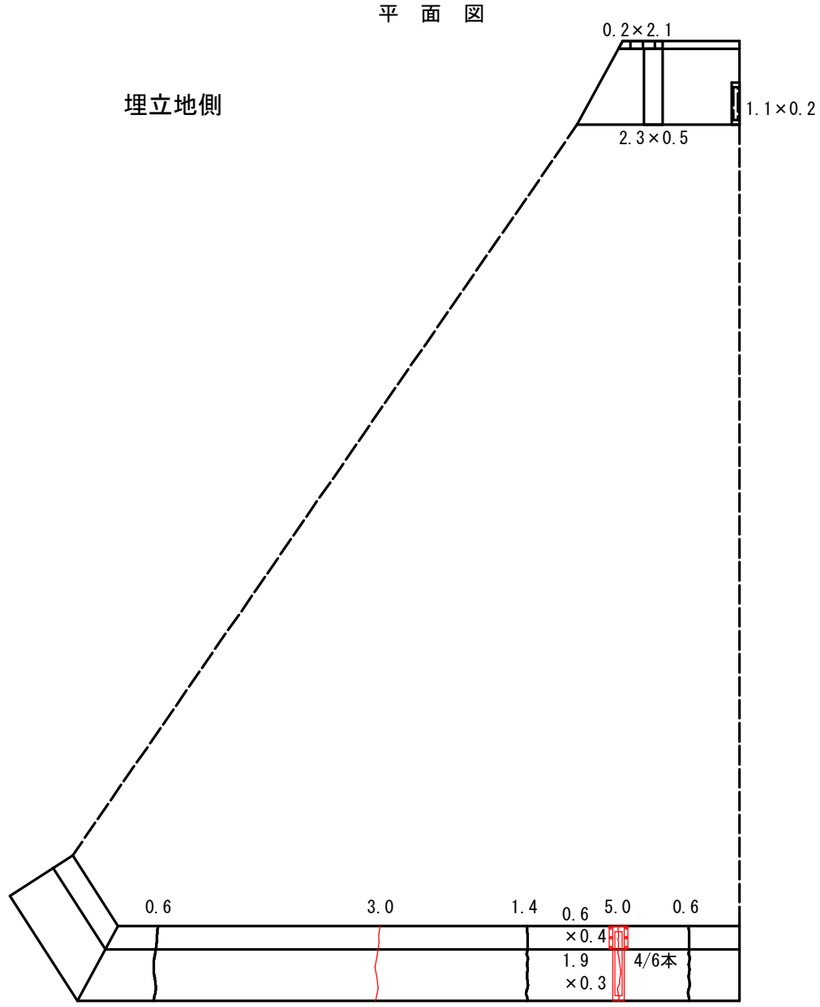

数量表

ひびわれ注入工　　（亀裂幅 W≧3.0mm）

護岸NO		写真番号	ひび割れ幅(mm)	延長 (m)	箇所	数量(m)
C護岸	特殊3	3-14	3.0	1.9	1	1.9
			5.0	4.5	1	4.5
					計	6.4

正　面　図

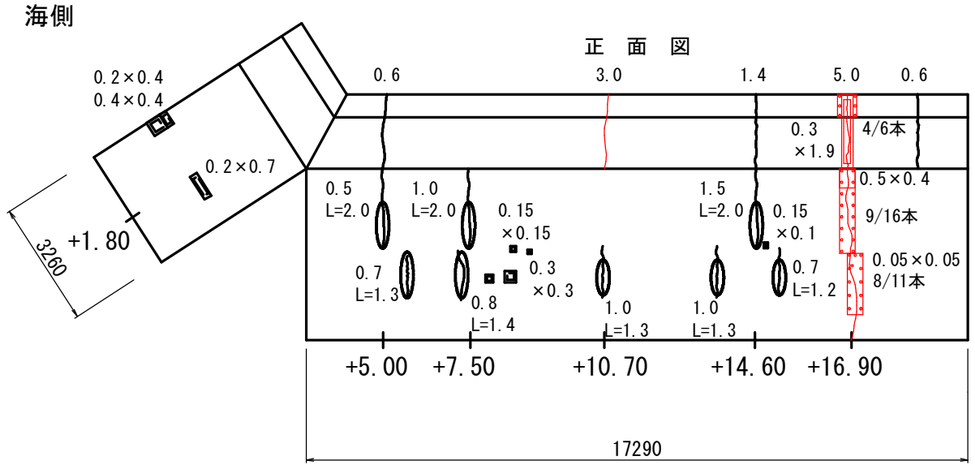

損 傷 凡 例

幅(mm)	ひび割れ
幅(mm)	遊離石灰を伴うひび割れ
縦×横 (m)×(m)	うき・剥離
縦×横 (m)×(m)	鉄筋露出
縦×横 (m)×(m)	漏水・滞水
	遊離石灰
	その他

工事名	蘇我地区廃棄物埋立処分場護岸補修業務委託		
図面名	C護岸　特殊３　ひび割れ補修図		
作成年月日	令和6年3月31日		
縮尺	1:80 (A1)	図面番号	2-09 / 37
会社名			
事業者名	千葉市環境局資源循環部廃棄物施設維持課 廃棄物埋立管理事務所		

C護岸　標準3-01 ひび割れ補修図

S=1:80 (A1)

護岸位置図

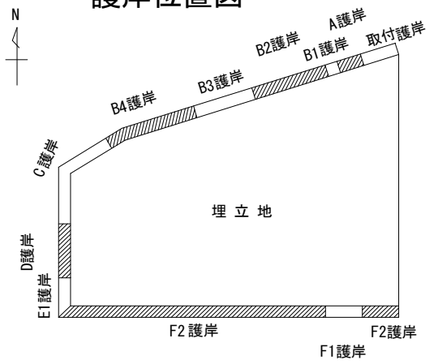

平　面　図

埋立地側

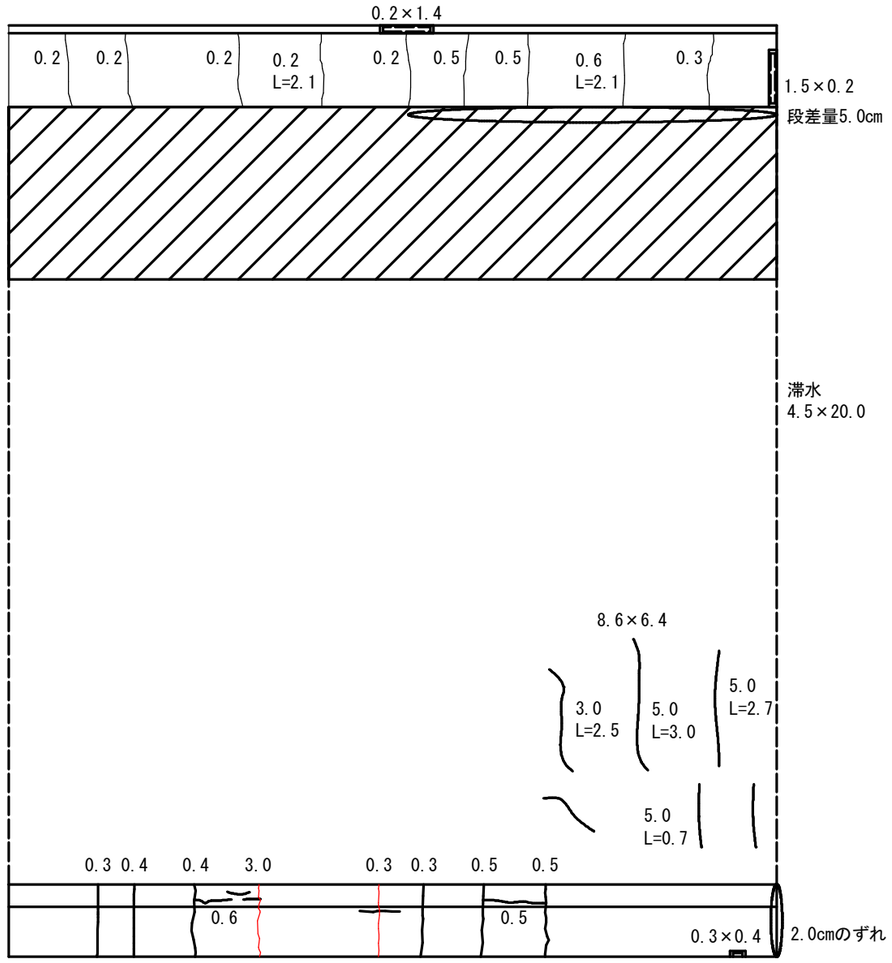

海側

正　面　図

海側

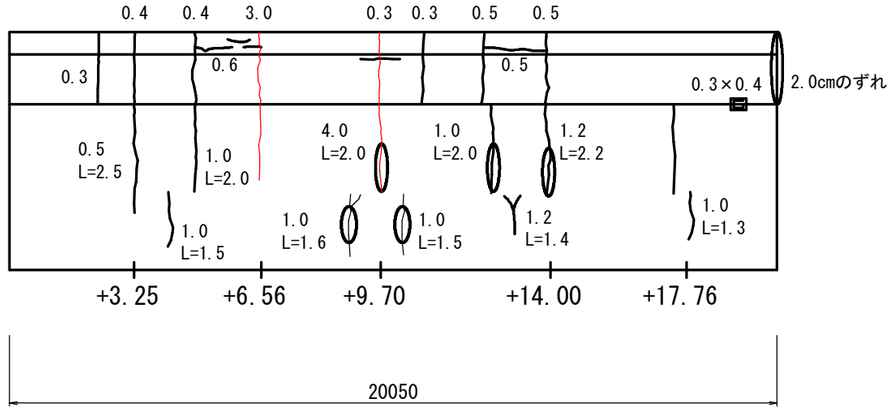

数量表

ひびわれ注入工　　（亀裂幅 W≧3.0mm）

護岸NO		写真番号	ひび割れ幅(mm)	延長 (m)	箇所	数量(m)
C護岸	標準3-01	2-50	3.0	2.0	1	2.0
			4.0	2.0	1	2.0
					計	4.0

損 傷 凡 例

幅(mm)	ひび割れ
幅(mm)	遊離石灰を伴うひび割れ
縦×横(m)×(m)	うき・剥離
縦×横(m)×(m)	鉄筋露出
縦×横(m)×(m)	漏水・滞水
	遊離石灰
	その他

工事名	蘇我地区廃棄物埋立処分場護岸補修業務委託		
図面名	C護岸　標-3-01 ひび割れ補修図		
作成年月日	令和6年3月31日		
縮尺	1:80 (A1)	図面番号	2-10 / 37
会社名			
事業者名	千葉市環境局資源循環部廃棄物施設維持課 廃棄物埋立管理事務所		

C護岸　標準3-02 ひび割れ補修図

S=1:80 (A1)

護岸位置図

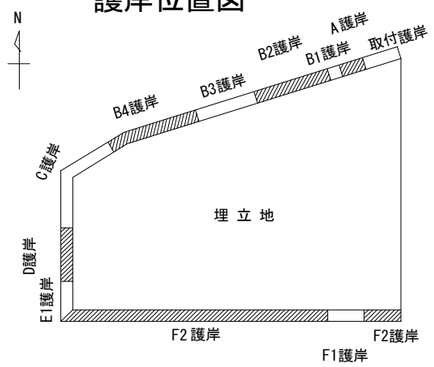

埋立地側

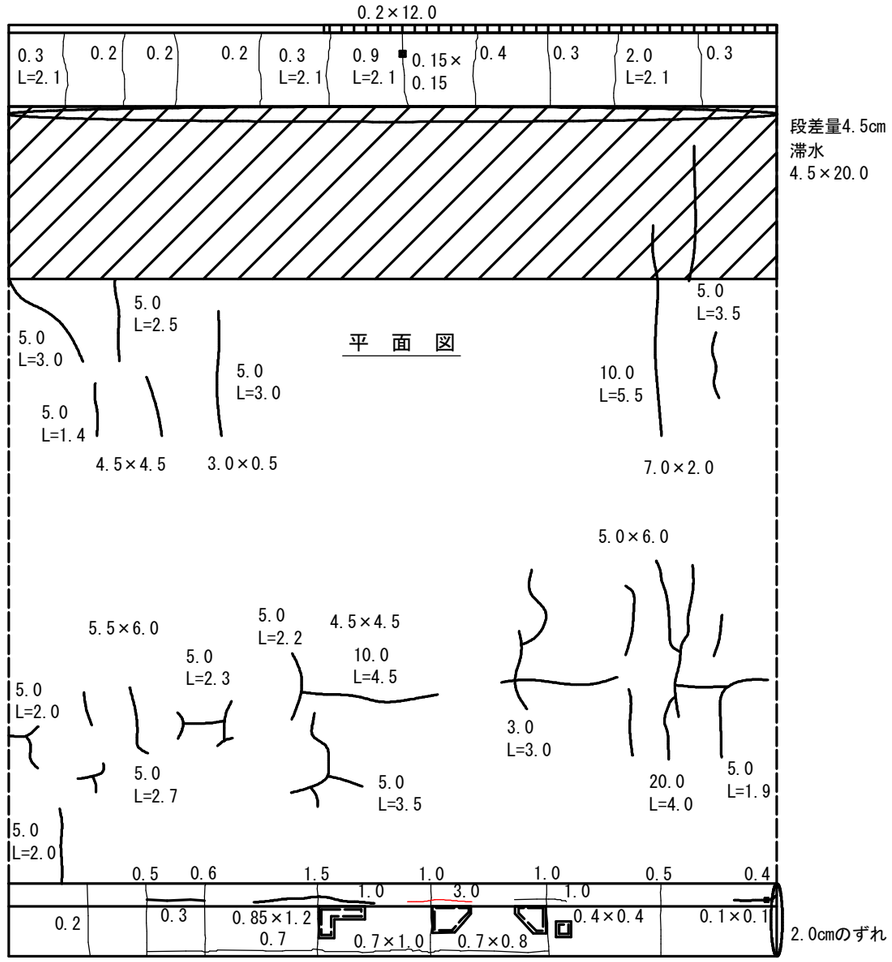

海側

海側

正 面 図

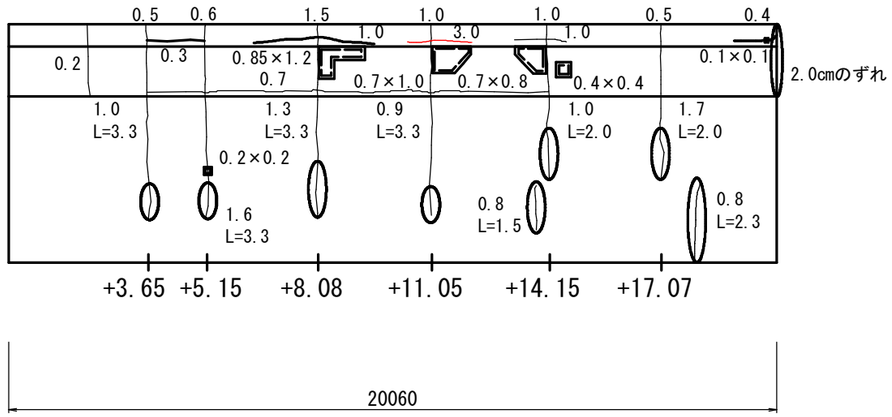

数量表

ひびわれ注入工　（亀裂幅 W≧3.0mm）

護岸NO		写真番号	ひび割れ幅(mm)	延長 (m)	箇所	数量(m)
C護岸	標準3-02	3-40	3.0	1.7	1	1.7
計						

損 傷 凡 例

幅(mm)	ひび割れ
幅(mm)	遊離石灰を伴うひび割れ
縦×横 (m)×(m)	うき・剥離
縦×横 (m)×(m)	鉄筋露出
縦×横 (m)×(m)	漏水・滞水
	遊離石灰
	その他

工事名	蘇我地区廃棄物埋立処分場護岸補修業務委託		
図面名	C護岸　標-3-02 ひび割れ補修図		
作成年月日	令和6年3月31日		
縮尺	1:80 (A1)	図面番号	2-11 / 37
会社名			
事業者名	千葉市環境局資源循環部廃棄物施設維持課 廃棄物埋立管理事務所		

C護岸　標準3-03 ひび割れ補修図

S=1:80 (A1)

護岸位置図

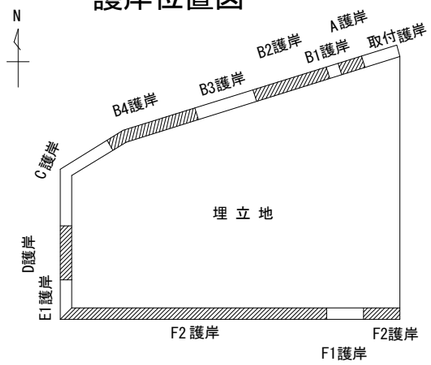

平　面　図

埋立地側

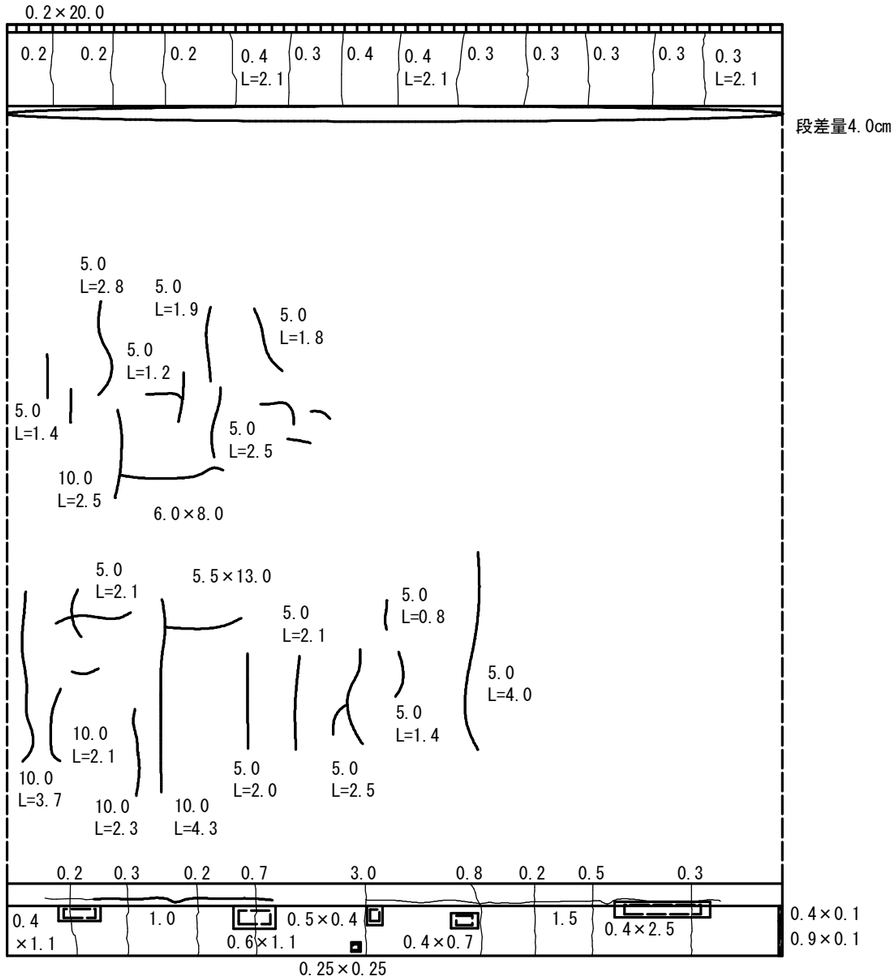

海側

海側

正　面　図

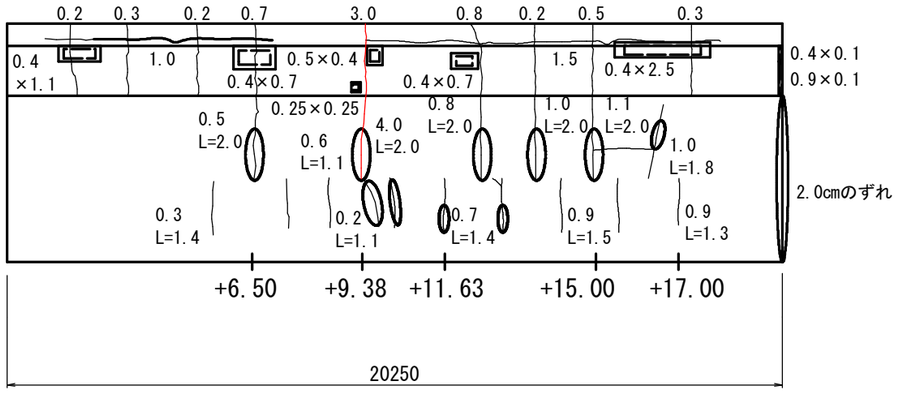

数量表

ひびわれ注入工　　（亀裂幅 W≧3.0mm）

護岸NO		写真番号	ひび割れ幅(mm)	延長 (m)	箇所	数量(m)
C護岸	標準3-03	3-57,58	3.0	2.0	1	2.0
					計	2.0

損 傷 凡 例

幅(mm)	ひび割れ
幅(mm)	遊離石灰を伴うひび割れ
縦×横(m)×(m)	うき・剥離
縦×横(m)×(m)	鉄筋露出
縦×横(m)×(m)	漏水・滞水
	遊離石灰
	その他

工事名	蘇我地区廃棄物埋立処分場護岸補修業務委託		
図面名	C護岸　標-3-03 ひび割れ補修図		
作成年月日	令和6年3月31日		
縮尺	1:80 (A1)	図面番号	2-12 / 37
会社名			
事業者名	千葉市環境局資源循環部廃棄物施設維持課 廃棄物埋立管理事務所		

D護岸　標準 4-03 ひび割れ補修図

S=1:80 (A1)

護岸位置図

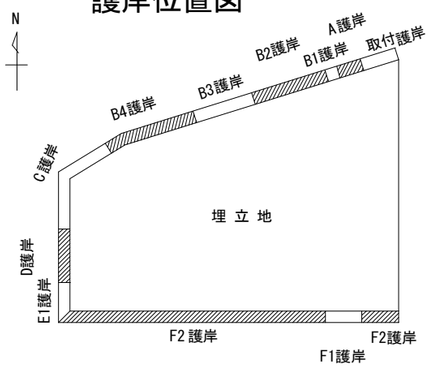

平　面　図

埋立地側

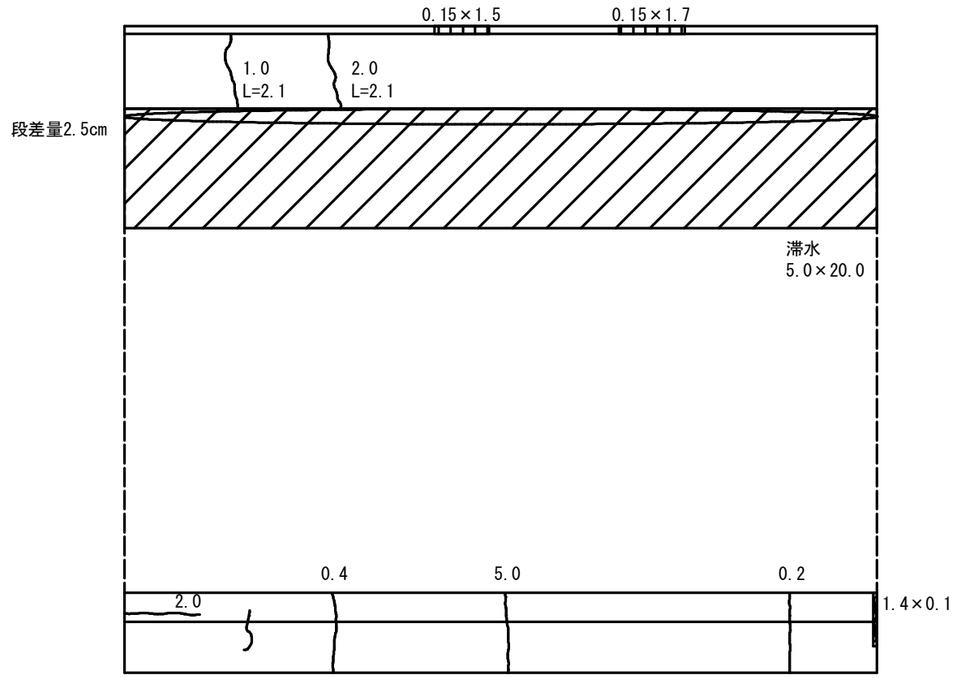

海側

正　面　図

海側

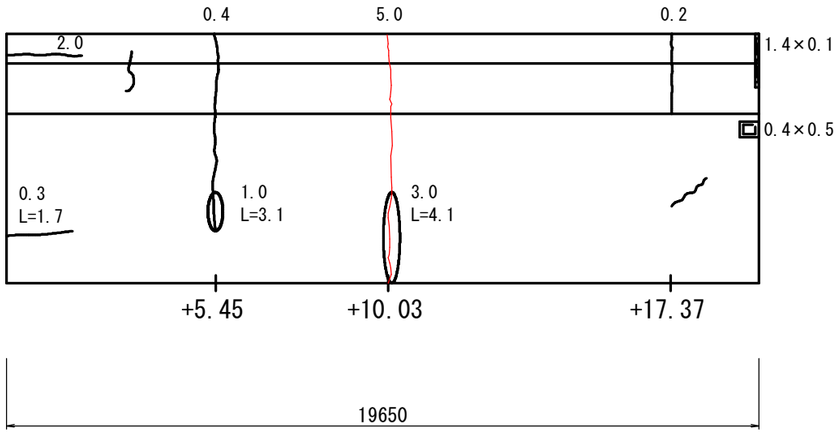

数量表

ひびわれ注入工　　（亀裂幅 W≧3.0mm）

護岸NO		写真番号	ひび割れ幅 (mm)	延長 (m)	箇所	数量(m)
D護岸	標準4-03	4-54	3.0	4.1	1	4.1

損 傷 凡 例

幅(mm)	ひび割れ
幅(mm)	遊離石灰を伴うひび割れ
縦×横(m)×(m)	うき・剥離
縦×横(m)×(m)	鉄筋露出
縦×横(m)×(m)	漏水・滞水
	遊離石灰
	その他

工事名	蘇我地区廃棄物埋立処分場護岸補修業務委託		
図面名	D護岸　標-4-03 ひび割れ補修図		
作成年月日	令和6年3月31日		
縮尺	1:80 (A1)	図面番号	2-13 / 37
会社名			
事業者名	千葉市環境局資源循環部廃棄物施設維持課 廃棄物埋立管理事務所		

D・E1護岸　特殊 5　ひび割れ補修図

S=1:80(A1)

護岸位置図

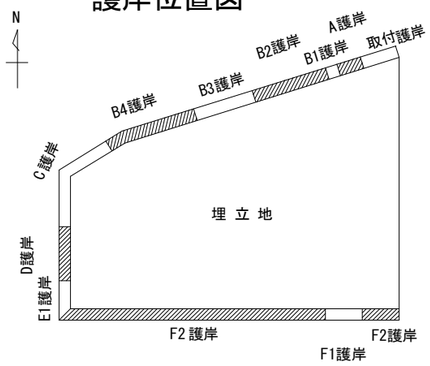

平　面　図

埋立地側

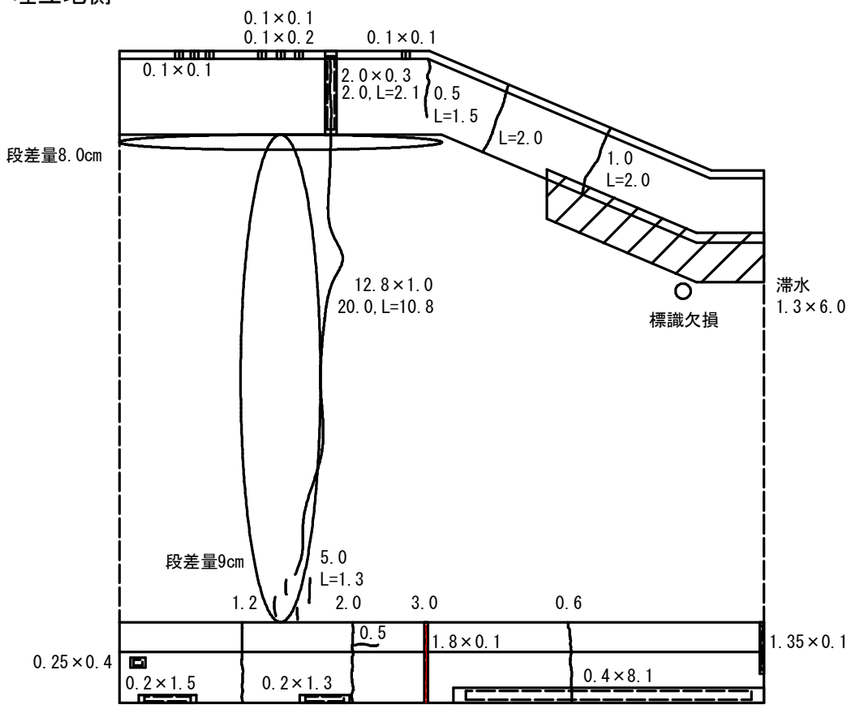

海側

数量表

ひびわれ注入工　　（亀裂幅 W≧3.0mm）

護岸NO		写真番号	ひび割れ幅 (mm)	延長 (m)	箇所	数量 (m)
D・E1C護岸	特殊5	5-01,02	4.0	4.1	1	4.1
		5-08,09				
					計	

海側

正　面　図

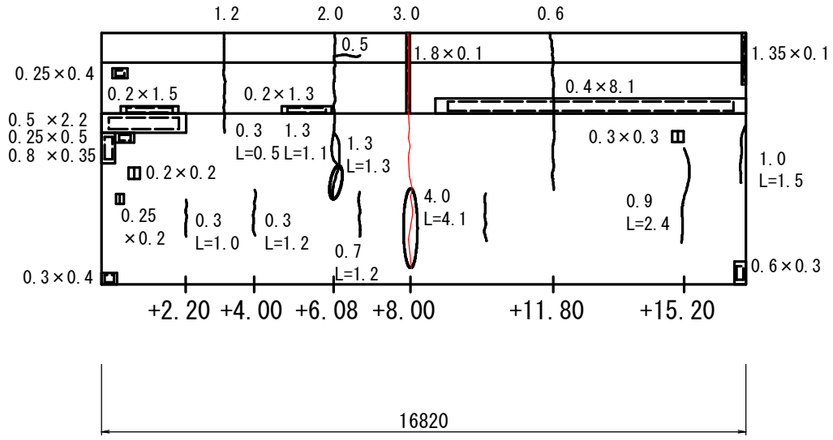

損 傷 凡 例

幅(mm)	ひび割れ
幅(mm)	遊離石灰を伴うひび割れ
縦×横(m)×(m)	うき・剥離
縦×横(m)×(m)	鉄筋露出
縦×横(m)×(m)	漏水・滞水
	遊離石灰
	その他

工事名	蘇我地区廃棄物埋立処分場護岸補修業務委託		
図面名	D・E1護岸　特殊5　ひび割れ補修図		
作成年月日	令和6年3月31日		
縮尺	1:80 (A1)	図面番号	2-14 / 37
会社名			
事業者名	千葉市環境局資源循環部廃棄物施設維持課 廃棄物埋立管理事務所		

E1護岸　標準5-02　ひび割れ補修図

S=1:80 (A1)

護岸位置図

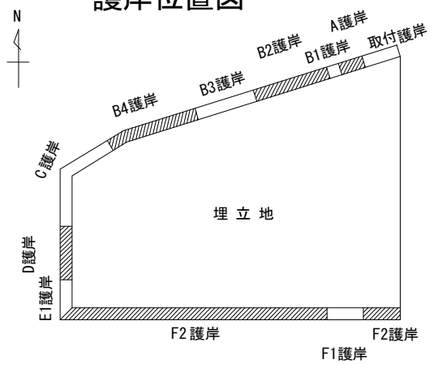

平　面　図

埋立地側

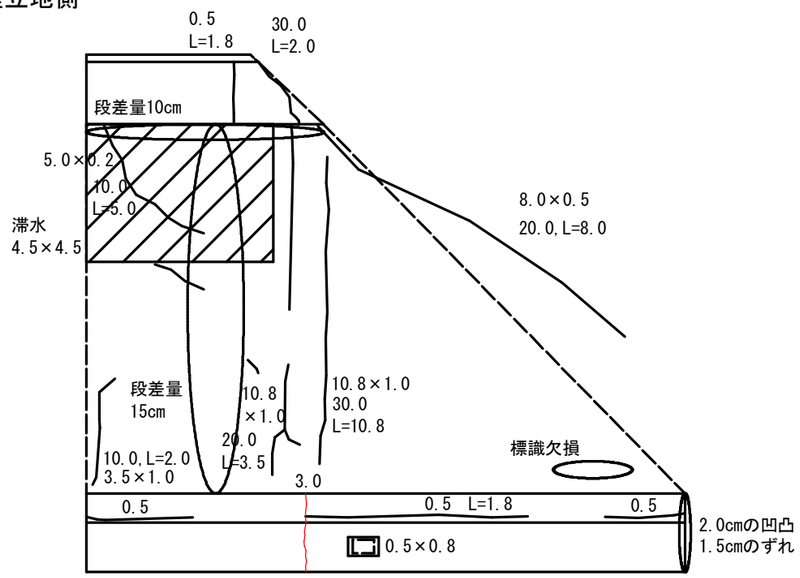

海側

海側

正　面　図

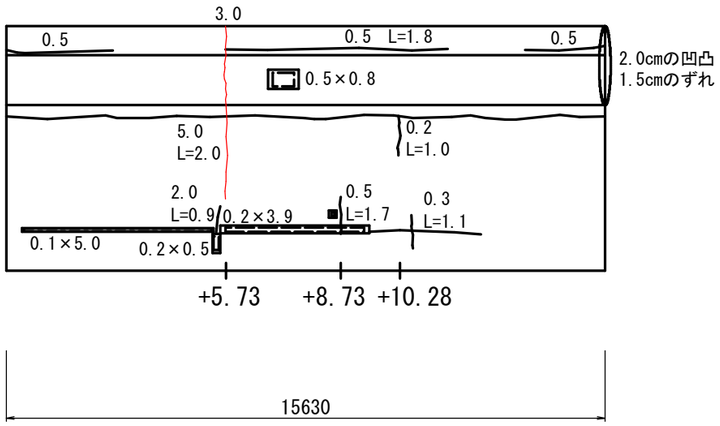

数量表

ひびわれ注入工　　（亀裂幅 W≧3.0mm）

護岸NO		写真番号	ひび割れ幅(mm)	延長 (m)	箇所	数量(m)
E1護岸	標準5-02	5-40	3.0	2.0	1	2.0
					計	

損 傷 凡 例

幅(mm)	ひび割れ
幅(mm)	遊離石灰を伴うひび割れ
縦×横 (m)×(m)	うき・剥離
縦×横 (m)×(m)	鉄筋露出
縦×横 (m)×(m)	漏水・滞水
	遊離石灰
	その他

工事名	蘇我地区廃棄物埋立処分場護岸補修業務委託		
図面名	E1護岸　標-5-02 ひび割れ補修図		
作成年月日	令和6年3月31日		
縮尺	1:80 (A1)	図面番号	2-15　/　37
会社名			
事業者名	千葉市環境局資源循環部廃棄物施設維持課 廃棄物埋立管理事務所		

E2護岸　特殊 6　ひび割れ補修図

S=1:80 (A1)

護岸位置図

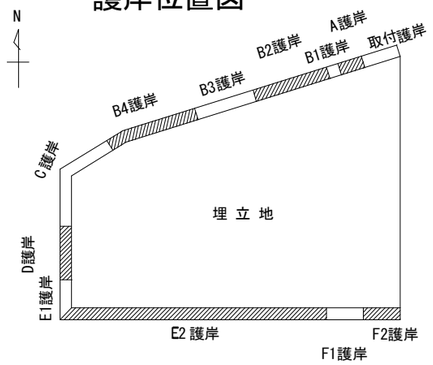

平　面　図

埋立地側

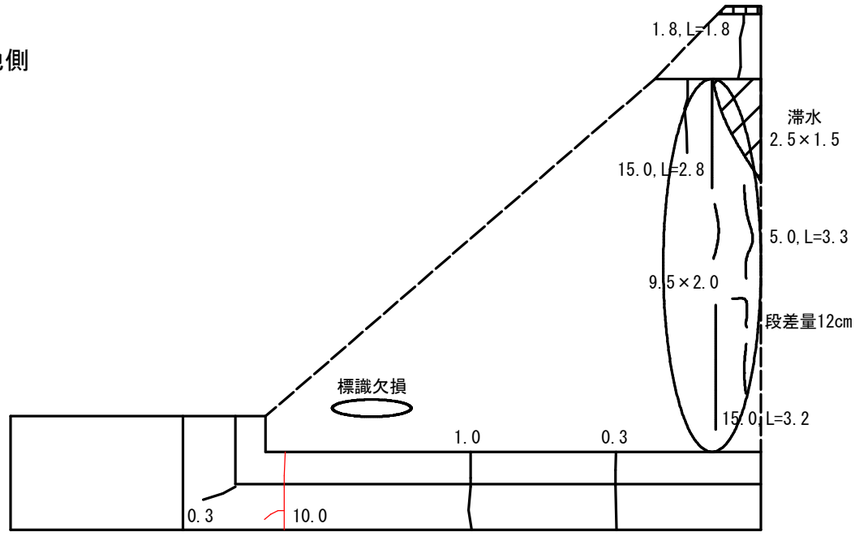

海側

数量表

ひびわれ注入工　　（亀裂幅 W≧3.0mm）

護岸NO		写真番号	ひび割れ幅(mm)	延長 (m)	箇所	数量(m)
E2護岸	特殊6	6-03,04	4.0	3.5	1	3.5
					計	

海側

正　面　図

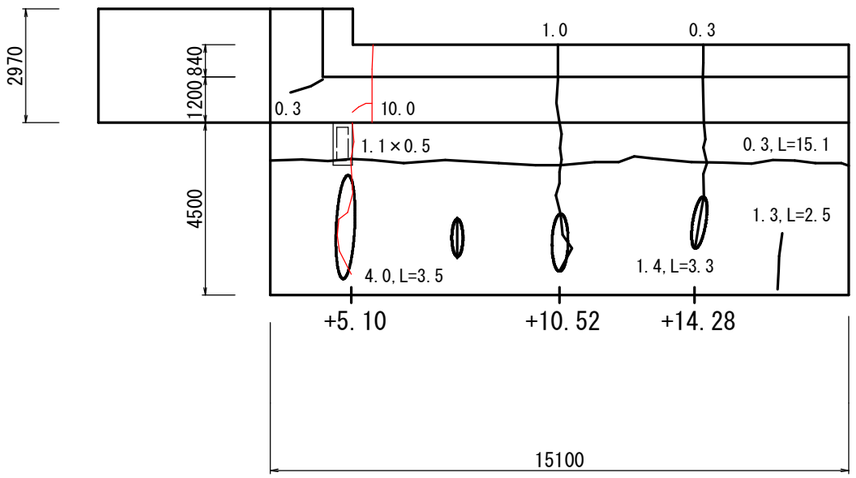

損 傷 凡 例

幅(mm)	ひび割れ
幅(mm)	遊離石灰を伴うひび割れ
縦×横(m)×(m)	うき・剥離
縦×横(m)×(m)	鉄筋露出
縦×横(m)×(m)	漏水・滞水
	遊離石灰
	その他

工事名	蘇我地区廃棄物埋立処分場護岸補修業務委託		
図面名	E2護岸　特殊6　ひび割れ補修図		
作成年月日	令和6年3月31日		
縮尺	1:80(A1)	図面番号	2-16　/　37
会社名			
事業者名	千葉市環境局資源循環部廃棄物施設維持課 廃棄物埋立管理事務所		

ひび割れ補修工詳細図

ひび割れ充填工
(w≧1.0mm)

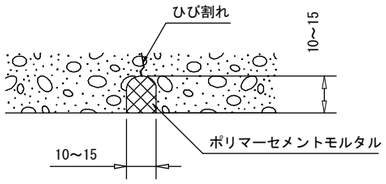

ひび割れ充填工 施工フロー

事前調査	… ひび割れの状況を確認し、施工範囲を決定する。
Uカット	… ひび割れに沿って電動カッター等にて幅10mm、深さ15mmのU字型の溝を設ける。
清　掃	… Uカット完了後、溝内、溝付近に付いた粉塵の清掃を入念に行う。
プライマー塗布	… 施工部脇にマスキングテープ等で養生を行い、刷毛等を使用して塗布する。
充　填	… 空隙等の未充填箇所が発生しないように丁寧に材料を充填する。下地と密着するように、金コテ・ヘラ等で表面を平滑に仕上げる。
養　生	… 季節、天候を考慮し充填材が硬化するまで適切に養生を行う。

注意事項

1) 施工数量・範囲について、着工前に現地での確認を行った上、
監督員の承諾を得て決定すること。

材料規格表（充填材：エレホンフィックスT相当品）

試験項目	試験方法	試験結果　材齢	
		7日	28日
圧縮強度	JISA1171	21.3	35.5
曲げ強度	JISA1171	5.6	8.2
接着強度	建研式	1.6	2.3

ひび割れ止水剤注入工
(w≧3.0mm)

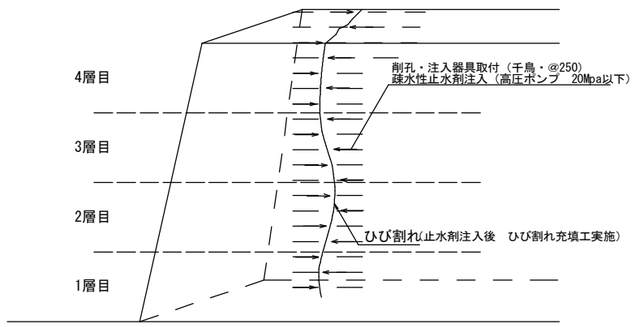

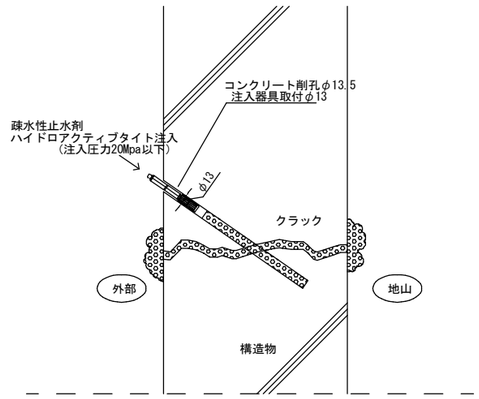

止水剤注入工 施工フロー

コンクリート削孔	… ひび割れに沿って、躯体中央のひび割れを貫通する様に削孔する。削孔後、エアダスター等を用いて孔内の粉塵を除去する。
注入器具の取り付け	… 止水剤注入器具（インジェクトパッカー）を取付ける（@250）。ひび割れ内部が乾燥している場合は適宜水湿しを行ってからパッカーを設置する。
止水材注入	… 専用の高圧ポンプ（注入圧力　最大20Mpa）を用いて疎水性止水剤を注入する。注入作業の中で、オーバーフローが確認されたら充填したものとする。
養生・清掃	… 止水剤の注入完了後、余剰止水剤の硬化を待って、硬化物の除去・清掃を行う。
ひび割れ表層部充填工	… ひび割れ充填工の施工完了後、ひび割れ表層部に、ひび割れ充填工を行う。（左図参照のこと）

注意事項

1) 施工数量・範囲について、着工前に現地での確認を行った上、
監督員の承諾を得て決定すること。
2) 止水剤は「疎水性止水剤」とし、下記の性能を満たすものとする。

材料規格表（疎水性止水材：ハイドロアクティブタイト同等品）

タイプ・反応機構	疎水性止水剤　水と反応して発泡硬化して空隙を塞ぐ
透水係数（JIS A1218）	２．６×１０$^{-7}$ m／ｓｅｃ
接着強度	１９．６ｋｇ／ｃ㎡
加熱・冷却試験	硬化樹脂への影響なし
毒性	なし
耐久性	溶剤・弱酸、弱アルカリ及び微生物に対する耐久性良好
安全性	厚生省令第１５号「水道施設の技術的基準を定める省令」適合

工事名	蘇我地区廃棄物埋立処分場護岸補修業務委託		
図面名	ひび割れ補修工詳細図		
作成年月日	令和6年3月31日		
縮尺	N.S.	図面番号	2-17 / 37
会社名			
事業者名	千葉市環境局資源循環部廃棄物施設維持課 廃棄物埋立管理事務所		

３－３　鋼管矢板ライニング補修図

鋼管矢板ライニング補修図

正面図 S=1:100 (A1)

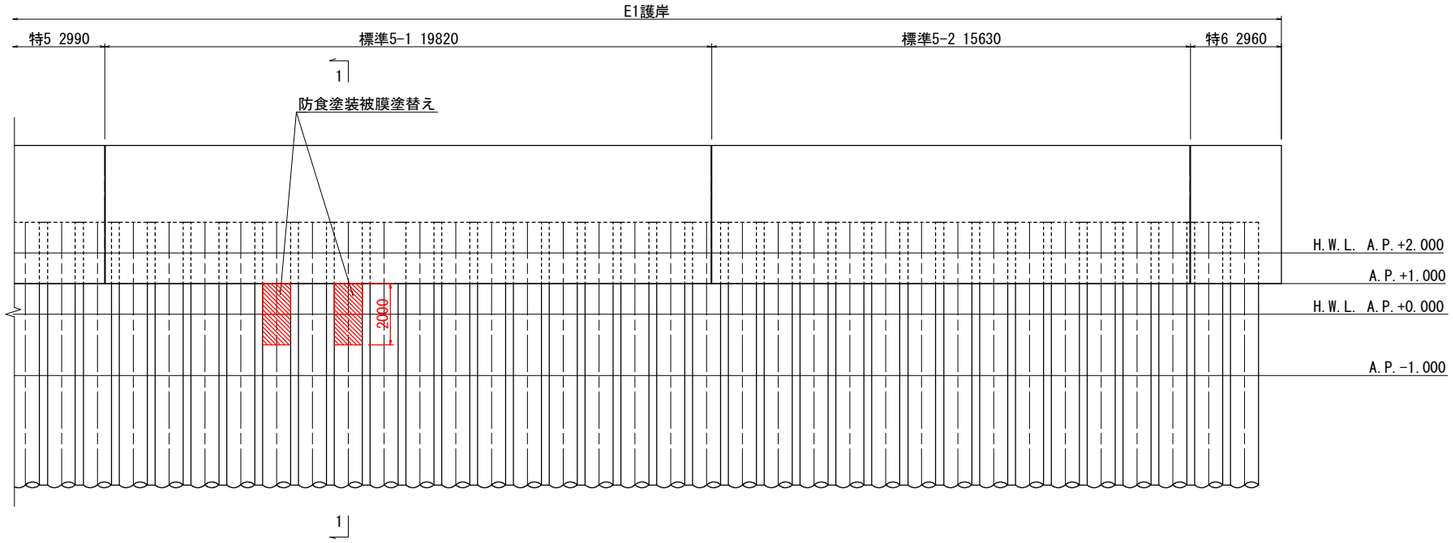

1－1断面図 S=1:100 (A1)

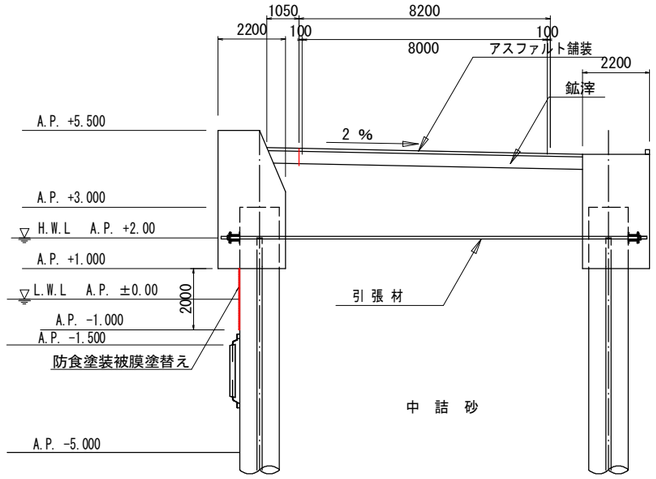

a部詳細図 S=1:20 (A1)

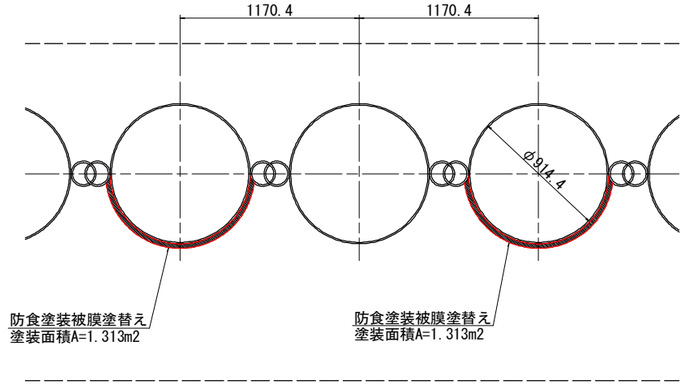

平面図 S=1:100 (A1)

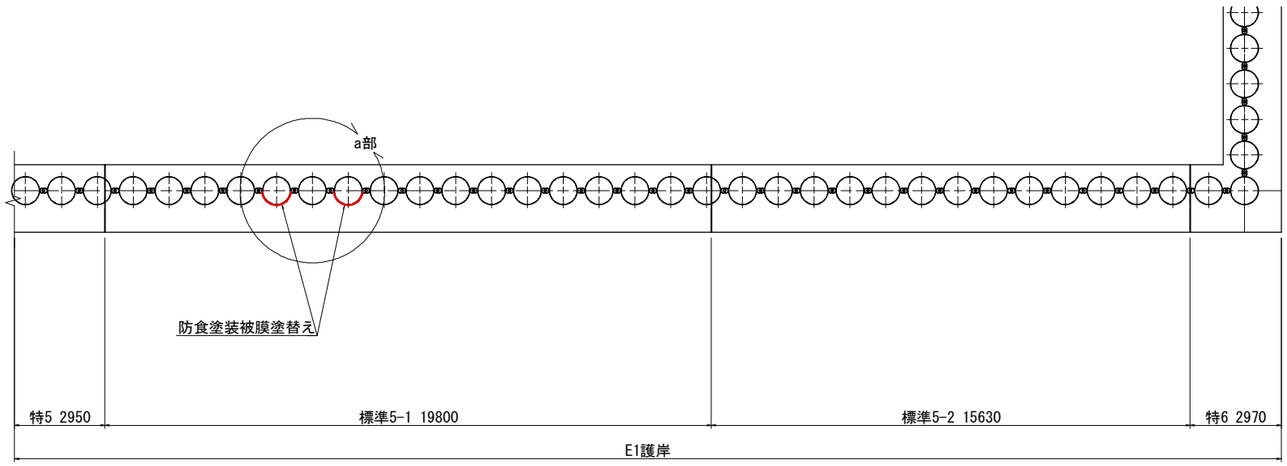

工事名	蘇我地区廃棄物埋立処分場護岸補修業務委託		
図面名	鋼管矢板ライニング補修図		
作成年月日	令和6年3月31日		
縮尺	図示	図面番号	3-01 / 37
会社名			
事業者名	千葉市環境局資源循環部廃棄物施設維持課 廃棄物埋立管理事務所		

鋼管矢板ライニング補修詳細図

平面図 S=1:12 (A1)

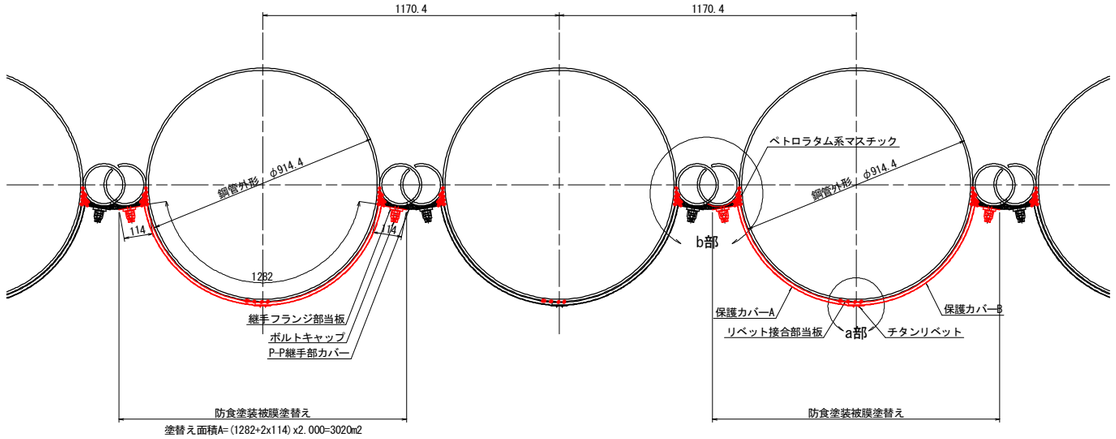

a部詳細図 S=1:4 (A1)

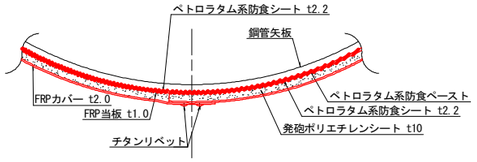

b部詳細図 S=1:4 (A1)

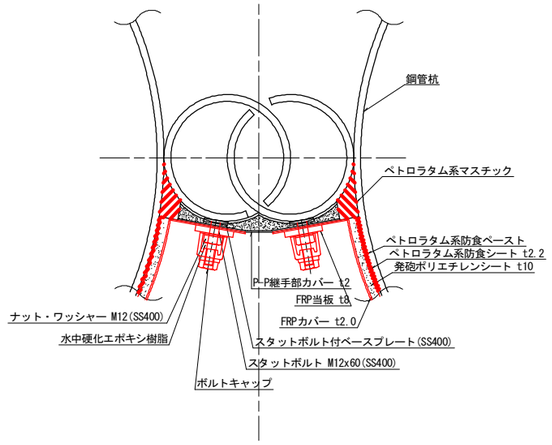

正面図 S=1:12 (A1)

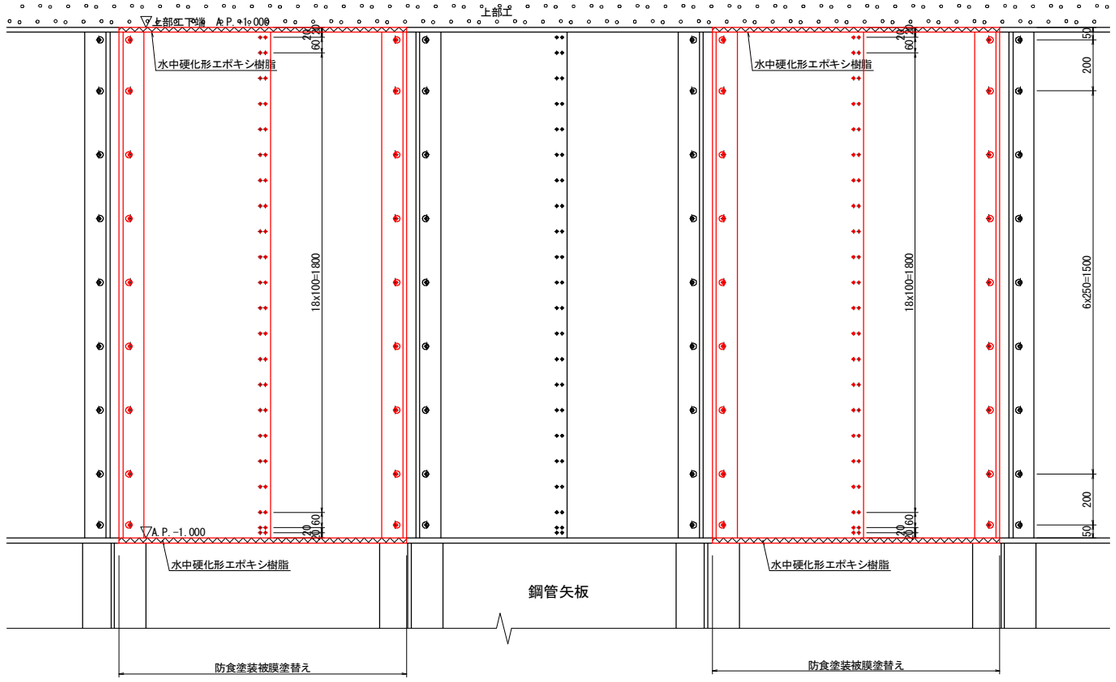

標準断面図 S=1:12 (A1)

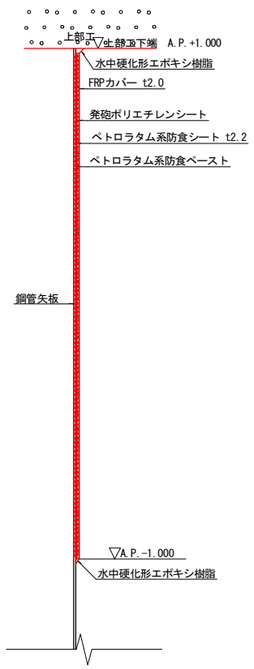

工事名	蘇我地区廃棄物埋立処分場護岸補修業務委託		
図面名	鋼管矢板ライニング補修詳細図		
作成年月日	令和6年3月31日		
縮尺	図示	図面番号	3-02 / 37
会社名			
事業者名	千葉市環境局資源循環部廃棄物施設維持課 廃棄物埋立管理事務所		

３－４　外周道路補修断面図

外周道路空洞補修位置平面図

S=1/1000 (A1)

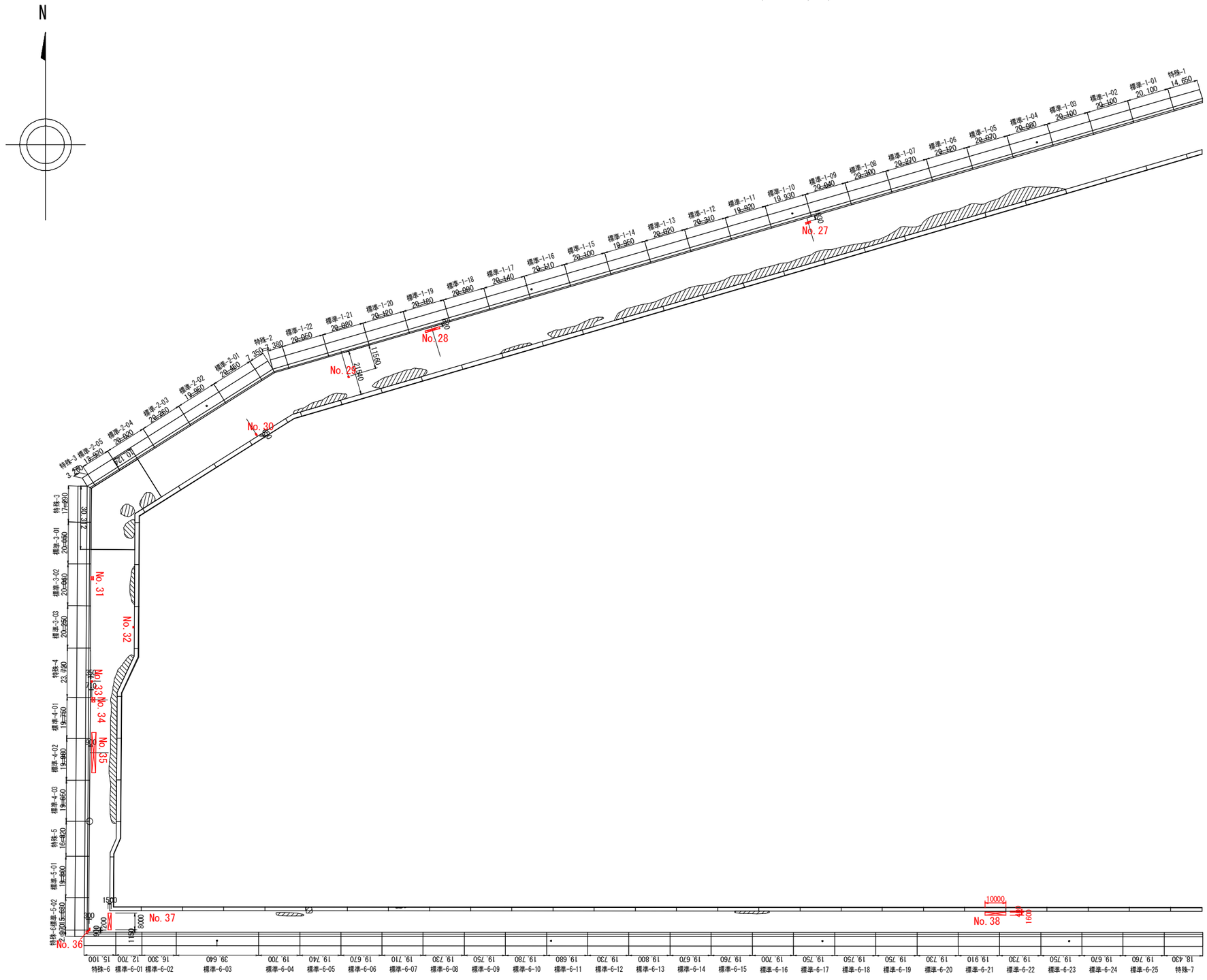

工事名	蘇我地区廃棄物埋立処分場護岸補修業務委託		
図面名	外周道路空洞補修位置平面図		
作成年月日	令和6年3月31日		
縮尺	1:1000 (A1)	図面番号	4-01 / 37
会社名			
事業者名	千葉市環境局資源循環部廃棄物施設維持課 廃棄物埋立管理事務所		

No.27外周道路空洞補修断面図　S=1:200 (A1)

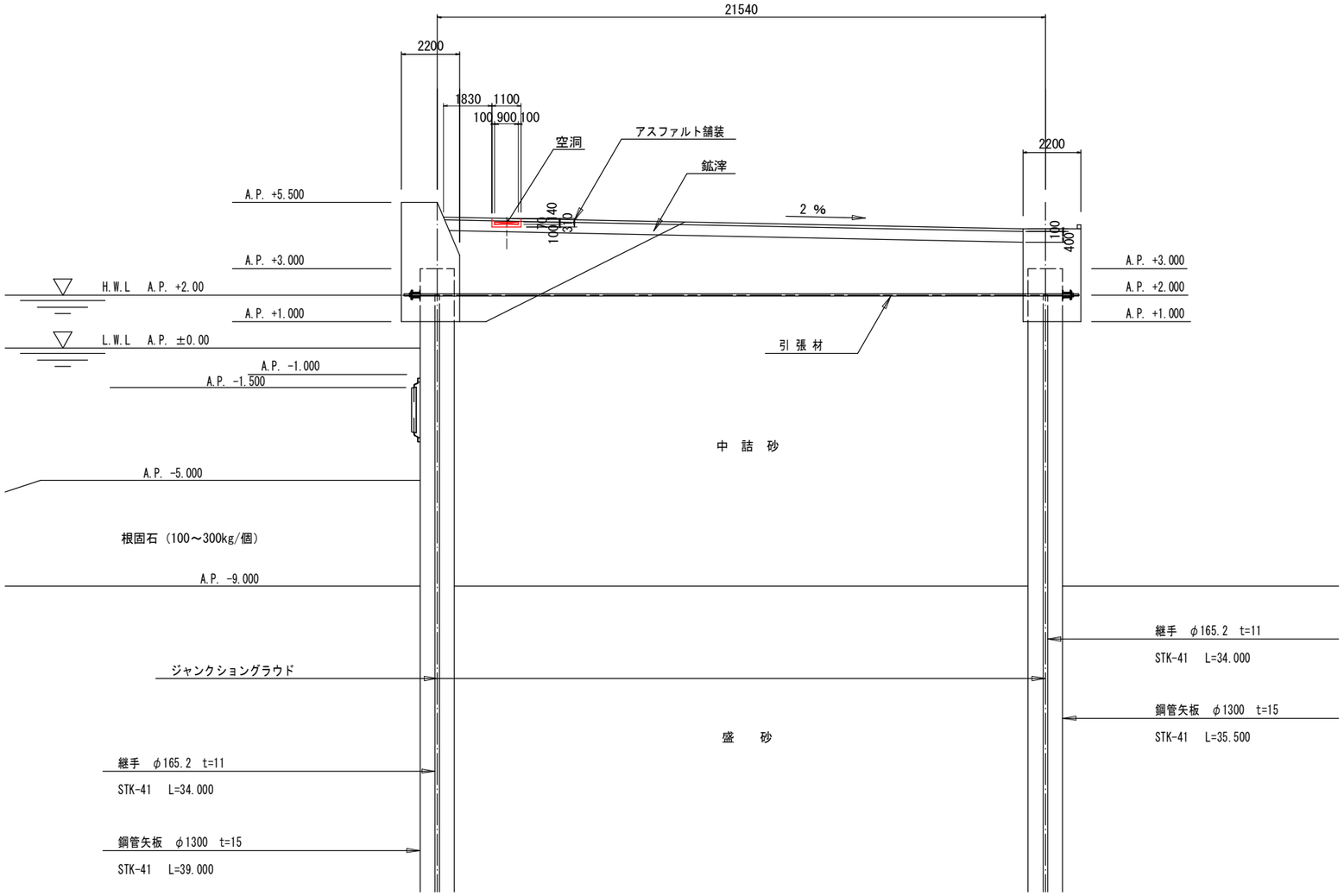

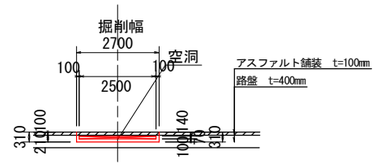

工事名	蘇我地区廃棄物埋立処分場護岸補修業務委託		
図面名	No.27外周道路空洞補修断面図		
作成年月日	令和6年3月31日		
縮尺	1:200 (A1)	図面番号	4-02　/　37
会社名			
事業者名	千葉市環境局資源循環部廃棄物施設維持課 廃棄物埋立管理事務所		

No. 28外周道路空洞補修断面図　S=1:200 (A1)

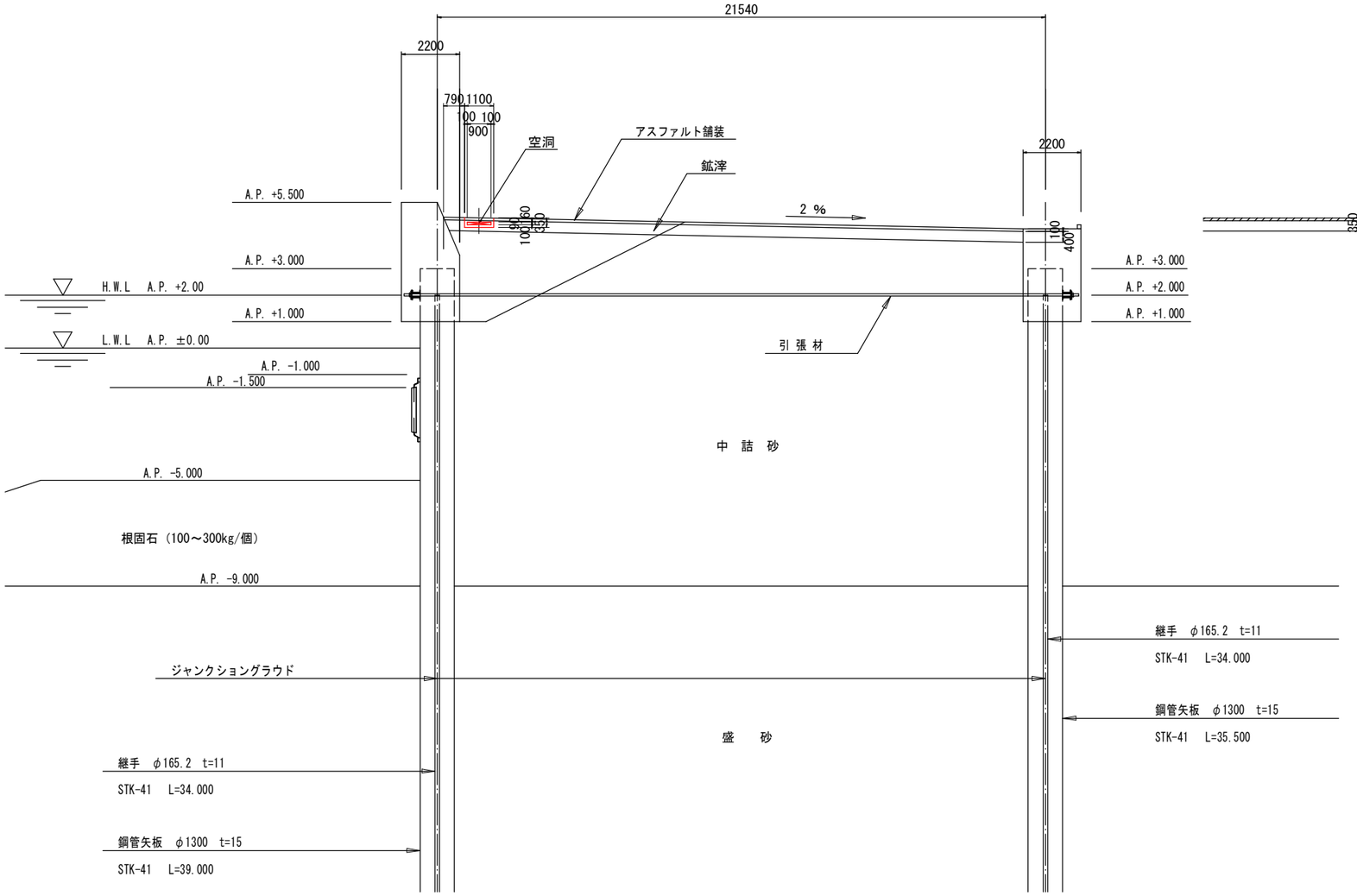

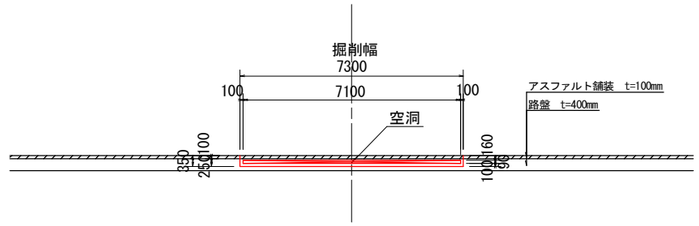

工事名	蘇我地区廃棄物埋立処分場護岸補修業務委託		
図面名	No. 28外周道路空洞補修断面図		
作成年月日	令和6年3月31日		
縮尺	1:200 (A1)	図面番号	4-03　/　37
会社名			
事業者名	千葉市環境局資源循環部廃棄物施設維持課 廃棄物埋立管理事務所		

No. 29外周道路空洞補修断面図　S=1:200 (A1)

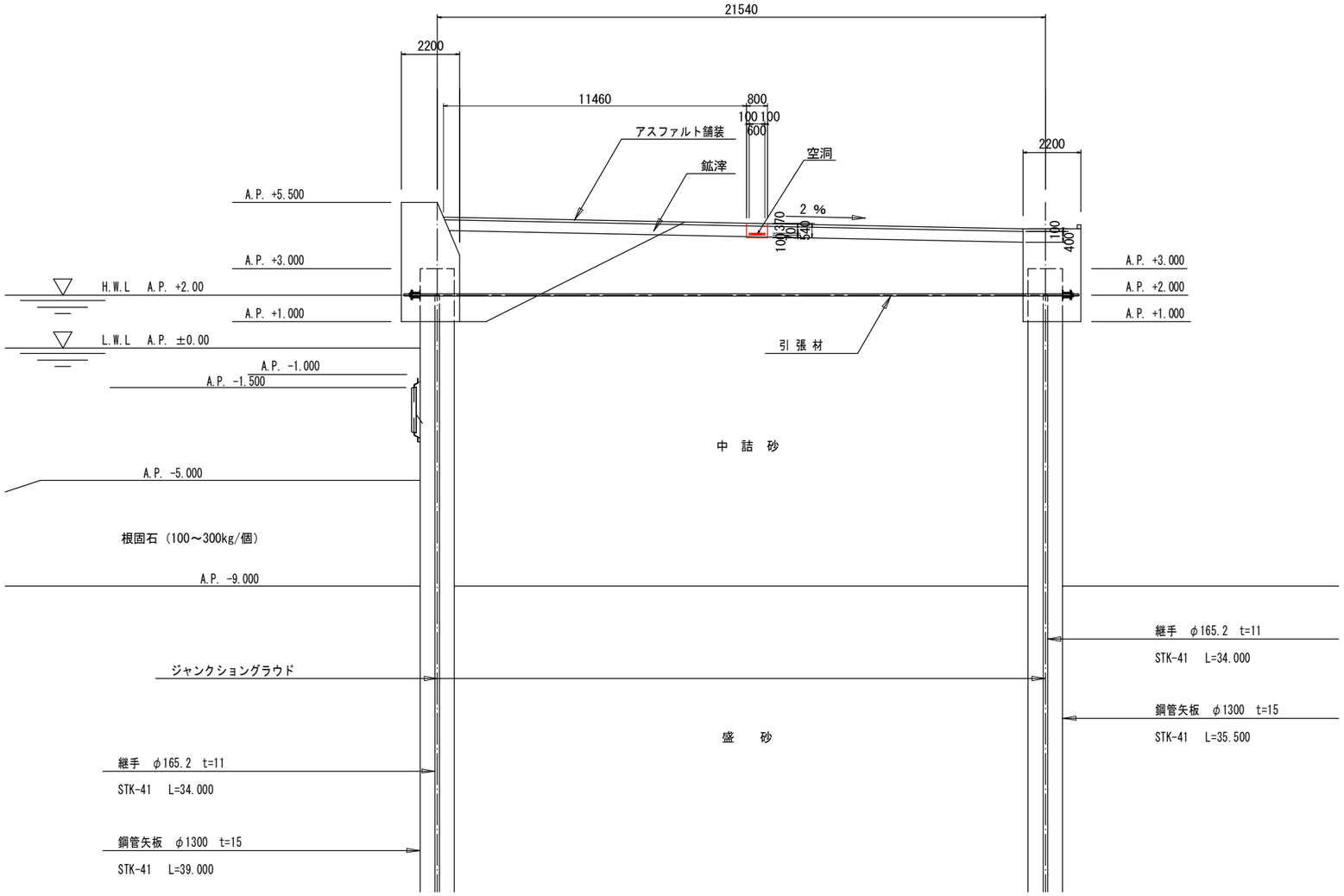

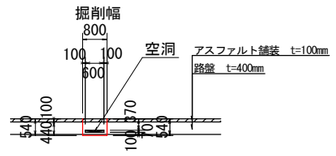

工事名	蘇我地区廃棄物埋立処分場護岸補修業務委託		
図面名	No. 29外周道路空洞補修断面図		
作成年月日	令和6年3月31日		
縮尺	1:200 (A1)	図面番号	4-04　/　37
会社名			
事業者名	千葉市環境局資源循環部廃棄物施設維持課 廃棄物埋立管理事務所		

No. 30外周道路空洞補修断面図　S=1:200(A1)

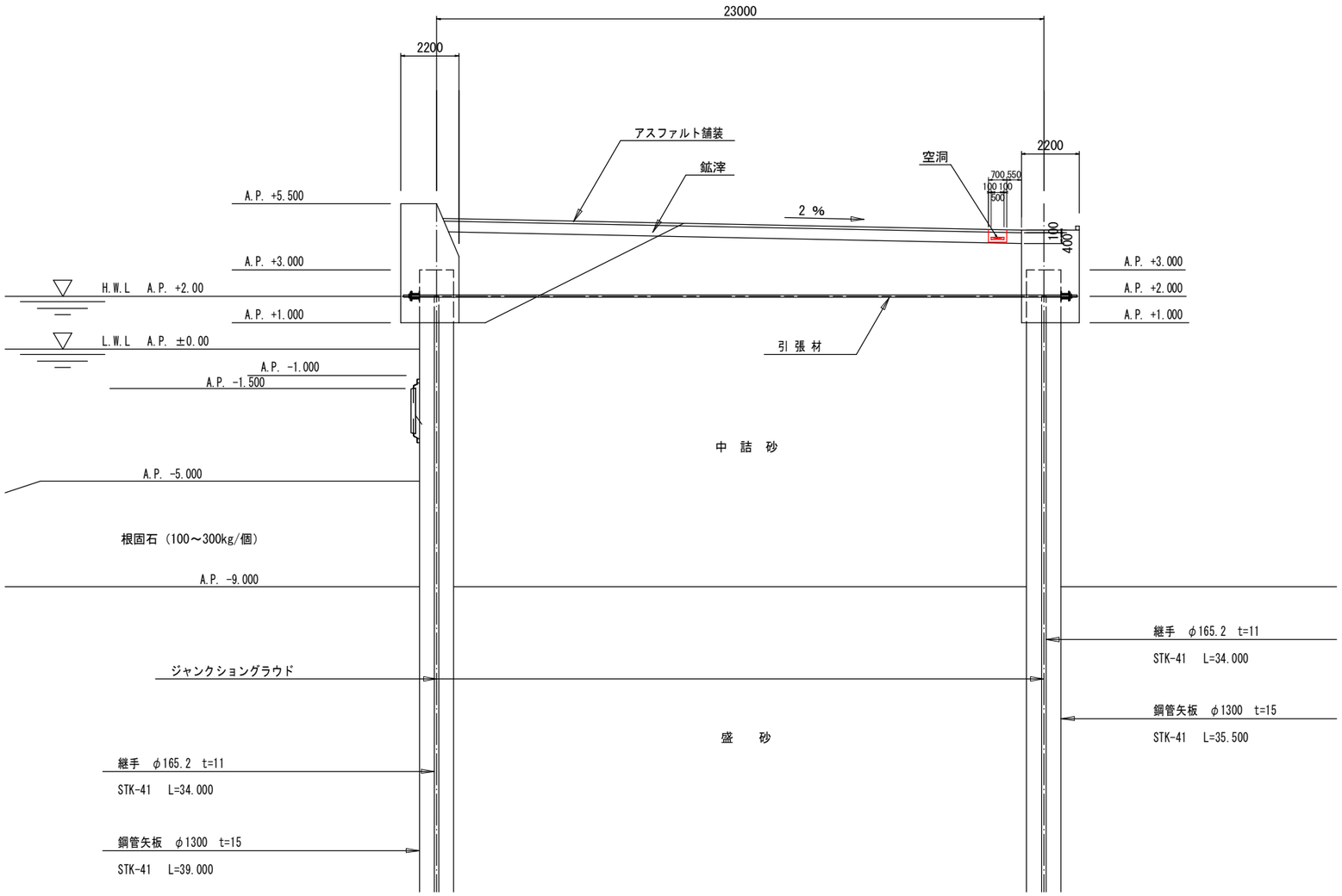

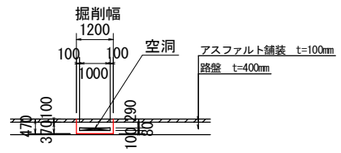

工事名	蘇我地区廃棄物埋立処分場護岸補修業務委託		
図面名	No. 30外周道路空洞補修断面図		
作成年月日	令和6年3月31日		
縮尺	1:200(A1)	図面番号	4-05　/　37
会社名			
事業者名	千葉市環境局資源循環部廃棄物施設維持課 廃棄物埋立管理事務所		

No.31外周道路空洞補修断面図 S=1:200 (A1)

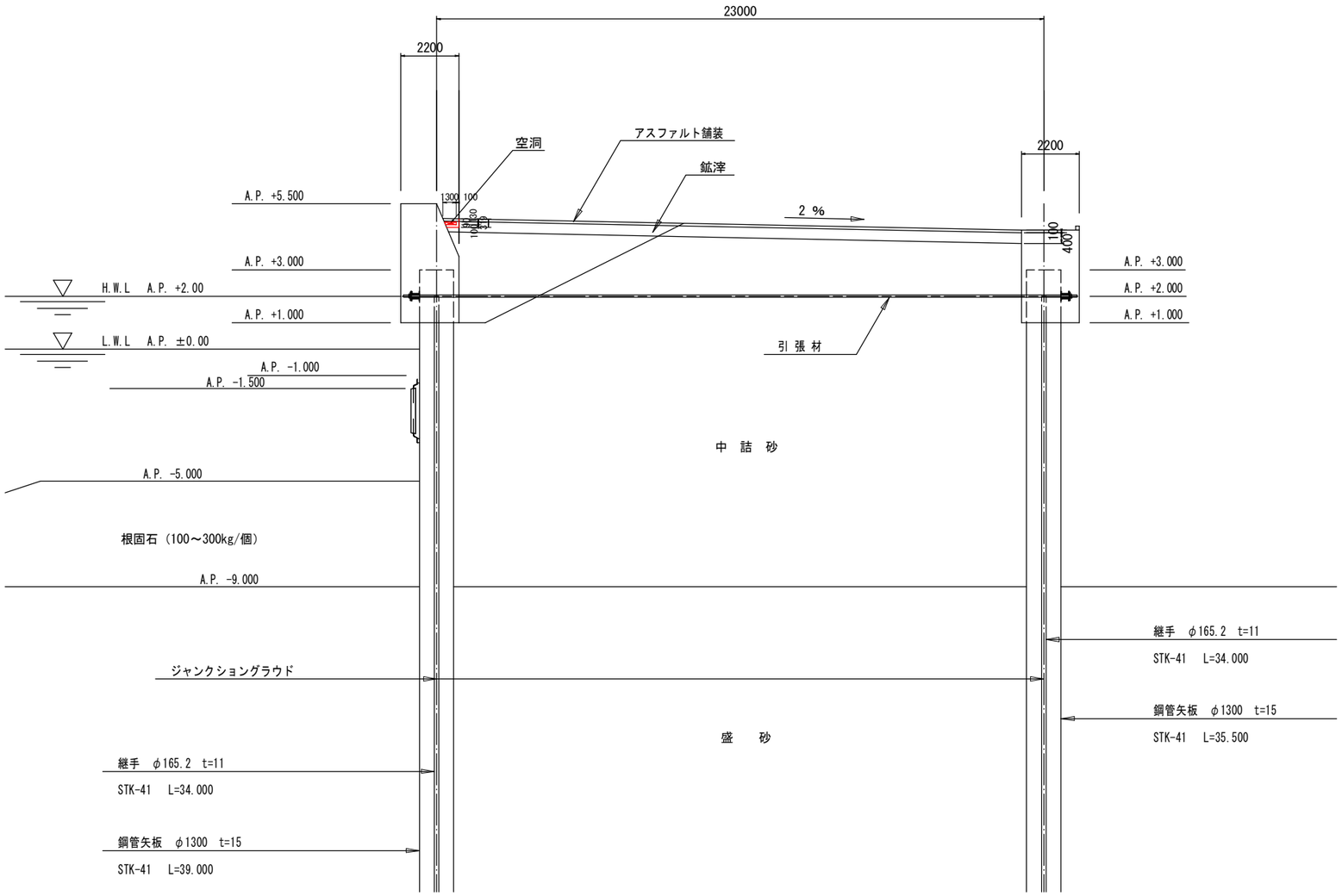

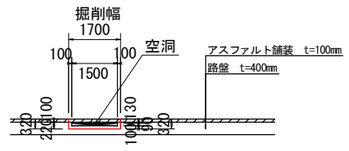

工事名	蘇我地区廃棄物埋立処分場護岸補修業務委託		
図面名	No.31外周道路空洞補修断面図		
作成年月日	令和6年3月31日		
縮尺	1:200 (A1)	図面番号	4-06 / 37
会社名			
事業者名	千葉市環境局資源循環部廃棄物施設維持課 廃棄物埋立管理事務所		

No.32外周道路空洞補修断面図

S=1:200(A1)

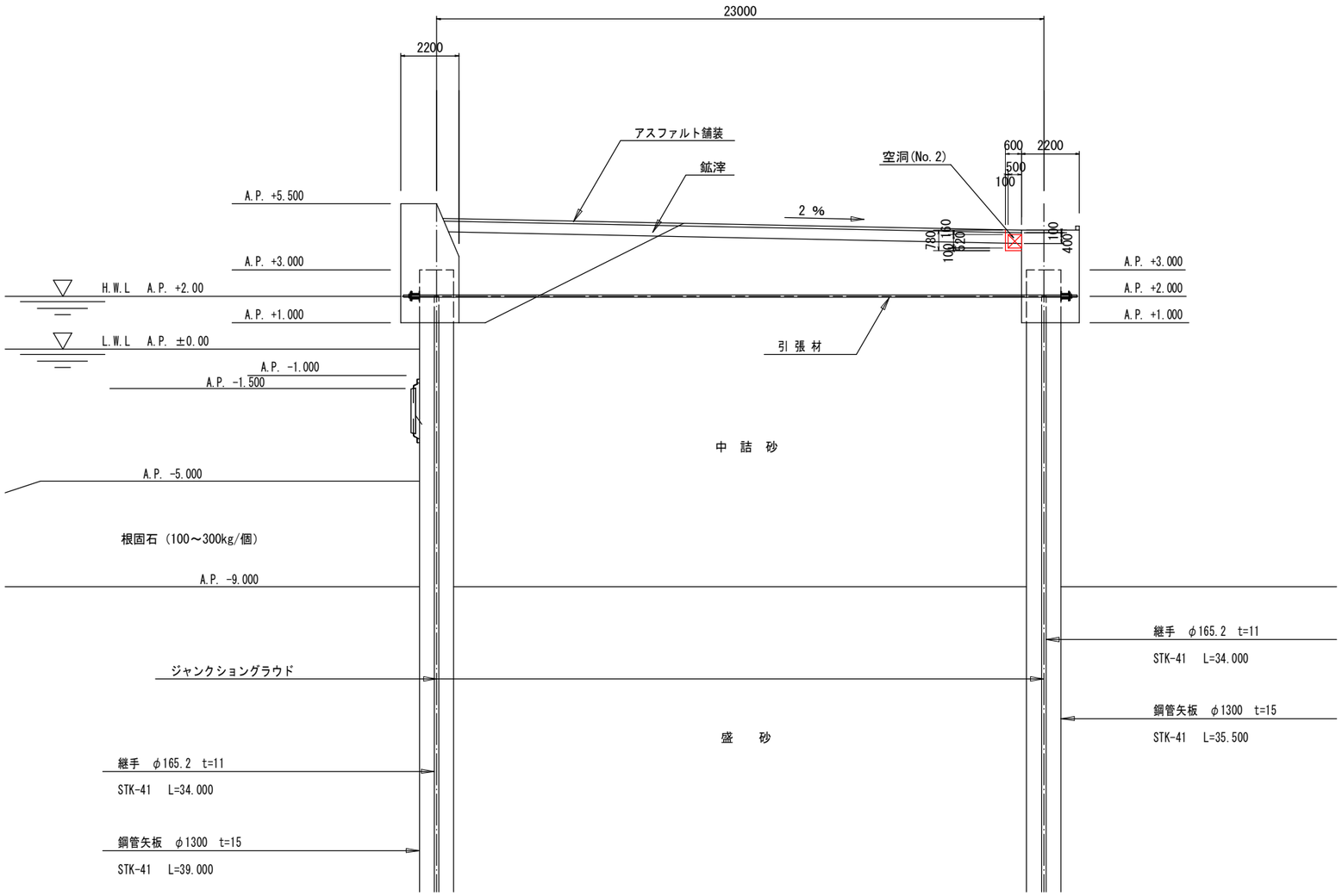

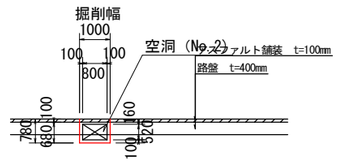

工事名	蘇我地区廃棄物埋立処分場護岸補修業務委託		
図面名	No.32外周道路空洞補修断面図		
作成年月日	令和6年3月31日		
縮尺	1:200 (A1)	図面番号	4-07 / 37
会社名			
事業者名	千葉市環境局資源循環部廃棄物施設維持課 廃棄物埋立管理事務所		

No. 33外周道路空洞補修断面図　S=1:200 (A1)

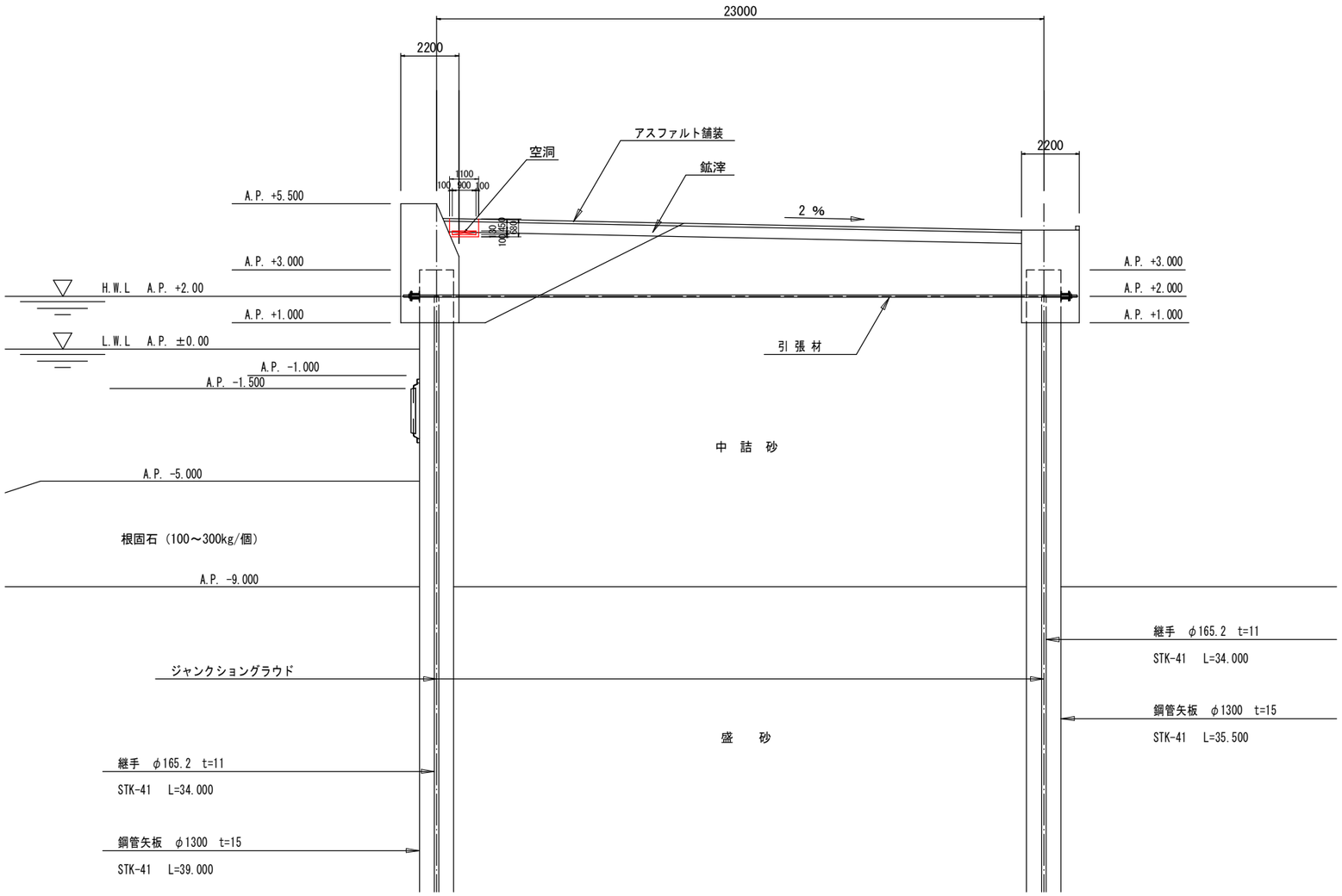

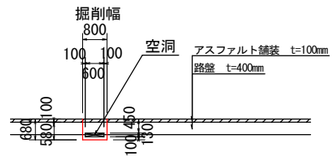

工事名	蘇我地区廃棄物埋立処分場護岸補修業務委託		
図面名	No. 33外周道路空洞補修断面図		
作成年月日	令和6年3月31日		
縮尺	1:200 (A1)	図面番号	4-08 / 37
会社名			
事業者名	千葉市環境局資源循環部廃棄物施設維持課 廃棄物埋立管理事務所		

No. 34外周道路空洞補修断面図 S=1:200 (A1)

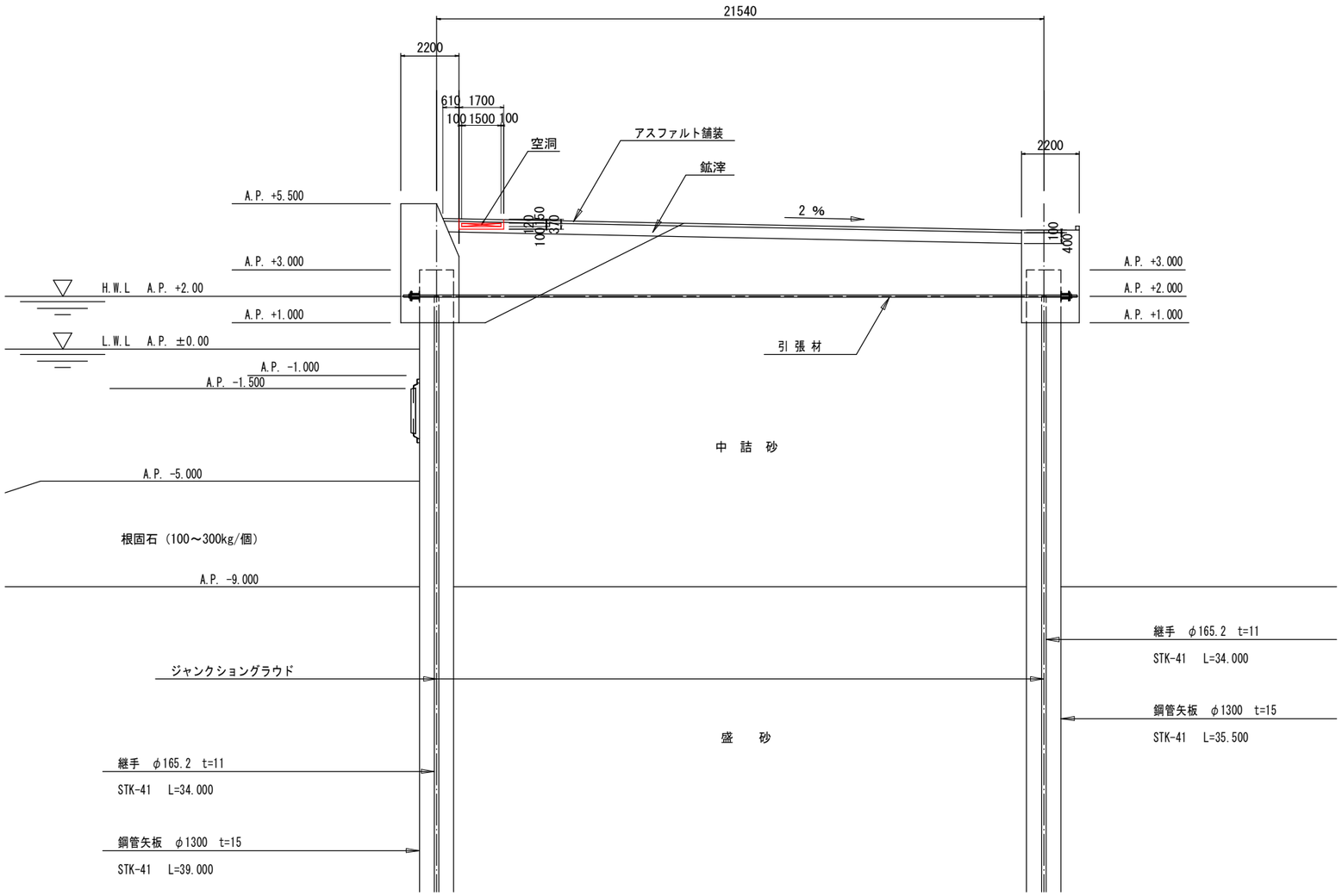

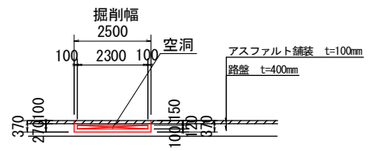

工事名	蘇我地区廃棄物埋立処分場護岸補修業務委託		
図面名	No. 34外周道路空洞補修断面図		
作成年月日	令和6年3月31日		
縮尺	1:200 (A1)	図面番号	4-09 / 37
会社名			
事業者名	千葉市環境局資源循環部廃棄物施設維持課 廃棄物埋立管理事務所		

No.35外周道路空洞補修断面図　S=1:200(A1)

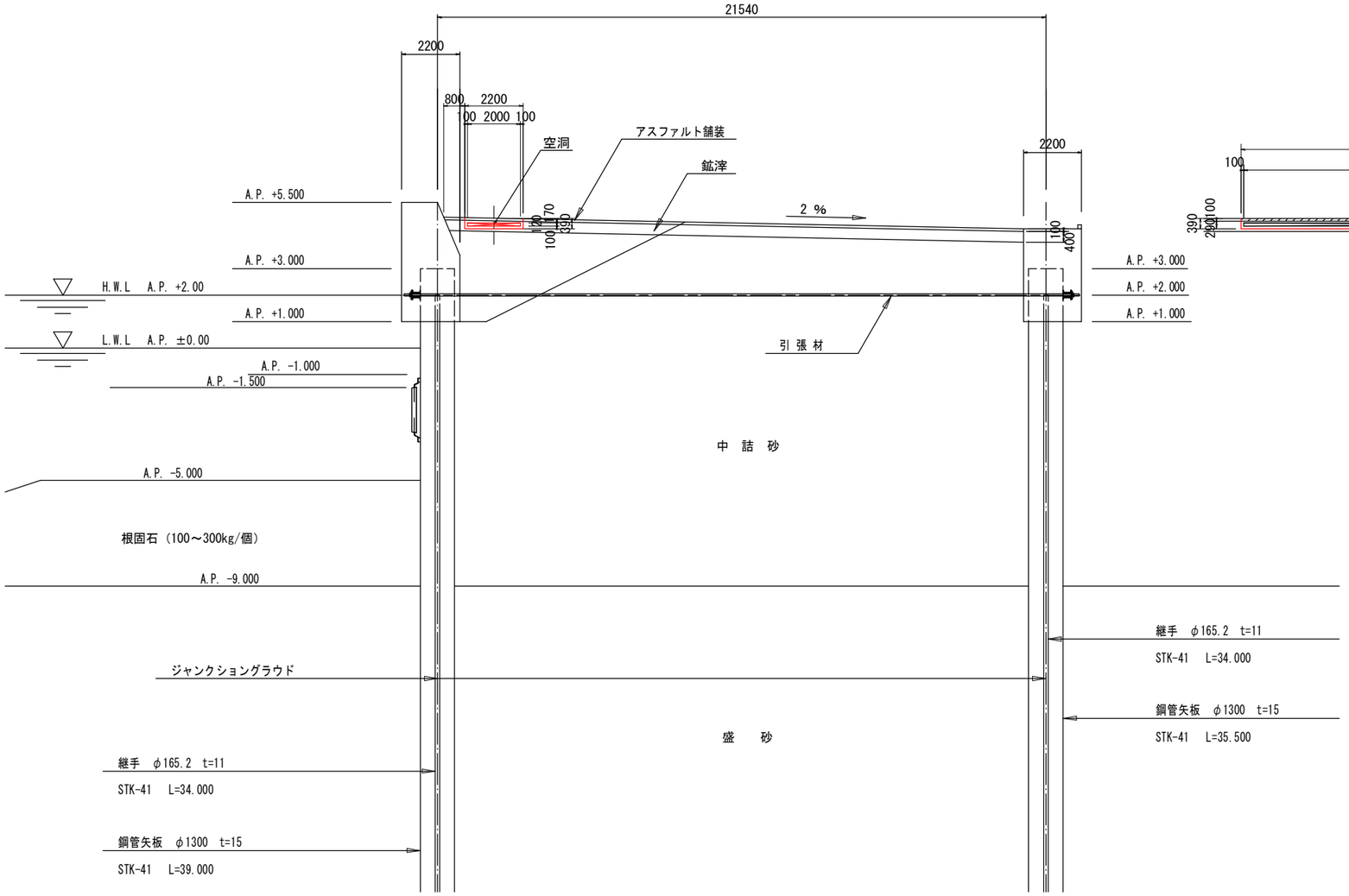

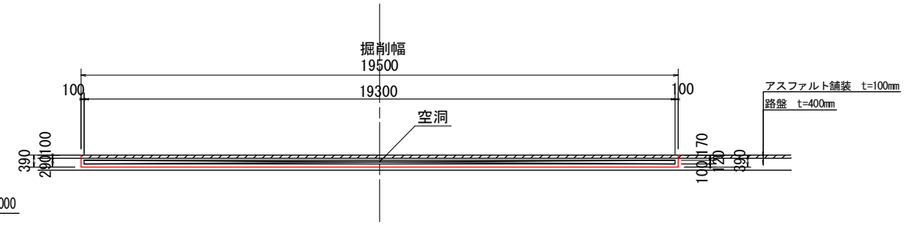

工事名	蘇我地区廃棄物埋立処分場護岸補修業務委託		
図面名	No.35外周道路空洞補修断面図		
作成年月日	令和6年3月31日		
縮尺	1:200(A1)	図面番号	4-10 / 37
会社名			
事業者名	千葉市環境局資源循環部廃棄物施設維持課 廃棄物埋立管理事務所		

No. 36外周道路空洞補修断面図 S=1:200 (A1)

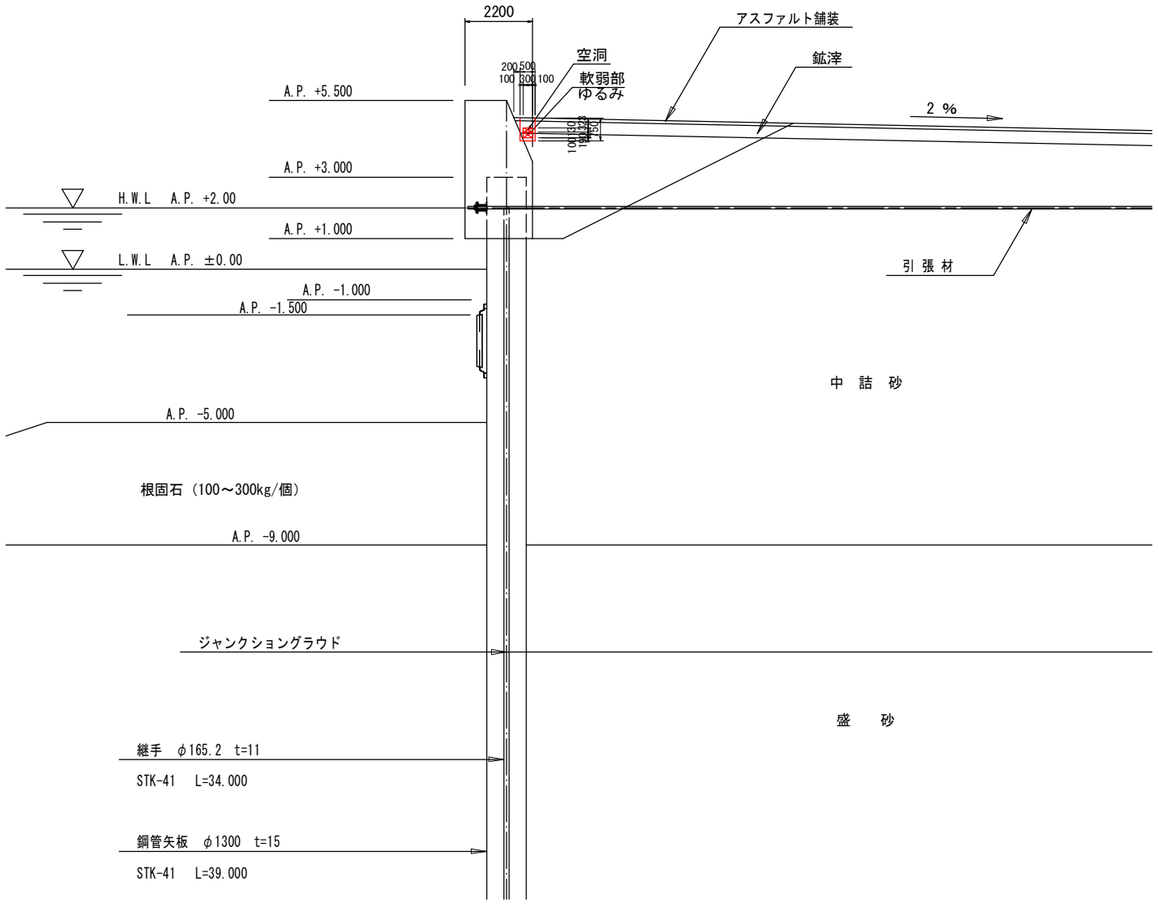

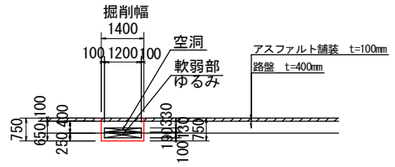

工事名	蘇我地区廃棄物埋立処分場護岸補修業務委託		
図面名	No. 36外周道路空洞補修断面図		
作成年月日	令和6年3月31日		
縮尺	1:200 (A1)	図面番号	4-11 / 37
会社名			
事業者名	千葉市環境局資源循環部廃棄物施設維持課 廃棄物埋立管理事務所		

No.37外周道路空洞補修断面図 S=1:200(A1)

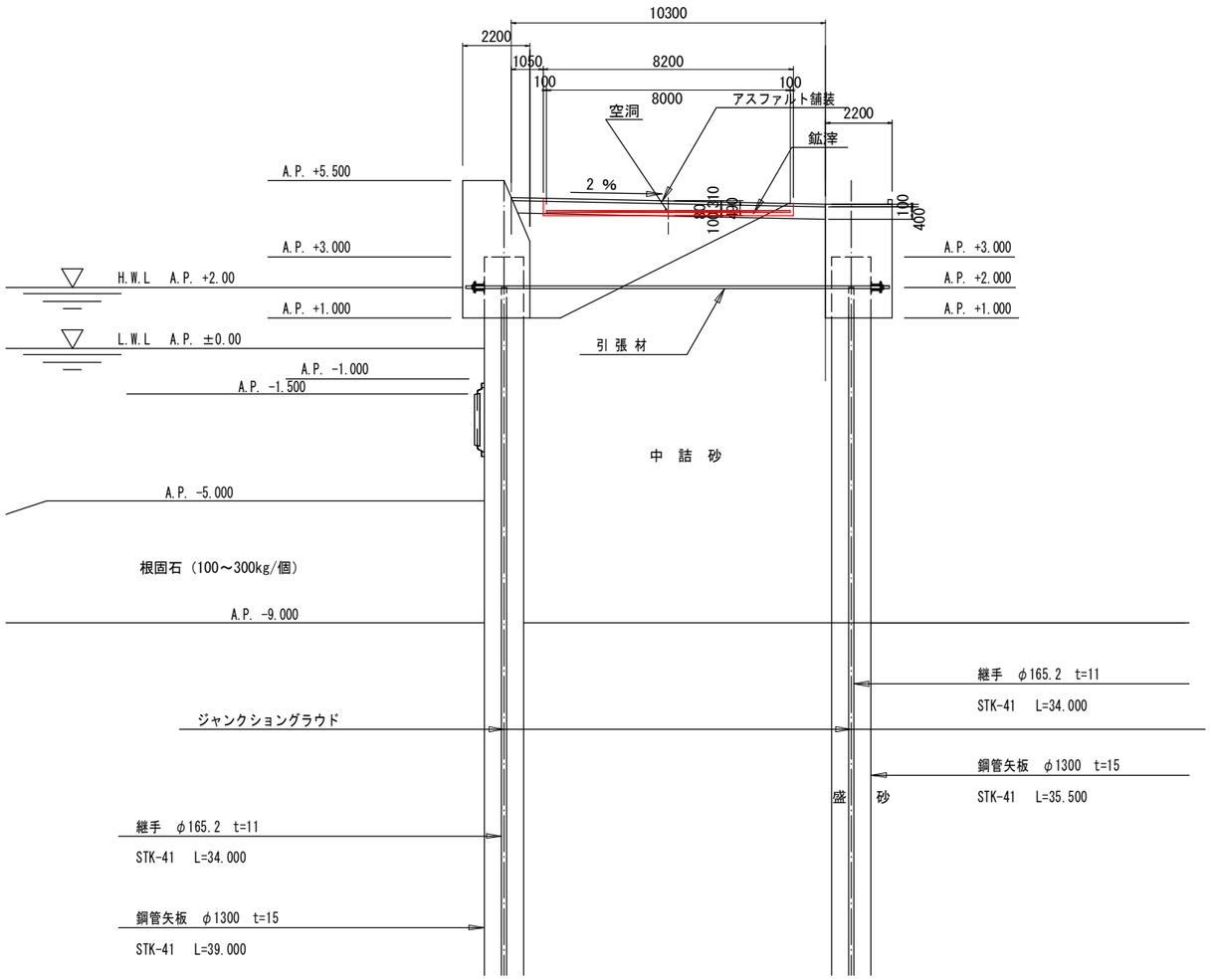

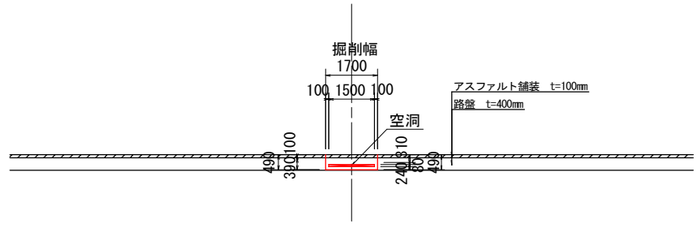

工事名	蘇我地区廃棄物埋立処分場護岸補修業務委託		
図面名	No.37外周道路空洞補修断面図		
作成年月日	令和6年3月31日		
縮尺	1:200(A1)	図面番号	4-12 / 37
会社名			
事業者名	千葉市環境局資源循環部廃棄物施設維持課 廃棄物埋立管理事務所		

No.38外周道路空洞補修断面図　S=1:200 (A1)

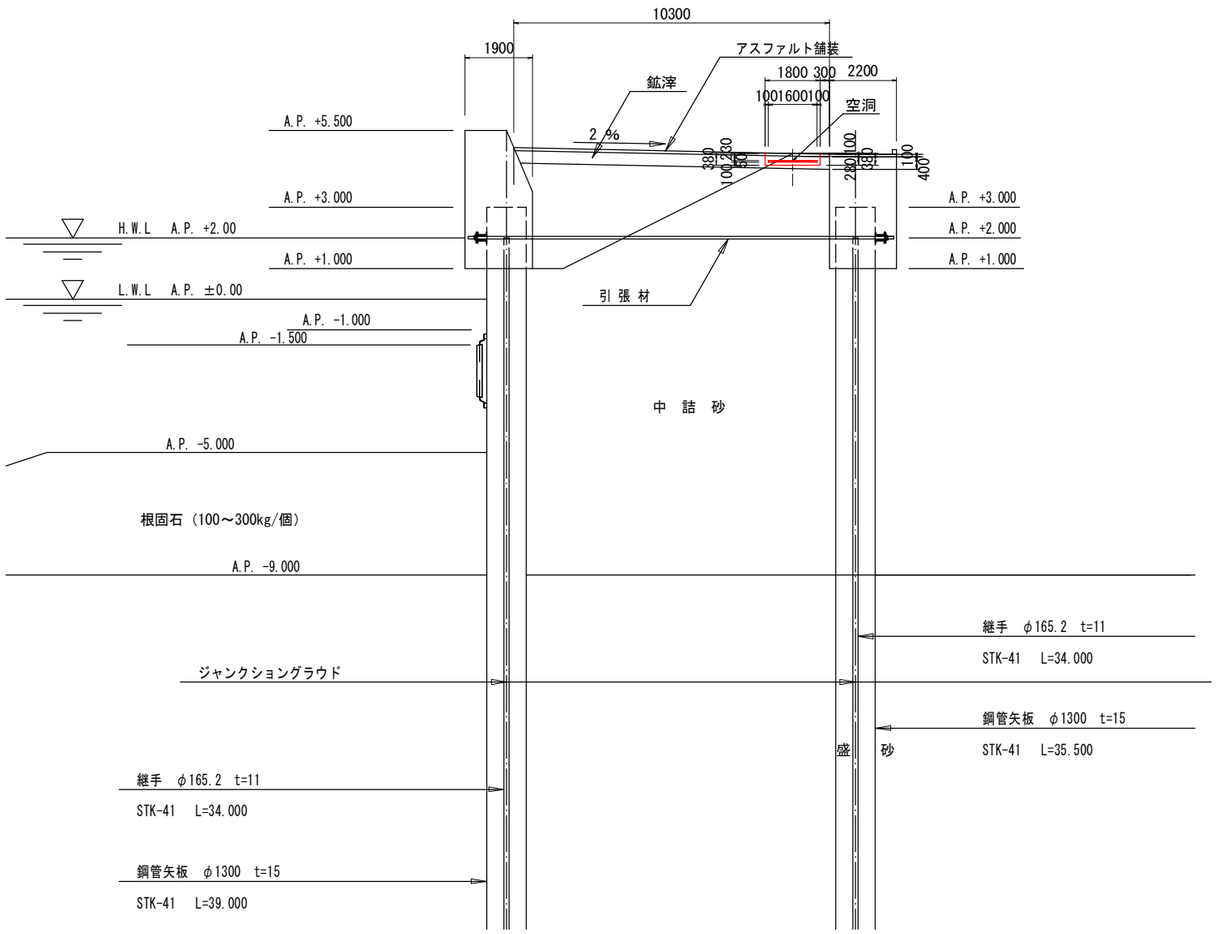

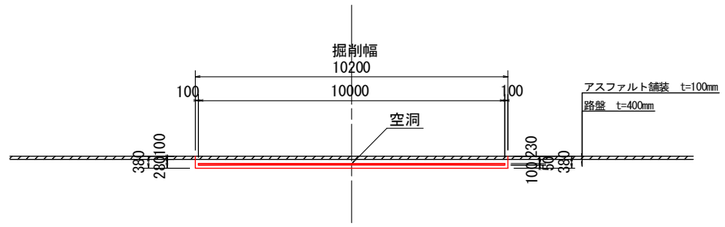

工事名	蘇我地区廃棄物埋立処分場護岸補修業務委託		
図面名	No.38外周道路空洞補修断面図		
作成年月日	令和6年3月31日		
縮尺	1:200 (A1)	図面番号	4-13 / 37
会社名			
事業者名	千葉市環境局資源循環部廃棄物施設維持課 廃棄物埋立管理事務所		