雨水貯留槽・湧水槽　参考平面図

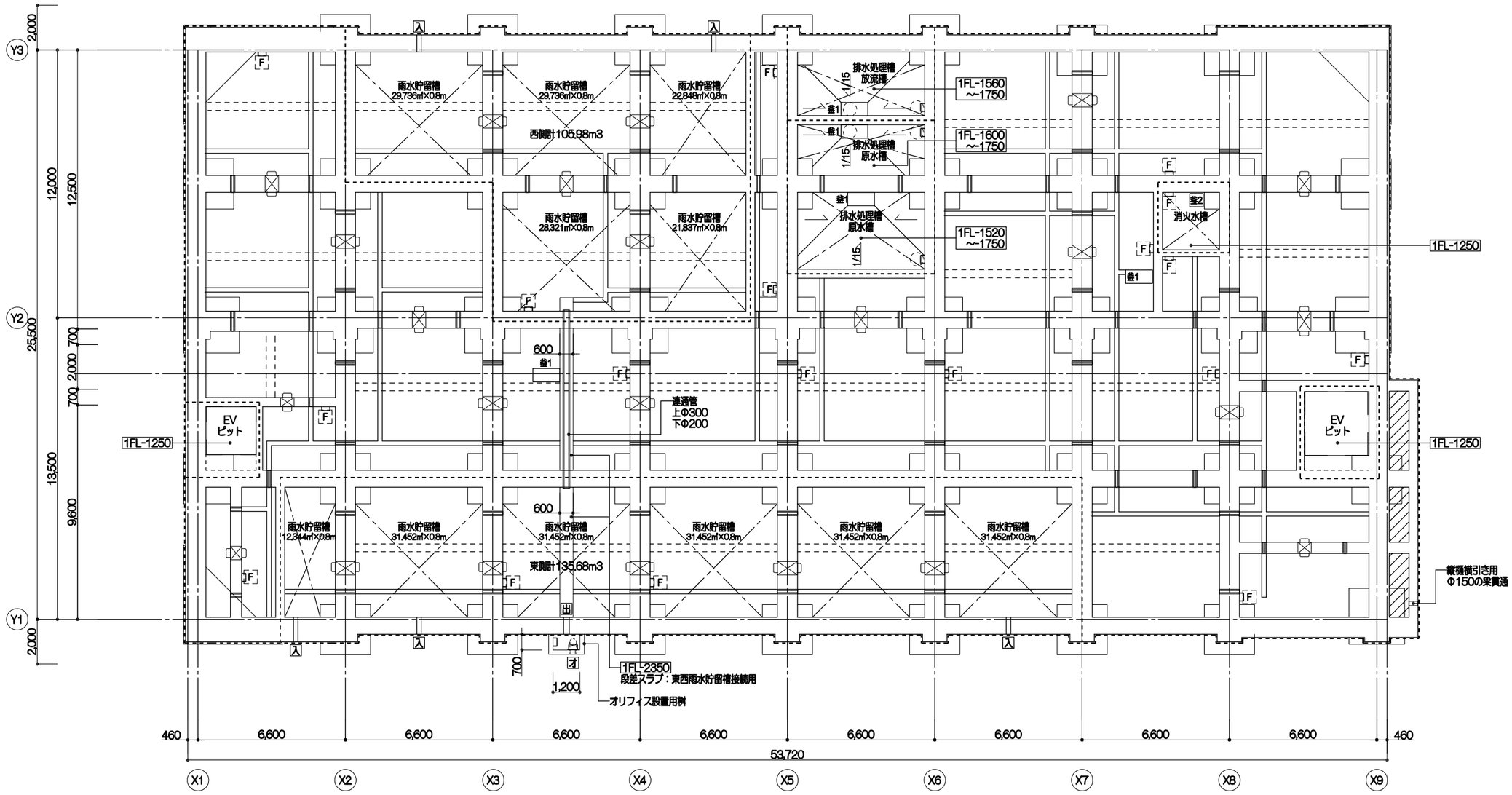

ピット平面図

凡例

	人通孔Φ600 上部SUS手がかり付き		排水溝　W200xH50 モルタル金ごて仕上（防水剤入り）※	入	雨水貯留槽流入管 Φ200orΦ250(外構図による)
	通気管　φVP100 ピット天井スラブ下250 連通管　VPφ175半割り ピットスラブ上		SUSタラップ	出	雨水貯留槽流出管 上Φ300・下Φ200
釜1	釜場1 600×1200×H600 床・立上 防水モルタル金ゴテ仕上		止水板	オ	オリフィス
釜2	釜場2 600×600×H600 床・立上 防水モルタル金ゴテ仕上	F	1階床　床点検口		埋戻し
		M	1階床　マンホール		

注
1.特記なき場合、ピットレベル1FL-1750とする。
2.1階床断熱範囲は、下記以外とする。
　排水処理槽、EVピット、埋戻し
3.排水溝モルタル金ごて仕上（防水剤入り）は、
　排水溝底面をモルタル（防水剤入り）塗り程度の
　補修を行うこと。
4.雨水貯留槽容量計=241.66m3

設計年月日	令和　4年　5月　日	変更年月日	令和　年　月　日	変更年月日	令和　年　月　日	図面名	ピット平面図	縮尺	S=1/100(A1) S=1/200(A3)	図面番号	A-24
特記事項		特記事項		特記事項				R			

機器番号	設置場所		機器名称	形式	特記事項	機外インタロック機器番号	電源種別			制御盤			電源容量			形状寸法（参考値）			運転重量 kg（参考値）	運転音 dB（参考値）	台数	機器型番（メーカー）
	階	室名					種別	50Hz Φ	V	区分	遠方操作	遠方表示	消費電力 kW	定格出力 kW	最大負荷電流 A	W mm	L mm	H mm				
TW-1	-	屋外	受水槽		型式：FRP製　パネル式　複合板（保温付）　屋外設置型　中仕切付（2槽式）			-	-	-	-	-	-			4000	2000	2000	11205		1基	コンクリート基礎（建築工事）
					パネル寸法：4.0×2.0×2.0H（有効1.5H）　有効水量：10m3														（有効水量			
					耐震：1.5G　水槽透光率：0.01%以下														貯留時）			
					電動緊急遮断弁（制御盤、バッテリー内蔵）50×2、定水位弁（電磁弁共）50×2、電極（5P+3P）×2（波動防止装置付）		H	1	100	O	-	O	0.06									
					電極取付座×4、背かご付SUS製タラップ×2、PVC製内タラップ×2、MH600φ×2（鍵付・二重蓋）																	
					スロッシング対応（天板）、整流板、配管サポート、水栓取出口×2																	
					通気口　100φ×2、連結管、鉄骨架台150H、他付属品一式																	
TE-1-1	屋上	-	給湯用膨張タンク		型式：密閉型膨張タンク			-	-	-	-	-	-						5.3		1	ST-17（日立金属）
					材質：鋼板製　耐震：2.0G																	
					最高圧力：0.5MPa																	
					タンク容積：16.6L　最大使用受水量：8.2L																	
					圧力計、空気抜き弁、低圧膨張タンク用固定金具、他付属品一式																	
PU-1	-	屋外	給水ポンプ		型式：推定末端圧力一定給水ユニット　設計用水平震度：1.0G	TW-1	H	3	200	O	-	O	7.5			1070	580	697	260		1組	NX-VFC63-7.5D-e（テラル）
					容量：65φ×50φ×510L/min×45m																	コンクリート基礎（建築工事）
					運転方式：2台単独交互運転																	
					制御盤（SC・ELB・電流切替機能付・外部警報端子）																	
					圧力計、連成計、防振ゴム、屋外カバー、他付属品一式																	
WHG-1	屋上	-	連結式ガスマルチ給湯器		型式：潜熱回収瞬間式　屋外壁掛設置			1	100	O	O	O	0.429			480	300	750	55		1組	GQ−C5042WZ（ノーリツ）
					給湯能力：150号（50号×3）　加熱能力：261.6kW　最低使用圧力：450kPa　最高使用圧力：1.0MPa														（満水時）		（3台）	コンクリート基礎（建築工事）
					ガス消費量：13A　275.7kW																	
					システムコントローラー、リモコン配管キット、フレキキット、配管カバー、制御盤																	
					即出湯ポンプユニット（逃し弁、エア抜き弁、逆止弁、膨張タンク、循環ポンプ、気水分離器）、壁固定金物、壁掛設置用架台、他付属品一式																	
WHE-1	1	車椅子WC×2	電気給湯器	雑湯用	型式：壁掛形貯湯式　貯湯量3L			1	100	-	-	-	0.6			210	133	297	6		18	REWF03B1（TOTO）
		男子更衣室・休憩室×2			加熱能力：0.6kW　最低使用圧力：0.05MPa（手動水栓）、0.1MPa（自動水栓）														（満水時）			車いすWC×2個は、器具リスト多機能トイレ
		女子更衣室・休憩室×2			外付けウィークリータイマー（各所×1）、逃し弁、排水ホッパー、連結管、止水栓、付属品一式																	パックの電気温水器と同一機器である。
	各階	WC（M）北×6																				
		WC（W）北×6																				
WHE-2	1	WC（M）南×1	電気給湯器	雑湯用	型式：壁掛形貯湯式　貯湯量1L			1	100	-	-	-	0.505			160	85.5	320	3.4		2	REA01（TOTO）
		WC（W）南×1			加熱能力：0.505kW　最低使用圧力：0.05MPa														（満水時）			
					外付けウィークリータイマー、減圧弁、水栓、止水栓、付属品一式																	
WHE-3	1	工務室×1	電気給湯器	飲用	型式：床置形貯湯式　貯湯量12L　最高沸かし上げ温度90℃			1	100	-	-	-	1.1			250	320	402	23		3	REKB12A12（TOTO）
		守衛室・中央監視室×1			加熱能力：1.1kW　最低使用圧力：0.05MPa														（満水時）			
		事業者控室×1			ウィークリータイマー、自動給排水機能、減圧弁、逃し弁、転倒防止金具、排水金具、アングル形止水栓、付属品一式																	
WHE-4	1	給湯室	電気給湯器	飲用	型式：床置形貯湯式　貯湯量25L　最高沸上げ90℃			1	200	-	-	-	2.0			360	420	401	39		3	REKB25A22（TOTO）
	2.3	リフレッシュコーナー			加熱能力：2.0kW　最低使用圧力：0.05MPa														（満水時）			
					ウィークリータイマー、自動給排水機能、減圧弁、逃し弁、転倒防止金具、排水金具、アングル形止水栓、付属品一式																	
PD-1	ピット	湧水釜場	湧水ポンプ		型式：汚水用水中ポンプ		H	3	200	O	-	O	0.4×2			-	-	-	20		2組	550PV-5.4（テラル）
					容量：50φ×150L/min×6m																（4台）	
					運転方式：自動交互非常時同時運転																	
					飛越運転制御（①追従満水警報兼用②起動③停止④空転防止）																	
					フロートスイッチ、水中ケーブル（20m）、制御盤、漏電遮断器付、他付属品一式																	
PFU-1	1	消火ポンプ室	屋内消火栓ポンプ		型式：ユニット型		E	3	200	O	-	O	7.5			700	400	1062	197		1	NKP-KB-NXF50X50-4-57.5-e
					容量：50φ×300L/min×78m																	（テラル）
					呼水槽50L、制御盤、圧力計、連成計、防振架台、漏電警報付、他付属品一式																	コンクリート基礎（建築工事）
TF-1	屋上	-	消火用補給水槽		型式：FRP製　パネル式　屋外設置型			-	-	-	-	O	-			1000	1000	1000	685		1	コンクリート基礎（建築工事）
					パネル寸法：1.0×1.0×1.0H（有効0.5H）　実容量：0.5m3														（有効水量			
					耐震：2.0G														貯留時）			
					電極棒3P、電極取付座、平架台150H（溶融亜鉛メッキ）、SUS防虫網、点検用マンホール（一重蓋、鍵付）、通気口、防波管																	
H-1-1	1~3	-	屋内消火栓		型式：1号消火栓、消火器BOX兼用型					-	-	-	- -	-			-	-	-		4	
					消火栓弁40A、ノズル40A、ホース40A×15m×2、他付属品一式																	
H-1-2	2~3	-	屋内消火栓		型式：1号消火栓、消火器BOX兼用型					-	-	-	- -	-			-	-	-		2	
					消火栓弁40A、ノズル40A、ホース40A×15m×2、延長ホース15m×2本組込、他付属品一式																	
H-2	3	電気室	大型消火器		型式：ABC粉末大型消火器50型			-	-	-	-	-	-			-	-	-			1	

（注記）電源について
（種別）法規上必要な非常・予備電源はE，
保安上必要な電源はHとする。

制御盤について
（区分）記入なき限り電気設備工事とし，
機器付属の場合はO印とする。
（遠方表示）遠方操作を必要とするものはO印とする。

高調波対策について
可変速電動機用インバーターによる運転制御あるいは
風量・水量調整を行う場合は，制御盤に高調波などに
よる障害を防止するためのインバーター盤リアクトル
（DCL+ACL）などを設ける。

電気温水器について
電気温水器の定格加熱能力及び定格消費電力はJIS C 9219 の定格条件及び試験方法による

設計年月日	令和　4年　5月　日	変更年月日	令和　年　月　日	変更年月日	令和　年　月　日	図面名	衛生設備工事 機器リスト	縮尺	S=N.S(A1) S=N.S(A3)	図面番号	M-101
特記事項		特記事項		特記事項							

	器具名称	品番	メーカー	仕様	個数 1階 工務室	給湯室	WC(W)南	WC(M)南	車椅子WC	WC(W)北	WC(M)北	女子更衣室・休憩室	男子更衣室・休憩室	守衛室・中央監視室	事業系ー般廃棄物保管場所	事業者控室	排水処理室		2階 廊下	リフレッシュコーナー	WC(W)	WC(M)	洗浄室	3階 リフレッシュコーナー	WC(W)	WC(M)	階	階	階	階	階	階	階	階	屋外	屋上	合計	備考
G	床置床排水大便器	CFS494CHNA	TOTO	CS494J(掃除口付床置床排水大便器)			1	1		3	2										2	2			2	2													15	温水洗浄便座：AC100V 1,262W
				TV565P(大便器フラッシュバルブ)																																			
				TCF5830S(温水洗浄便座　擬音装置付																																			
				YH702(棚付二連紙巻器)																																			
				エコリモコン																																			
				付属品一式																																			
G	壁掛壁排水大便器	C550NU	TOTO	C550NU(壁掛壁排水大便器)					1																														1
				TEFV70ER(大便器自動フラッシュバルブ)																																			
				TCF5534AHY(温水洗浄便座) 擬音装置付																																			
				YH702(棚付二連紙巻器)																																			
				エコリモコン																																			
				EWC382CR(背もたれ)																																			
				付属品一式																																			
G	自動洗浄壁掛小便器	UFS900R	TOTO	HP900D(壁排水フランジ（50塩ビ管用）)							3											2				2													7
				付属品一式																																			
	カウンター式洗面器	L502	TOTO	TENA41AH(台付自動水栓)						2	2	2	2								2	2			2	2													17
				TLK05202J(水石鹸入れ)																																			
				付属品一式																																			
	壁掛洗面器	L270DM	TOTO	TENA40AH(台付自動水栓)					1																														1
				TS126AR(水石鹸入れ)																																			
				TL220D(バックハンガー)																																			
				付属品一式																																			
G	洗面器	LSE870RNAPFRMR	TOTO	HP870FR(トラップカバー)			1	1																															2
				L870AM(壁掛手洗器)																																			
				TEL592AC1(手洗器用自動水栓、電気温水器一体型(WHE-2))																																			
				TL60NP(壁排水金具)																																			
				TLK05201J(水石けん入れ)																																			
				付属品一式																																			
	掃除用流し	SK22A	TOTO	T23AEQ20 C（槽水栓）						1												1				1													3
				T37SGEP（床排水金具）																																			
				TK22（リムカバー）																																			
				TN114（アングル形止水栓）																																			
				T9R(バッグハンガー)																																			
				TH403G(鎖付ゴム栓部)																																			
				付属品一式																																			
	コンパクトオストメイトパック	UAS81RSB1NW	TOTO	UTR141(側板)					1																														1
				リモコン洗浄ユニット																																			
				水石けん入れ																																			
				紙巻器																																			
	緊急止水弁付洗濯用水栓	TW11GR	TOTO		1																																		1
G	散水栓	T28AKUH13	TOTO	キー式、SUS製水栓柱600H																																4		4
G	槽水栓	T28AUNH13	TOTO												1		1						1														4	7
G	散水栓	T28UNH13	TOTO																																	6		6
	散水栓ボックス	BS-1DH-K	ホーコス	キー式、ドーム型																																6		6
	緊急シャワー&洗眼器	530-5・450FS	日本エンコン	洗水パン(建築工事)															2																			2
	熱湯栓付台付シングル混合水栓	T336DR	TOTO			1								1		1				1				1															5
	台付シングル混合水栓	TKS05306J	TOTO		1																																		1
	壁付シングル混合水栓	TKS05314J	TOTO																				1																1

（注記）
注１）　棚外にGと記載のある器具は、グリーン購入法対象器具を示す。

設計年月日	令和　4年　5月　日	変更年月日	令和　年　月　日	変更年月日	令和　年　月　日	図面名称	衛生設備工事 器具リスト	縮尺	S=N.S(A1) S=N.S(A3)	図面番号	M-102
設計事務所		設計事務所		設計事務所							

1. 設備概要

本設備は本施設より排出される実験排水のpH値を、硫酸・苛性ソーダにより中和処理を行います。
一旦原水槽に貯水した排水を中和処理装置に移送し、中和処理後、放流槽を経由し下水道排除基準まで処理する設備を設けます。

2. 設計条件

(1)排水の種類

実験系排水

(2)計画排水量　　7m^3/日

(3) 処理方式　　薬剤による連続式自動中和・消毒方式（全自動ｐＨ電極校正・洗浄機能付・pH監視、返送システム付）

(4) 処理能力　　3.0m^3/時

(5) 流入・処理水水質

項　目	原水水質	処理水水質
pH	3～11	5～9

(6) 基本機能

1) pH調整は、pHアンプ+A/D変換器を経由したシーケンサープログラムによるPID制御。
2) 校正・洗浄必要頻度の高いpH電極については、全自動無人運転にてpH電極2点校正と洗浄が可能な省力化機能を有します。
3) 消毒剤の定量注入（可変式）により、大腸菌群その他微生物の繁殖を抑制し、
排水の腐敗防止や水槽・配管設備にスライムが発生するの防止します。
4) 警報履歴、放流pH値をUSBメモリに記録します。

(7) 配管材質

使用用途	名　称	規格番号	記　号
排水管、圧送管、給水配管（二次側）	硬質塩化ビニル管	JIS K 6741/42	VP
給水配管（一次側）	耐衝撃性塩化ビニル管	JIS K 6741/42	HIVP
エアー管	耐熱性硬質ポリ塩化ビニル管	JIS K 6776/77	HTVP
薬液移送管（保護管:VE）	塩化ビニルブレードホース	―――	―――

(1) ユニット内はメーカー仕様とします。
(2) 支持金物はSS+錆び止め塗装仕上げ、ボルト類は、SUS製とします。また異種管が接続する部分には絶縁処理を施します。

3. 工事区分

項　目	区分 衛生設備 排水処理	衛生設備 衛生	建築	電気	空調	備　考
躯体内装及び建築金物工事			○			
機械基礎			○			
防液提			○			耐薬品性塗装仕上げ(6面)
コンクリートピット			○			耐薬品性塗装仕上げ(6面)
マンホール工事			○			
スリーブ工事		○				
機器ならびに機器据付工事	○					
排水処理設備内配管、電気工事	○					
スリーブ貫通穴の補修	○					
給水管		○				給水栓含む排水処理設備内取合い
流入管		○				原水槽接続まで
放流管		○				排水処理設備内取合い
通気管		○				
一次側電源引込（200V）				○		排水処理設備制御盤端子台取合い
外部警報					○	排水処理設備制御盤端子台取合い
排水処理室照明・コンセント工事				○		
排水処理室内給排気工事					○	

4. 機器表

記　号	名　称	機　器　仕　様	電動機仕様 動力(kw)	相・電圧	台　数	備　考
TK-1	原水槽　（建築工事）	RC製　有効容量：　13.6m^3			1	
TK-2	放流槽　（建築工事）	RC製　有効容量：　6.8m^3			1	
N-1	流入スクリーン	SUS製			2	ストレーナ内蔵、架台付
P01,02	原水ポンプ	水中ポンプ　40A×0.14m^3/min×4.0m　(SUS+樹脂)（2極）	0.25	3φ200V	2	着脱式，自動交互運転，LC共
UN-1	中和処理ユニット	処理能力：3.0m^3/H		3φ200V	1	
	中和槽	耐蝕FRP一体成型タンク　有効容量：0.6m^3	1基			調整槽・監視槽一体型、FRP製上蓋付
		撹拌機　接液部：SUS304　竪型ベルト減速式　300rpm	0.2	3φ200V	1	FRP製取付台付
	全自動pH電極校正・洗浄装置	pH電極(調整室用×1、監視室用×1)、PP製ホルダ付 校正液タンク（2リットル）　×2槽 校正液ポンプ（チューブポンプ）×2台 洗浄セル　×1台 電動弁　×1式				pH電極2点校正と電極洗浄の操作を全自動で行い、その校正頻度、洗浄頻度および時間を個別に設定可能な省力化機能（全自動メンテナンス機能）を有すること。
	制御盤	ユニット一体型制御盤 pH変換器(調整室用×1、監視室用×1)　：pH0 ～ 14 放流PH記録計：pH0 ～ 14、1ペン式、チャート幅60mm				タッチパネル式 （メーターグラフ・ロギング・トレンド・警報履歴表示） 放流水PH・温度、運転履歴、警報履歴等をUSBメモリに記録する。
	自動三方弁	接液部：SUS		1φ200V	1	65A
UN-2	給水ユニット	PE製受水槽一体型給水ユニット　呼称容量：0.05m^3	0.2	3φ200V	1	洗浄ポンプ、給水元弁付
TK-3	酸薬液槽	角型薬液槽　PE製　：0.2m^3			1	施錠付
	薬液注入ポンプ	薬液注入ポンプ　ダイヤフラム定量ポンプ：125ml/min	0.025	3φ200V	1	
	撹拌機	撹拌機　接液部：SUS+ゴムライニング	0.09	3φ200V	1	
	フロートスイッチ	フロートスイッチ　接液部：発泡PP　フロート式			1	
TK-4	アルカリ薬液槽	角型薬液槽　PE製　：0.2m^3			1	施錠付
	薬液注入ポンプ	薬液注入ポンプ　ダイヤフラム定量ポンプ：125ml/min	0.025	3φ200V	1	
	撹拌機	撹拌機　接液部：SUS	0.09	3φ200V	1	
	フロートスイッチ	フロートスイッチ　接液部：発泡PP　フロート式			1	
TK-5	消毒剤薬液槽	角型薬液槽　PE製　：0.03m^3			1	施錠付
	薬液注入ポンプ	薬液注入ポンプ　ソレノイド駆動定量ポンプ：30ml/min	0.015	3φ200V	1	
	フロートスイッチ	フロートスイッチ　接液部：発泡PP　フロート式			1	
P11,12	放流ポンプ	水中ポンプ　50A×0.2m^3/min×9.0m　(SUS+樹脂)（2極）	0.75	3φ200V	2	着脱式，自動交互運転，LC共
B-1	曝気ブロワー	ルーツブロワー　50A×0.75m^3/min×19.6kPa　(Fc)	1.5	3φ200V	1	防振架台、FJ,CV,SV付

5. 系統図

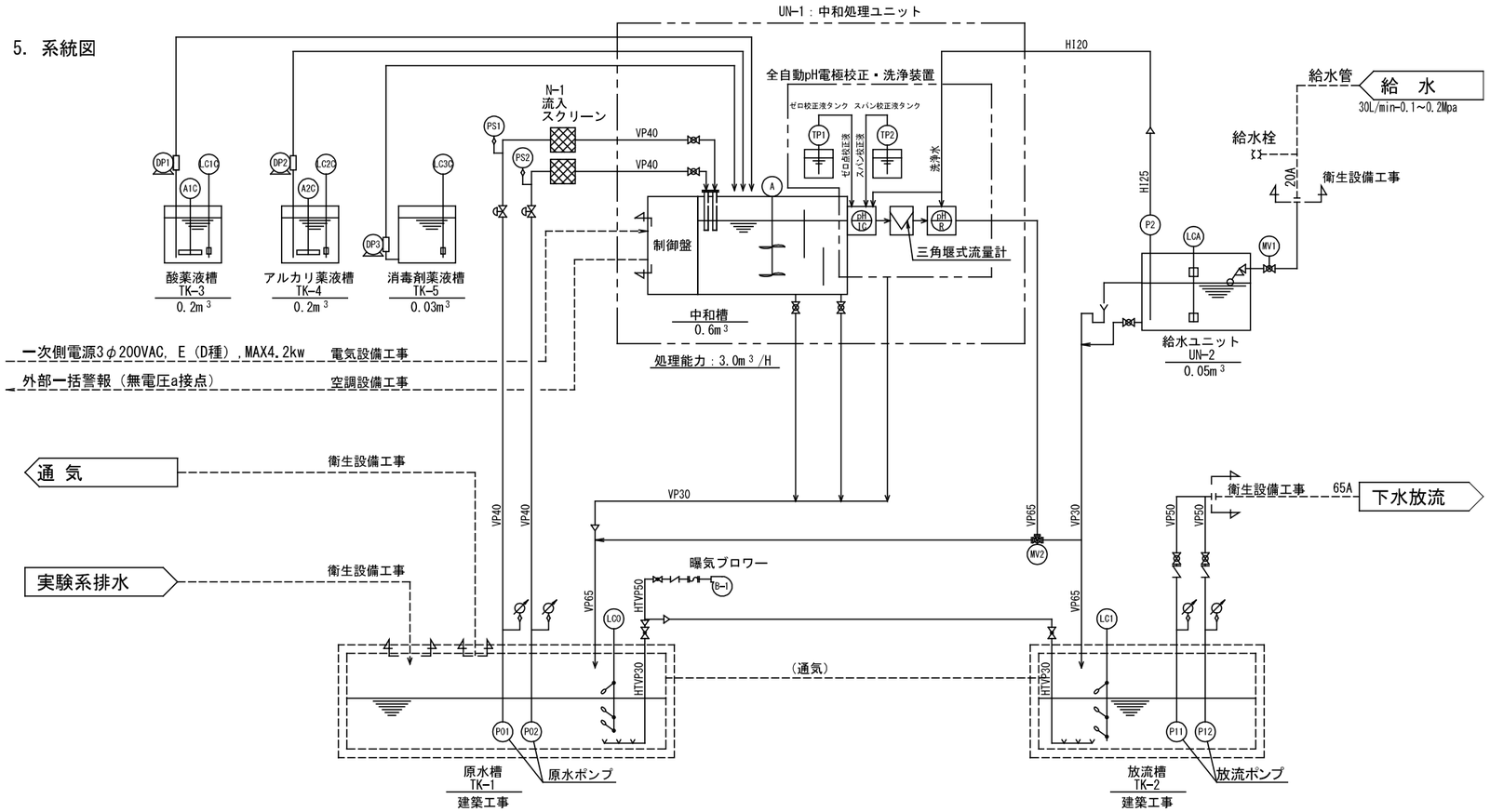

設備機器メーカー：（株）エンバイシス

設計年月日	令和　4年　5月　日	変更年月日	令和　年　月　日	変更年月日	令和　年　月　日	図面名	排水処理設備工事 概要・系統・機器図	縮尺	S=N.S(A1) S=N.S(A3)	図面番号	M-123
特記事項		特記事項		特記事項							

特 記 仕 様

A．関係法規、基準

（1）高圧ガス保安法、同施行令、一般高圧ガス保安規則、一般高圧ガス保安規則例示基準

（2）高圧ガスの配管に関する基準［KHK S 0801（2004）］／高圧ガス保安協会

B．工事範囲

（1） 減圧供給装置部及び新設ボンベスタンド 製作及び据付工事	本 工 事
（2） シリンダーキャビネット（C／C） 製作及び据付工事	本 工 事
（3） 特殊ガス供給配管工事	本 工 事
（4） 警報設備工事（可燃性ガス漏洩、酸欠、ボンベ庫ガス補充）	本 工 事
（5） シリンダーキャビネットへの電源引込工事	電気工事
（6） シリンダーキャビット用排気ブロワ、排気ブロワ用分電盤及び排気ダクト	空調工事
（7） 高圧ガス容器	別 途

C．局所配管工事 工事仕様

配 材	規 格	ＪＩＳＧ３４５９（配管用ステンレス鋼鋼管）
	管 種	SUS316LTP−SC−BA（縦目無、光輝焼鈍管）
	サイズ	外径6.35／9.53mm×肉厚各1.0mm
継 手	規 格	ＪＩＳＢ２３１２（配管用鋼製突き合わせ溶接式管継手）
	材 質	SUS304，SUS316，SUS316L
弁 類	圧力調整器	要部SUS316製、配管用圧力調整器。２次側圧力計付き。禁油禁水仕様。
	同上用手元弁	要部SUS316製、３／８”、メタルダイアフラム弁。禁油禁水仕様。
施工前処理	管・継手の洗浄	工場にて次の処理を行ったものを使用する。（1）酸洗い （2）脱脂洗浄 （3）窒素ガスフラッシング
配管施工識別及び表示	管の接合	アルゴンＴＩＧ手動溶接、アルゴンバックシール溶接
	配管方式	廊下部: 実験室天井内隠ぺい配管、実験室内: 天井下露出配管
	管の支持	横引き配管の支持間隔は1.5m以内とする。
	配管部	直線5m毎及び分岐部には、識別用ステッカーにより、ガス名と流れ方向を表示する。
	弁 類	供給装置部の弁類には開閉表示板等を取付ける。
配管部検査	配管完了後、窒素ガスによる配管パージを十分に行った後、下記の検査を行う。	
	配管系統検査	１系統ずつ加圧し、端末においてガスの流出を確認することにより、配管誤接続のないことを確認する。

検査項目	系 統		検査圧力 高圧部	検査圧力 低圧部	放置時間	備 考
耐圧検査	ガス供給装置部	LAr	1.75 MPa		20 min	注1
		H2	18.4 MPa			
気密検査	ガス供給装置部	LAr		1.0 MPa	120 min	注2
		H2		1.2 MPa		
	ガス供給装置部	LArH2		0.9 MPa		
備 考	注1．ガス供給装置部の耐圧及び気密検査は製作場所で実施し、検査成績書及び検査実施写真を提出する。 注2．ガス供給配管部の気密検査は現場で実施し、自己記録式圧力計による。					

機器表１（ガス供給装置部）

記号	名 称	数量	仕 様	
MFD 01	アルゴンガスマニホールド	1	形 式	175L 可搬式液化アルゴンガス容器 1本x2群、2本立、自動切替式
			機器・弁類構成	別図フローシート参照
			供給圧力	0.7 MPa
			供給流量	公称 10 m³/h （2時間連続運転定格）
			容器架台	SS400製、焼付塗装仕上。転倒防止チェーン上下2段付き。
			外形寸法	W2600xD600xH2080
			備 考	
MFD E1	ボンベ庫警報盤	1	形 式	屋内仕様、壁掛形制御盤キャビネット
			機 能	ガス補充警報の現場表示
			盤面器具	電源表示灯、ガス補充警報表示灯x4、その他
			外部出力	無電圧リレー接点 1ax4
			外形寸法	W500xH600xD250（参考）
	シリンダーキャビネット共通仕様		適用基準	一般高圧ガス保安規則例示基準 35．シリンダーキャビネット
			配管系仕様	弁類構成：フローシート参照
				弁 類：要部SUS316製
			本体付属品	点検窓（網切りガラス窓）、排気ダンパ、給気ガラリ
			付属制御盤	操 作：タッチパネル（TP）操作方式（カラータッチパネル液晶）
				TP表示内容：各種表示（ガス漏洩、風量低下、緊急遮断）、その他
				制御用機器：PLC、デジタル微差圧計、ガス検知部・保安電源、緊急押しボタンスイッチ
CC 01	シリンダーキャビネット（1）	1	設置場所	1階 1−31 ボンベ室
			適用ガス	47L 水素ガス容器 1本x2群、2本立、半自動切替式
			外形寸法	W900xD400xH2100
			備 考	
CC 02	シリンダーキャビネット（2）	1	設置場所	2階 2−20 誘導結合プラズマ（ICP）室
			適用ガス	10L 超高純度メタンガス容器 1本用
			外形寸法	W450xD400xH2100
			備 考	床下架台付（SSアングル鋼製,焼付塗装仕上）
CC 03	シリンダーキャビネット（3）	1	設置場所	2階 2−20 誘導結合プラズマ（ICP）室
			適用ガス	10L アンモニアガス容器 1本用
			外形寸法	W450xD400xH2100
			備 考	床下架台付（SSアングル鋼製,焼付塗装仕上）

記号	名 称	数量	仕 様	
GA 01	ガス補充警報盤(1)	1	形 式	屋内仕様、制御盤キャビネット
			設置場所	2Fクロマトグラフ室
			表 示 灯	電源表示灯、ガス補充警報灯(H2)
			外形寸法	W400xH500xD150
GA 02	ガス補充警報盤(2)	1	形 式	屋内仕様、制御盤キャビネット
			設置場所	2F 誘導結合プラズマ（ICP）室
			表 示 灯	電源表示灯、ガス補充警報灯(LAr)
			外形寸法	W400xH500xD150

機器表２（ボンベスタンド）

記号	名 称	数量	架台寸法（WxDxH）	備 考
［ 新設分 ］				
BS7 1NR	47L 1本立ボンベスタンド	8	550x450x1000	（1）鋼製、焼付塗装仕上げ （2）床面アンカーボルト取付け （3）転倒防止チェーン付き （4）架台寸法は参考とする。 （5）床下架台付（SSアングル鋼製,焼付塗装仕上）
BS7 2NR	47L 2本立ボンベスタンド	10	700x350x1000	
BS7 3NR	47L 3本立ボンベスタンド	5	920x350x1000	
BS7 4NR	47L 4本立ボンベスタンド	1	1120x350x1000	
BS1 2NR	10L 3本立ボンベスタンド	1	610x240x650	
BS1 1NR	10L 1本立ボンベスタンド	3	350x240x650	

凡 例 表

記 号	名 称	備 考
——LAr——	アルゴンガス 配管	
——H2——	水素ガス 配管	
平面図 系統図		
	系統弁/実験室入口弁	圧力調整器付き
	ライン圧力調整器	C/C計装ライン用
	ガス取出し部	手元弁+圧力調整器付き．FL+1600取付け(標準)
	ライン圧力調整器	手元弁+圧力調整器付き．FL+1700取付け(標準)
	室内持込容器	新設品。容器架台＋ガス容器（容器直結型圧力調整付き）
	シリンダーキャビネット	H2 ：水素ガス CH4：メタン NH3：アンモニア
O2	酸素ガス濃度モニタ	
	水素ガス検知部	
GLA	１点式ガス警報器	
PL	パトライト	ブザー付き
——EC——	警報配線	ガス補充警報線
——EG——	警報配線	ガス漏れ警報配線
	警報配線	パトライト配線

系 統 図

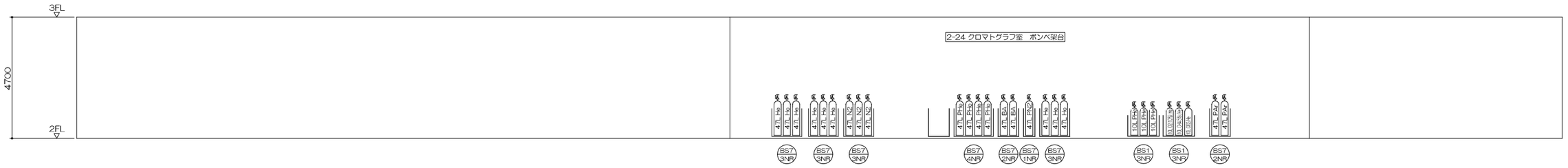

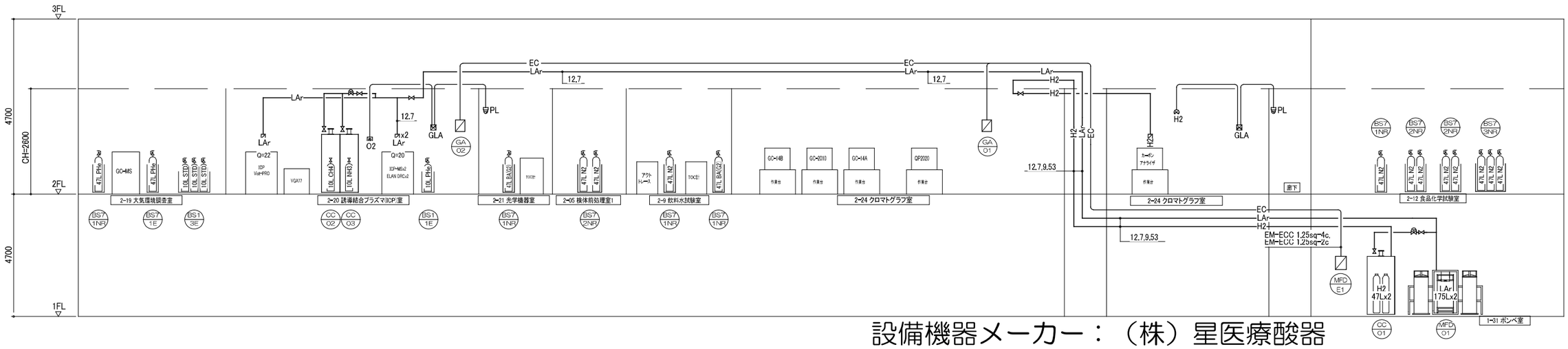

設備機器メーカー：（株）星医療酸器

設計年月日 令和 4年 5月 日	変更年月日 令和 年 月 日	変更年月日 令和 年 月 日	図面名	特殊ガス設備工事 特記仕様・機器表・系統図	縮尺 S=N.S(A1) S=N.S(A3)
特記事項	特記事項	特記事項			図面番号 M-125

機器番号	設置場所 階	設置場所 室名	機器名称	形式	特記事項	機外インタロック機器番号	電源種別 種別	50 Hz Φ	50 Hz V	制御盤 区分	制御盤 遠方操作	制御盤 遠方表示	電源容量 消費電力 kw	電源容量 定格出力 kw	電源容量 最大負荷電流 A	形状寸法（参考値） W mm	形状寸法（参考値） L mm	形状寸法（参考値） H mm	運転重量（参考値） kg	運転音（参考値） dB	台数	備考 メーカー・型番
RR-1-1	R	屋上	空気熱源ヒートポンプユニット	モジュール形	冷凍能力 151kW （外気34.7DB℃、26.5WB℃） 定格：150ｋｗ			3	200	○	○	○	冷却51.7x9台			2300	10120	3400	12060	72.9	9台×1組	ﾒｰｶｰ:東芝キャリア
				インバーターポンプ内蔵	加熱能力 111kW （外気1.8DB℃、-2.0WB℃） 定格：150ｋｗ			3	200				(定格)冷却46.3x9台						(1340×9台)			型番:RUA-SP423HK9
				9台連結形	冷水量 309L/min（14℃→7℃） （機内抵抗70kPa）								加熱49.4x9台									
				単式ポンプシステム	温水量 227L/min（38℃→45℃）（機内抵抗50kPa）								(定格)加熱44.0x9台									
				（負荷・熱源：変流量）	使用冷媒 R410A																	
				高調波対策品	容量制御 0-1%～100%（1モジュール当たり）																	
					圧縮機 9.25kW×4（INV）			3	200					(9.25×4×9台)								INV（メーカー工事）
					送風機 1.0kW×4（INV）			3	200					(1.0×4×9台)								INV（メーカー工事）
					ポンプ 309L/min×220kPa（機外）			3	200					(5.5×9台)								INV（メーカー工事）
					防振 スプリング防振架台																	
					設計用水平震度 2.0G																	
					付属品 モジュールコントローラー、水温センサー、連結金具、ストレーナー、チャッキバルブ、冷温水出入口温度端子付																	
					機能 遠方発停端子、設定温度遠隔操作機能、台数制御機能、低負荷対応制御機能、デマンド制御機能付、INV（メーカー工事）																	
RR-1-2	R	屋上	空気熱源ヒートポンプユニット	モジュール形	加熱能力 118kW （外気34.7DB℃、26.5WB℃） 定格：118ｋｗ			3	200	○	○	○	加熱35.3x3台			2300	3340	3400	3870	69.7	3台×1組	ﾒｰｶｰ:東芝キャリア
				インバーターポンプ内蔵	加熱能力 87kW （外気1.8DB℃、-2.0WB℃）			3	200				(定格)加熱31.7x3台						(1290×3台)			型番:RUA-SP333HK3
				3台連結形	温水量 242L/min（38℃→45℃）（機内抵抗60kPa）																	
				単式ポンプシステム	温水量 178L/min（38℃→45℃）（機内抵抗10kPa）																	
				（負荷・熱源：変流量）	使用冷媒 R410A																	
				年間加熱運転対応	容量制御 0-2%～100%（1モジュール当たり）																	
				高調波対策品	圧縮機 7.5kW×4（INV）			3	200					(7.5×4×3台)								INV（メーカー工事）
					送風機 1.0kW×4（INV）			3	200					(1.0×4×3台)								INV（メーカー工事）
					ポンプ 242L/min×220kPa			3	200					(3.7×3台)								INV（メーカー工事）
					防振 スプリング防振架台																	
					設計用水平震度 2.0G																	
					付属品 モジュールコントローラー、水温センサー、連結金具、ストレーナー、チャッキバルブ、冷温水出入口温度端子付																	
					機能 遠方発停端子、設定温度遠隔操作機能、台数制御機能、低負荷対応制御機能、デマンド制御機能付、INV（メーカー工事）																	
TE-2-1	R	屋上	密閉形隔膜式膨張タンク	ブラダー密閉形隔膜式	全容量 240L（有効）											610	610	1318	167		1	ﾒｰｶｰ:日立金属
			（冷温水系統）	鋼板製	最大吸収量 47L																	型番:EX-300V
				屋外仕様	最高使用圧力 0.80MPa（G）（第2種圧力容器）																	
					基準封入圧力 0.35MPa（G） 最高使用温度 95℃未満																	
					設計用水平震度 1.5G																	
TE-2-2	R	屋上	密閉形隔膜式膨張タンク	ダイヤフラム密閉形隔膜式	全容量 33L（有効）											410	410	949	45		1	ﾒｰｶｰ:日立金属
			（温水系統）	鋼板製	最大吸収量 15L																	型番:AST-100V
				屋外仕様	最高使用圧力 0.40MPa（G）（第2種圧力容器）																	
					基準封入圧力 0.35MPa（G） 最高使用温度 95℃未満																	
					設計用水平震度 1.5G																	

【共通事項】

特０１） インバーターは機器付属とし、メーカー工事とする。
特０２） ポンプモーターは高効率仕様とする。
特０３） スプリング防振は振動絶縁率90%以上とする。
特０４） RC基礎は、別途建築工事とする。
(RC基礎上部の鉄骨架台は、設備工事)
特０５） 電源は 50Hｚとし、電源容量は参考値とする。
特０６） 機器の運転音は JIS B 8613 およびJRA 4066 に準拠した音響パワーレベルを示す。
特０７） モジュールコントローラによる制御は下記とする。
①装置付属のサーミスタによる連結ユニットの台数制御
②インバーターによる能力制御、ポンプ送水量制御
特０8） 空冷モジュールチラーの定格能力及び消費電力はJIS B 8613に倣う。

【表記の説明】

（種 別） 記入なき限り一般電源とし、法律上必要な非常・予備電源はE、保安上必要な電源はHとする。
（電 圧） 記入なき限り２００Ｖとする。
（ 相 ） 記入なき限り3相とする。
（区 分） 「○」印は空調工事で制御盤集中リモコンを設ける。「－」印は不要とする。記入なき場合は電気工事とする。
（遠 方 操 作） 遠方操作を必要とするものは○印とする。
（遠 方 表 示） 遠方表示を必要とするものは○印とする。
（機外インタロック機器番号） 機外インタロックの相手番号とする。

設計年月日	令和 4年 5月 日	変更年月日	令和 年 月 日	変更年月日	令和 年 月 日	図面名	空調設備工事 機器リスト（1）	縮尺	S=N.S(A1) S=N.S(A3)	図面番号	M-201
特記事項		特記事項		特記事項							

機器番号	設置場所 階	設置場所 室名	機器名称	形式	特記事項	機外インタロック機器番号	電源種別 種別	電源種別 50 Hz φ	電源種別 50 Hz V	制御盤 区分	制御盤 遠方操作	制御盤 遠方表示	電源容量 消費電力 kw	電源容量 定格出力 kw	電源容量 最大負荷電流 A	形状寸法 W mm	形状寸法 L mm	形状寸法 H mm	運転重量 kg	運転音 dB	台数	備考 メーカー・型番
OHU-1-1	1	空調機械室	外調機	コンパクト形	(送風機)			3	200	○	○	○		1.5		710	2653	1201	550		1	INV (メーカー工事)
				(全外気)	形式：ブラグ (リミットロード)																	メーカー:新晃工業(株)
				セクション分割	能力：2,000 m3/h × 330Pa (機外)																	
					(冷温水コイル)																	
					冷却能力 33.02kW																	
					冷水流量 6ℓ/min																	
					空気条件 入口 34.7DB℃、26.5WB℃																	
					出口 12.8DB℃、12.3WB℃																	
					加熱能力 14.86W																	
					温水流量 31L/min																	
					空気条件 入口 1.8DB℃、-2.0WB℃																	
					出口 23.0DB℃、9.5WB℃																	
					損失水頭 58.1kPa																	
					(再熱・加熱コイル)																	
					再熱能力 7.2kW																	
					温水流量 15L/min																	
					空気条件 入口 12.8DB℃、12.3WB℃																	
					出口 23.0DB℃、16.3WB℃																	
					損失水頭 2.9kPa																	
					(加湿器)			3	200	○	○	○		18.8	70.3	545	352	814	61.5		1	直入れ
					形式：電極式																	メーカー:ｳｪｯﾄﾏｽﾀｰ
					加湿量：15kg/h (有効)																	型番:WM-ＳＥＣ25
					(フィルタ)																	
					プレ：重量法74%以上 (洗浄再生可能型)																	
					中性能：比色法90%以上 (洗浄再生可能型)																	
					(JIS B 9908：2011形式2)																	
					(防振)																	
					ファン部防振																	
					設計用水平震度 1.0G																	
OHU-2-1-1	3	空調機械室1	外調機	垂直ユニット形	(送風機)			3	200	○	○	○		11		2360	4092	1661	2000		1	INV (メーカー工事)
				(全外気)	形式：ブラグ (リミットロード)																	メーカー:新晃工業(株)
				セクション分割	能力：18,430m3/h × 370Pa (機外)																	
				SA横吹出し	(冷温水コイル)																	
					冷却能力 304.29kW																	
					冷水流量 624L/min																	
					空気条件 入口 34.7DB℃、26.5WB℃																	
					出口 12.8DB℃、12.3WB℃																	
					加熱能力 159.11kW																	
					温水流量 326L/min																	
					空気条件 入口 1.8DB℃、-2.0WB℃																	
					出口 26.5DB℃、10.7WB℃																	
					損失水頭 23.8kPa																	
					(再熱・加熱コイル)																	
					再熱能力 65.73kW																	
					温水流量 135L/min																	
					空気条件 入口 12.8DB℃、12.3WB℃																	
					出口 23.0DB℃、16.3WB℃																	
					加熱能力 62.66kW																	
					温水流量 129L/min																	
					空気条件 入口 26.5DB℃、10.7WB℃																	
					出口 36.3DB℃、15.0WB℃																	
					損失水頭 51.0kPa																	
					(加湿器)																1	組込み
					形式：気化式																	メーカー:ｳｪｯﾄﾏｽﾀｰ
					加湿量：120.1kg/h (有効)																	型番:WM-ＶＨＦ80
					(フィルタ)																	
					プレ：重量法74%以上 (洗浄再生可能型)																	
					中性能：比色法90%以上 (洗浄再生可能型)																	
					(JIS B 9908：2011形式2)																	
					(防振)																	
					ファン部防振																	
					設計用水平震度 2.0G																	

機器番号	設置場所 階	設置場所 室名	機器名称	形式	特記事項	機外インタロック機器番号	電源種別 種別	電源種別 50 Hz φ	電源種別 50 Hz V	制御盤 区分	制御盤 遠方操作	制御盤 遠方表示	電源容量 消費電力 kw	電源容量 定格出力 kw	電源容量 最大負荷電流 A	形状寸法 (参考値) W mm	形状寸法 (参考値) L mm	形状寸法 (参考値) H mm	運転重量 (参考値) kg	運転音 dB	台数	備考 メーカー・型番
OHU-2-1-2	1	空調機械室	外調機	コンパクト型	(送風機)			3	200	○	○	○		5.5		1260	3092	2231	1450		1	INV (メーカー工事)
				(全外気)	形式：ブラグ (リミットロード)																	メーカー:新晃工業(株)
				セクション分割	能力：11,830m3/h × 400Pa (機外)																	
					(冷温水コイル)																	
					冷却能力 195.32kW																	
					冷水流量 400L/min																	
					空気条件 入口 34.7DB℃、26.5WB℃																	
					出口 12.8DB℃、12.3WB℃																	
					加熱能力 102.13kW																	
					温水流量 210L/min																	
					空気条件 入口 1.8DB℃、-2.0WB℃																	
					出口 26.5DB℃、10.7WB℃																	
					損失水頭 28.3kPa																	
					(再熱・加熱コイル)																	
					再熱能力 42.19kW																	
					温水流量 87L/min																	
					空気条件 入口 12.8DB℃、12.3WB℃																	
					出口 23.0DB℃、16.3WB℃																	
					加熱能力 40.61kW																	
					温水流量 84L/min																	
					空気条件 入口 26.5DB℃、10.7WB℃																	
					出口 36.3DB℃、15.0WB℃																	
					損失水頭 51.0kPa																	
					(加湿器)																1	組込み
					形式：気化式																	メーカー:ｳｪｯﾄﾏｽﾀｰ
					加湿量：77.7kg/h (有効)																	型番:WM-ＶＨＦ80
					(フィルタ)																	
					プレ：重量法74%以上 (洗浄再生可能型)																	
					中性能：比色法90%以上 (洗浄再生可能型)																	
					(JIS B 9908：2011形式2)																	
					(防振)																	
					ファン部防振																	
					設計用水平震度 1.0G																	
OHU-2-2	3	空調機械室2	外調機	垂直ユニット形	(送風機)			3	200	○	○	○		11		2460	3032	3282	2250		1	INV (メーカー工事)
				(全外気)	形式：ブラグ (リミットロード)																	メーカー:新晃工業(株)
				セクション分割	能力：20710m3/h × 420Pa (機外)																	
				SA横吹出し	(冷温水コイル)																	
					冷却能力 353.63kW																	
					冷水流量 725L/min																	
					空気条件 入口 34.7DB℃、26.5WB℃																	
					出口 12.8DB℃、12.3WB℃																	
					加熱能力 178.79kW																	
					温水流量 367L/min																	
					空気条件 入口 1.8DB℃、-2.0WB℃																	
					出口 26.5DB℃、10.7WB℃																	
					損失水頭 17.7kPa																	
					(再熱・加熱コイル)																	
					再熱能力 73.86kW																	
					温水流量 152L/min																	
					空気条件 入口 12.8DB℃、12.3WB℃																	
					出口 23.0DB℃、16.3WB℃																	
					加熱能力 71.1kW																	
					温水流量 146L/min																	
					空気条件 入口 26.5DB℃、10.7WB℃																	
					出口 36.3DB℃、15.0WB℃																	
					損失水頭 64.5kPa																	
					(加湿器)																1	組込み
					形式：気化式																	メーカー:ｳｪｯﾄﾏｽﾀｰ
					加湿量：136kg/h (有効)																	型番:WM-ＶＨＦ80
					(フィルタ)																	
					プレ：重量法74%以上 (洗浄再生可能型)																	
					中性能：比色法９０%以上 (洗浄再生可能型)																	
					(JIS B 9908：2011形式2)																	
					(防振)																	
					ファン部防振																	
					設計用水平震度 2.0G																	

【共通仕様】

送風機
- 形式　コンパクト形　：ブラグ (リミットロード)
- 防振　ファン部又は、全体スプリング防振 (振動絶縁率90%以上、VL≦50)
  - ＊防振の位置(ファン部又は全体)は、機器表参照とする。

フィルター
- 仕様　通過風速は3.0m/s以下とする。
  - 最終圧損は初期圧損の2.0倍 (初期圧損100Pa以下) とする。
  - フィルターには、直読式マノメータ付 (点検扉に設置) とする。
  - 除じん効率はJIS B 9908：2011に従った能力とする。

加湿
- 形式　気化式加湿器 (飽和効率71%以上、ステップ制御) 又は、電極式蒸気加湿器 (比例制御) とする。
  - ＊加湿の有無及び形式は、機器表参照とする。
  - ＊特記無き限り加湿量 (kg/h) は経年劣化を含む有効加湿量を示す。
  - ＊気化式加湿器は24時間運転対応として、50%能力2分割とする。 (機器表記載は100%能力)

コイル
- 面風速
- 冷水温度　7 ℃ → 14 ℃
- 温水温度　45 ℃ → 38 ℃
- ※コイル能力は記載の5%増しとすること。

【特記事項】

(1)空調機は下記仕様とする。
- 動力制御盤を組込とする。
  - 瞬停対策として、瞬時電圧低下や瞬時停電においても保持可能な仕様とすること。
- 起動方式がINVの機種は、インバータ本体及び制御盤を空調機内に組込む機種を示す。 (空調機メーカー工事)
- インバーター制御盤・動力盤には、発停回路、保護回路、警報回路を取付ける。
- インバーターは高調波対策品かつ商用バイパス回路付とする。

(2)下記は空調機組込み付属品とする。(制御盤接続用端子台までの本体内配線を含む。)
- 冷水/温水二方弁(コンパクト形のみ)
  - 但し、二方弁本体は自動制御設備工事から空調機メーカーへ支給とする。
- 水抜き用バルブ(コンパクト形のみ)
- 気化式加湿器　：気化式加湿用給水ユニット(電磁弁・減圧弁)
- 電極式蒸気加湿器　：加湿器標準付属品(蒸気ホース・蒸気噴霧管・給水フレキシブルチューブ・排水ホース等、
  - 間接排水ボックス対応取付架台、間接排水ボックス、延長用蒸気ホース (1.5m))
- フィルター：差圧計 (接点付)
- のぞき窓 (ファン,コイル,フィルタ)
- マリンランプ (1φ-100V,5W)

(3)起動方式がINV以外の機器は、風量調整機能付とする。
- コンパクト形　：手動インバーター
- ユニット形・天井埋込形　：スクロールダンパー

(4)ドレンパンはSUS304製とし、空調機下部は全てウレタン断熱吹付とする。排水管接続口径は25mm以上とする。

(5)温度計、圧力計は本体組込みとする。

(6)プレフィルターおよび中性能フィルタは、洗浄再生可能形とする。

(7)ファン機内静圧は、フィルター終圧を見込んだ数値とすること。

(8)コンクリート基礎は、全て建築工事とする。

【表記の説明】
- (種　　別)　記入なき限り一般電源とし、法律上必要な非常・予備電源はE、保安上必要な電源はHとする。
- (電　　圧)　記入なき限り２００Ｖとする。
- (　相　)　記入なき限り3相とする。
- (区　　分)　「○」印は空調工事で制御盤集中リモコンを設ける。「－」印は不要とする。記入なき場合は電気工事とする。
- (遠方操作)　遠方操作を必要とするものは○印とする。
- (遠方表示)　遠方表示を必要とするものは○印とする。
- (機外インタロック機器番号)　機外インタロックの相手番号とする。

設計年月日	令和 4年 5月 日	変更年月日	令和 年 月 日	変更年月日	令和 年 月 日	図面名	空調設備工事 機器リスト (2)	縮尺	S=N.S(A1) S=N.S(A3)	図面番号	M-202
特記事項		特記事項		特記事項							

機器番号	設置場所 階	設置場所 室名	機器名称	形式	特記事項	機外インタロック機器番号	電源種別 種別	電源種別 50 Hz φ	電源種別 50 Hz V	制御盤 区分	制御盤 遠方操作	制御盤 遠方表示	電源容量 消費電力 kw	電源容量 定格出力 kw	電源容量 最大負荷電流 A	形状寸法 W mm	形状寸法 L mm	形状寸法 H mm	運転重量 kg	運転音 dB	台数	備考 メーカー・型番
OHU-2-3	3	空調機械室1	外調機	コンパクト形	(送風機)			3	200	○	○	○		5.5		1110	2952	2071	1350		1	INV (メーカー工事)
				(全外気)	形式：プラグ（リミットロード）																	メーカー:新晃工業(株)
				セクション分割	能力：10820 m3/h × 400Pa（機外）																	
					(冷温水コイル)																	
					冷却能力 186.48kW																	
					冷水流量 382L/min																	
					空気条件 入口 34.7DB℃、26.5WB℃																	
					出口 12.8DB℃、12.3WB℃																	
					加熱能力 94.13kW																	
					温水流量 193L/min																	
					空気条件 入口 1.8DB℃、-2.0WB℃																	
					出口 26.5DB℃、10.7WB℃																	
					損失水頭 48.3kPa																	
					(再熱コイル)																	
					再熱能力 38.59kW																	
					温水流量 80L/min																	
					空気条件 入口 12.8DB℃、12.3WB℃																	
					出口 23.0DB℃、16.3WB℃																	
					加熱能力 37.14kW																	
					温水流量 77L/min																	
					空気条件 入口 26.5DB℃、10.7WB℃																	
					出口 36.3DB℃、15.0WB℃																	
					損失水頭 88.8kPa																	
					(加湿器)																1	組込み
					形式：気化式																	メーカー:ウェットマスター
					加湿量：71.1kg/h（有効）																	型番:WM-VHF80
					(フィルタ)																	
					プレ：重量法74%以上（洗浄再生可能型）																	
					中性能：比色法90%以上（洗浄再生可能型）																	
					(JIS B 9908：2011形式2)																	
					(防振)																	
					ファン部防振																	
					設計用水平震度 2.0G																	
OHU-3-1	3	空調機械室1	外調機	コンパクト形	(送風機)			3	200	○	○	○		5.5		1210	2972	2081	1300		1	INV (メーカー工事)
				(全外気)	形式：プラグ（リミットロード）																	メーカー:新晃工業(株)
				セクション分割	能力：10,650 m3/h × 400Pa（機外）																	
					(冷温水コイル)																	
					冷却能力 181.85kW																	
					冷水流量 373L/min																	
					空気条件 入口 34.7DB℃、26.5WB℃																	
					出口 12.8DB℃、12.3WB℃																	
					加熱能力 90.17kW																	
					温水流量 185L/min																	
					空気条件 入口 1.8DB℃、-2.0WB℃																	
					出口 26.5DB℃、10.7WB℃																	
					損失水頭 57.4kPa																	
					(再熱コイル)																	
					再熱能力 37.98kW																	
					温水流量 78L/min																	
					空気条件 入口 12.8DB℃、12.3WB℃																	
					出口 23.0DB℃、16.3WB℃																	
					加熱能力 36.56kW																	
					温水流量 75L/min																	
					空気条件 入口 26.5DB℃、10.7WB℃																	
					出口 36.3DB℃、15.0WB℃																	
					損失水頭 32.7kPa																	
					(加湿器)																1	組込み
					形式：気化式																	メーカー:ウェットマスター
					加湿量：69.9kg/h（有効）																	型番:WM-VHF80
					(フィルタ)																	
					プレ：重量法74%以上（洗浄再生可能型）																	
					中性能：比色法90%以上（洗浄再生可能型）																	
					(JIS B 9908：2011形式2)																	
					(防振)																	
					ファン部防振																	
					設計用水平震度 2.0G																	

機器番号	設置場所 階	設置場所 室名	機器名称		特記事項	機外インタロック機器番号	電源種別 種別	電源種別 50 Hz φ	電源種別 50 Hz V	制御盤 区分	制御盤 遠方操作	制御盤 遠方表示	電源容量 消費電力 kw	電源容量 定格出力 kw	電源容量 最大負荷電流 A	形状寸法（参考値） W mm	形状寸法（参考値） L mm	形状寸法（参考値） H mm	運転重量（参考値） kg	運転音 dB	台数	備考 メーカー・型番
OHU-3-2	3	空調機械室2	外調機	コンパクト形	(送風機)			3	200	○	○	○		1.5		910	3032	1571	850		1	INV (メーカー工事)
				(全外気)	形式：プラグ（リミットロード）																	メーカー:新晃工業(株)
				セクション分割	能力：4,550 m3/h × 400Pa（機外）																	
					(冷温水コイル)																	
					冷却能力 77.69kW																	
					冷水流量 160L/min																	
					空気条件 入口 34.7DB℃、26.5WB℃																	
					出口 12.8DB℃、12.3WB℃																	
					加熱能力 43.07kW																	
					温水流量 89L/min																	
					空気条件 入口 -1.2DB℃、-4.0WB℃																	
					出口 23.0DB℃、9.2WB℃																	
					損失水頭 125.1kPa																	
					(再熱コイル)																	
					再熱能力 16.22kW																	
					温水流量 34L/min																	
					空気条件 入口 12.8DB℃、12.3WB℃																	
					出口 23.0DB℃、16.3WB℃																	
					損失水頭 122.4kPa																	
					(加湿器)			3	200	○	○	○		33.8	126.6	690	444	888	105.0		1	メーカー:ウェットマスター
					形式：電極式																	型番:WM-SEC45
					加湿量：37kg/h（有効）																	
					(フィルタ)																	
					プレ：重量法74%以上（洗浄再生可能型）																	
					中性能：比色法90%以上（洗浄再生可能型）																	
					(JIS B 9908：2011形式2)																	
					(防振)																	
					ファン部防振																	
					設計用水平震度 2.0G																	

【共通仕様】

送風機
- 形式　コンパクト形　：プラグ（リミットロード）
- 防振　ファン部又は、全体スプリング防振（振動絶縁率90%以上、VL≦50）
  ＊防振の位置(ファン部又は全体)は、機器表参照とする。

フィルター
- 仕様　通過風速は3.0m/s以下とする。
  最終圧損は初期圧損の2.0倍（初期圧損100Pa以下）とする。
  フィルターには、直読式マノメータ付（点検扉に設置）とする。
  除じん効率はJIS B 9908：2011に従った能力とする。

加湿
- 形式　気化式加湿器（飽和効率71%以上、ステップ制御）又は、電極式蒸気加湿器（比例制御）とする。
  ＊加湿の有無及び形式は、機器表参照とする。
  ＊特記無き限り加湿量（kg/h）は経年劣化を含む有効加湿量を示す。
  ＊気化式加湿器は24時間運転対応として、50%能力2分割とする。（機器表記載は100%能力）

コイル
- 面風速
- 冷水温度　7 ℃ → 14 ℃
- 温水温度　45 ℃ → 38 ℃
- ※コイル能力は記載の5%増しとすること。

【特記事項】

(1)空調機は下記仕様とする。
- 動力制御盤を組込とする。
  瞬停対策として、瞬時電圧低下や瞬時停電においても保持可能な仕様とすること。
- 起動方式がINVの機種は、インバータ本体及び制御盤を空調機内に組込む機種を示す。（空調機メーカー工事）
- インバーター制御盤・動力盤には、発停回路、保護回路、警報回路を取付ける。
- インバーターは高調波対策品かつ商用バイパス回路付とする。

(2)下記は空調機組込み付属品とする。(制御盤接続用端子台までの本体内配線を含む。)
- 冷水/温水二方弁(コンパクト形のみ)
  但し、二方弁本体は自動制御設備工事から空調機メーカー入支給とする。
- 水抜き用バルブ(コンパクト形のみ)
- 気化式加湿器　：気化式加湿用給水ユニット(電磁弁・減圧弁)
- 電極式蒸気加湿器　：加湿器標準付属品(蒸気ホース・蒸気噴霧管・給水フレキシブルチューブ・排水ホース等、間接排水ボックス対応取付架台、間接排水ボックス、延長用蒸気ホース（1.5m））
- フィルター：差圧計（接点付）
- のぞき窓（ファン,コイル,フィルタ）
- マリンランプ（1φ-100V,5W）

(3)起動方式がINV以外の機器は、風量調整機能付とする。
- コンパクト形　：手動インバーター
- ユニット形・天井埋込形　：スクロールダンパー

(4)ドレンパンはSUS304製とし、空調機下部は全てウレタン断熱吹付とする。排水管接続口径は25mm以上とする。

(5)温度計、圧力計は本体組込みとする。

(6)プレフィルターおよび中性能フィルタは、洗浄再生可能形とする。

(7)ファン機内静圧は、フィルター終圧を見込んだ数値とすること。

(8)コンクリート基礎は、全て建築工事とする。

【表記の説明】
- （種　　別）　記入なき限り一般電源とし、法律上必要な非常・予備電源はE、保安上必要な電源はHとする。
- （電　　圧）　記入なき限り２００Ｖとする。
- （　相　）　記入なき限り3相とする。
- （区　　分）　「○」印は空調工事で制御盤集中リモコンを設ける。「－」印は不要とする。記入なき場合は電気工事とする。
- （遠　方　操　作）　遠方操作を必要とするものは○印とする。
- （遠　方　表　示）　遠方表示を必要とするものは○印とする。
- （機外インタロック機器番号）　機外インタロックの相手番号とする。

設計年月日	令和 4年 5月 日	変更年月日	令和 年 月 日	変更年月日	令和 年 月 日	図面名	空調設備工事 機器リスト（3）	縮尺	S=N.S(A1) S=N.S(A3)
特記事項		特記事項		特記事項				図面番号	M-203

機器番号		設置場所		機器名称	共通		室外機							室内機										台数	特記事項	機外インタロック機器番号	電源種別			制御盤			電源容量			形状寸法（参考値）			運転重量（参考値）	運転音（参考値）	機器型番
（室外機）	（室内機）	階	室名		冷房能力 kw	暖房能力 kw	冷房暖房切替	吹出フード	防振	ドレンパン	高調波対策	二次鉄骨架台	消音機 減音値	形式	送風量 m3/h	機外静圧 Pa	加湿器 L/h	全熱交換効率 冷房時 %	全熱交換効率 暖房時 %	吹出温度下限制御	防振	ドレンアップ	フィルター	リモコン台数			種別	50 Φ	Hz V	区分	適方操作	適方表示	消費電力（冷房/暖房） kw	定格出力 kw	最大負荷電流 A	W mm	L mm	H mm	（参考値） kg	（参考値） dB	メーカー：三菱電機
G ACP-K		R	屋上	室外機	22.4	25.0	切替	無	S	無		有													1	設計用水平震度 2.0G			3	200	○	○	○	6.46/6.40			920	740	1650	169	76.5	PUHY-P224DMG7
	ACP-K-1a	1	EVホール1	室内機	2.8	3.2								カセット形（4方向）							G	有	壁	1	1			1	200	○	○	○	0.02/0.02			950	950	258	25	43	PLFY-EP28EMG8
	ACP-K-1b	1	EVホール2	室内機	2.8	3.2								カセット形（4方向）							G	有	壁	1	1			1	200	○	○	○	0.02/0.02			950	950	258	25	43	PLFY-EP28EMG8
	ACP-K-2a	2	EVホール1	室内機	2.2	2.5								カセット形（4方向）							G	有	壁	1	1			1	200	○	○	○	0.02/0.02			950	950	258	25	43	PLFY-EP22EMG8
	ACP-K-2b	2	EVホール2	室内機	2.2	2.5								カセット形（4方向）							G	有	壁	1	1			1	200	○	○	○	0.02/0.02			950	950	258	25	43	PLFY-EP22EMG8
	ACP-K-2c	2	リフレッシュコーナー	室内機	2.8	3.2								カセット形（4方向）							G	有	壁	1	1			1	200	○	○	○	0.02/0.02			950	950	258	25	43	PLFY-EP28EMG8
	ACP-K-3a	3	EVホール1	室内機	3.6	4.0								カセット形（4方向）							G	有	壁	1	1			1	200	○	○	○	0.02/0.02			950	950	258	25	46	PLFY-EP36EMG8
	ACP-K-3b	3	EVホール2	室内機	3.6	4.0								カセット形（4方向）							G	有	壁	1	1			1	200	○	○	○	0.02/0.02			950	950	258	25	46	PLFY-EP36EMG8
	ACP-K-3c	3	リフレッシュコーナー	室内機	2.8	3.2								カセット形（4方向）							G	有	壁	1	1			1	200	○	○	○	0.02/0.02			950	950	258	25	43	PLFY-EP28EMG8
ACP-1-1		R	屋上	室外機	63.0	69.0	切替	無	S	無		有													1	設計用水平震度 2.0G			3	200	○	○	○	20.0/18.7			1870	740	1650	387	84	PUHY-P630DMG7
	ACP-1-1a	1	ロビー	室内機	2.8	3.2								天井ビルトイン形	540	70	0.4			○	G	有	壁	1	1	背面吸込設置、ダクト接続		1	200	○	○	○	0.09/0.09			700	700	250	31	57	PDFY-P28GMG7
	ACP-1-1b	1	事務室	室内機	4.5	5.0								カセット形（4方向）			0.8				G	有	壁	1	2			1	200	○	○	○	0.02/0.02			950	950	258	26	48	PLFY-EP45EMG8
	ACP-1-1c	1	職員執務室	室内機	4.5	5.0								カセット形（4方向）			0.8				G	有	壁	4	8			1	200	○	○	○	0.02/0.02			950	950	258	26	48	PLFY-EP45EMG8
	ACP-1-1d	1	検体受付室	室内機	5.6	6.3								カセット形（4方向）			0.8				G	有	壁	1	1			1	200	○	○	○	0.02/0.02			950	950	258	26	49	PLFY-EP56EMG8
	ACP-1-1e	1	感染症情報センター	室内機	2.8	3.2								カセット形（4方向）コンパクト			1.0				G	有	壁	1	1			1	200	○	○	○	0.02/0.02			760	760	298	19.6	50	PLFY-P28GMG7
G ACP-1-2		1	外構	室外機（ペア形）	7.1	8.0	切替	無	無	無		有													1	設計用水平震度 2.0G			1	200	○	○	○	1.74/1.81			950	330	943	70	66	PLZ-ZRMP80SEFZ
	ACP-1-2a	1	工務室	室内機（ペア形）	7.1	8.0								カセット形（4方向）			0.8				G	有	壁	1	1			1	200	○	○	○	-			950	950	298	25.5	52	PL-ZRP80EA9
G ACP-1-3		1	外構	室外機	10.0	11.2	切替	無	無	無		有													1	設計用水平震度 2.0G			3	200	○	○	○	2.41/2.82			1050	330	1338	122	70	PUSY-FP112MH
	ACP-1-3a	1	守衛室・中央監視室	室内機	5.6	6.3								カセット形（4方向）			0.8				G	有	壁	1	1			1	200	○	○	○	0.02/0.02			950	950	258	26	49	PLFY-EP56EMG8
	ACP-1-3b	1	仮眠室	室内機	2.8	3.2								壁掛形								有	壁	1	1			1	200	○	○	○	0.02/0.02			773	237	299	30	46	PKFY-P28LMG7
ACP-1-4		R	屋上	室外機	28.0	31.5	同時	無	S	無		有													1	設計用水平震度 2.0G			3	200	○	○	○	9.65/9.26			920	740	1650	204	81.5	PURY-P280DMG6
	ACP-1-4a	1	汎用実験室1	室内機	3.6	4.0								カセット形（4方向）							G	有	壁	1	1			1	200	○	○	○	0.02/0.02			950	950	258	25	46	PLFY-EP36EMG8
	ACP-1-4b	1	汎用実験室2	室内機	2.8	3.2								カセット形（4方向）							G	有	壁	1	2			1	200	○	○	○	0.02/0.02			950	950	258	25	43	PLFY-EP28EMG8
	ACP-1-4c	1	放射性物質測定室（前室）	室内機	2.8	3.2								カセット形（4方向）							G	有	高	1	1			1	200	○	○	○	0.02/0.02			950	950	258	25	43	PLFY-EP28EMG8
	ACP-1-4d	1	放射性物質測定室	室内機	2.8	3.2								カセット形（4方向）							G	有	高	1	1			1	200	○	○	○	0.02/0.02			950	950	258	25	43	PLFY-EP28EMG8
	ACP-1-4e	1	遺伝子組換え食品試験室1	室内機	8.0	9.0								カセット形（4方向）							G	有	高	1	1			1	200	○	○	○	0.05/0.05			950	950	298	30	54	PLFY-EP80EMG8
	ACP-1-4f	1	遺伝子組換え食品試験室2	室内機	3.6	4.0								カセット形（4方向）							G	有	高	1	1			1	200	○	○	○	0.02/0.02			950	950	258	25	46	PLFY-EP36EMG8
ACP-1-5		R	屋上	室外機	56.0	63.0	切替	無	S	無		有													1	設計用水平震度 2.0G			3	200	○	○	○	20.3/18.2			1750	740	1650	317	85.5	PUHY-P560DMG7
	ACP-1-5a	1	大会議室	室内機	7.1	8.0								カセット形（4方向）			0.8				G	有	壁	1	2			1	200	○	○	○	0.05/0.05			950	950	258	26	54	PLFY-EP71EMG8
	ACP-1-5b	1	小会議室	室内機	4.5	5.0								カセット形（4方向）			0.8				G	有	壁	1	2			1	200	○	○	○	0.02/0.02			950	950	258	26	48	PLFY-EP45EMG8
	ACP-1-5c	1	資料室	室内機	5.6	6.3								カセット形（4方向）			0.8				G	有	壁	1	2			1	200	○	○	○	0.02/0.02			950	950	258	26	49	PLFY-EP56EMG8
	ACP-1-5d	1	男子更衣室・休憩室	室内機	3.6	4.0								カセット形（4方向）			0.8				G	有	壁	1	2			1	200	○	○	○	0.02/0.02			950	950	258	25	46	PLFY-EP36EMG8
	ACP-1-5e	1	女子更衣室・休憩室	室内機	5.6	6.3								カセット形（4方向）			0.8				G	有	壁	1	2			1	200	○	○	○	0.02/0.02			950	950	258	26	49	PLFY-EP56EMG8
ACP-2-1		R	屋上	室外機	22.4	25.0	同時	無	S	無		有													1	設計用水平震度 2.0G			3	200	○	○	○	6.49/6.51			920	740	1650	204	81.5	PURY-P224DMG6
	ACP-2-1a	2	環境科学試験室2	室内機	9.0	10.0								カセット形（4方向）							G	有	壁	1	1			1	200	○	○	○	0.05/0.05			950	950	298	30	54	PLFY-EP90EMG8
	ACP-2-1b	2	環境科学試験室2	室内機	3.6	4.0								カセット形（4方向）							G	有	壁	1	3			1	200	○	○	○	0.02/0.02			950	950	258	25	46	PLFY-EP36EMG8
ACP-2-2		R	屋上	室外機	40.0	45.0	同時	無	S	無		有													1	設計用水平震度 2.0G			3	200	○	○	○	14.44/12.78			1220	740	1650	251	85.5	PURY-P400DMG6
	ACP-2-2a	2	検体前処理室1	室内機	7.1	8.0								カセット形（2方向）							G	有	壁	1	1			1	200	○	○	○	0.07/0.07			1210	710	357	34	60	PLFY-P71LMG7
	ACP-2-2b	2	蒸留室	室内機	5.6	6.3								カセット形（2方向）							G	有	壁	1	1			1	200	○	○	○	0.05/0.05			1250	710	357	32	57	PLFY-P56LMG7
	ACP-2-2c	2	環境科学試験室1	室内機	4.5	5.0								カセット形（4方向）							G	有	壁	2	5			1	200	○	○	○	0.02/0.02			950	950	258	26	48	PLFY-EP45EMG8
ACP-2-3		R	屋上	室外機	22.4	25.0	同時	無	S	無		有													1	設計用水平震度 2.0G			3	200	○	○	○	6.49/6.51			920	740	1650	204	81.5	PURY-P224DMG6
	ACP-2-3a	2	飲料水試験室	室内機	3.6	4.0								カセット形（4方向）							G	有	壁	2	3			1	200	○	○	○	0.02/0.02			950	950	258	25	46	PLFY-EP36EMG8
	ACP-2-3b	2	天秤室	室内機	2.2	2.5								天井ビルトイン形	540	70					G	有	高	1	1			1	200	○	○	○	0.09/0.07			700	701	272	31	57	PDFY-P22GMG7
ACP-2-4		R	屋上	室外機	45.0	50.0	同時	無	S	無		有													1	設計用水平震度 2.0G			3	200	○	○	○	15.84/14.04			1750	740	1650	326	85.5	PURY-P450DMG6
	ACP-2-4a	2	酸処理室	室内機	2.8	3.2								カセット形（2方向）							G	有	壁	1	1			1	200	○	○	○	0.03/0.03			1080	710	357	27	53	PLFY-P28LMG7
	ACP-2-4b	2	食品化学試験室	室内機	4.5	5.0								カセット形（4方向）							G	有	壁	2	8			1	200	○	○	○	0.02/0.02			950	950	258	26	48	PLFY-EP45EMG8
ACP-2-5		R	屋上	室外機	28.0	31.5	同時	無	S	無		有													1	設計用水平震度 2.0G			3	200	○	○	○	9.65/9.26			920	740	1650	204	81.5	PURY-P280DMG6
	ACP-2-5a	2	薬品保管庫	室内機	2.2	2.5								カセット形（2方向）							G	有	壁	1	2			1	200	○	○	○	0.03/0.03			1080	710	267	27	53	PLFY-P22LMG7
	ACP-2-5b	2	クロマトグラフ室	室内機	2.8	3.2								カセット形（4方向）							G	有	壁	2	5			1	200	○	○	○	0.02/0.02			950	950	258	25	43	PLFY-EP28EMG8
	ACP-2-5C	2	検体保管室	室内機	2.8	3.2								カセット形（4方向）							G	有	壁	1	1			1	200	○	○	○	0.02/0.02			950	950	258	25	43	PLFY-EP28EMG8

【共通事項】

特01） 電源周波数は50HZとする。
特02） RF機器置場に設置する機器は現付用補助鋼材を本工事にて見込むこと。
特03） コンクリート基礎は建築工事とする。鉄骨1次架台は建築工事、2次架台は機械設備工事とする。
特04） 100kg未満の天吊機器は吊ボルトとし、吊長さ1000mm以上の場合は耐震振止を施す。
特05） ピット内及び多湿部分の吊棒はSUS製とする。
特06） 特記無き動力工事区分は電気工事とする。
特07） 冷媒はR410A又はR32とする。
特08） ACPは全て停復電時状態保持機能付とする。
特09） 室内機のドレンアップ機能はフロートスイッチによるドレンアップとする。
ドレンの異常満水検知警報はリモコンに表示可能とする。
特10） 室内機に接続されるチャンバー（SA・RA）は消音内貼GW25t40kとする。
特11） 室内機の別設置型サーモ配線は本工事とする。
特12） 冷暖房同時型系統の特記無き室内機には冷暖房切替ユニットを室用途毎に設置する。
特13） 室内外機間の制御配線は冷媒管共巻きとし、本工事とする。
特14） 連結型室外機の電源配線は本工事とする。
特15） 集中コントローラーの電源以外の配線は全て本工事とする。
特16） 付属品には冷媒分岐も含むこと。
特17） 各エアコンの能力及び消費電力はJIS B 8616に規定された定格条件による。
特18） セパレート型エアコンの電源供給は室外機のみとし、渡り配線を本工事にて見込む。
特19） 屋外のSUSボルト・ナットは合成樹脂製キャップ付とする。
特20） 外気処理のエンタルピー交換効率は冷房時64％ 暖房時70％とする。
特21） 室外機防振架台は以下の表記とする。S：スプリング防振架台、G：防振ゴム。
特22） 高調波対策表記は、以下とする。A：アクティブフィルター。
特23） 消音機（サイレンサー）の表記は以下とする。吸：吸込側設置、吹：吹出側設置、数値：システム減音値（dB）。
特24） 室内機の送風量は、最大値を示す。
特25） 全熱交換器の熱交換効率は JIS8628に規定された試験方法による。
特26） 吹出温度下限制御はエントランスホール等多量の外気の侵入が想定される箇所、
及びライン型吹出口で直接人に風が当たるおそれが想定される箇所に設置する。
特27） 室内機防振は以下の表記とする。S：スプリングハンガー/スプリング防振架台、G：防振ゴム。
特28） フィルター表記は以下とする。標：機器標準付属のフィルター（プレフィルター等）、中：中性能フィルター（比色法65％程度）、
高：高性能フィルター（比色法90％程度）、HE：HEPAフィルター。又、所定のフィルターボックス共とする。
フィルター能力はJIS B 9908:2011に倣う。
特29） カセット形室内機はパネル込みとする。
特30） 機器の運転音は JIS B 8616 およびJRA 4002 に準拠した音響パワーレベルを示す。
特31） リモコンボックス、配線用配管は自動制御工事
特32） 二次鉄骨架台種類、寸法は平面図参照
特33） 機外に G と記載のある室外機は、グリーン購入法対象機器を示す。

【表記の説明】

（種　　別） 記入なき限り一般電源とし、法律上必要な非常・予備電源はE、保安上必要な電源はHとする。
（電　　圧） 記入なき限り２００Ｖとする。
（　　相　　） 記入なき限り3相とする。
（区　　分） 「○」印は空調工事で制御盤集中リモコンを設ける。「－」印は不要とする。記入なき場合は電気工事とする。
（適　方　操　作） 適方操作を必要とするものは○印とする。
（適　方　表　示） 適方表示を必要とするものは○印とする。
（機外インタロック機器番号） 機外インタロックの相手番号とする。

【付属品】

共通　：ワイヤードリモコン、ドレンアップメカ、適方操作用端子
カセット形　：化粧パネル、人検知・床面温度センサー
フィルター　：カセット形(2・4方向)、ビルトイン形、天埋ダクト＝ロングライフフィルター
：床置形、天吊形、カセット形(1方向)＝メーカー標準品
：天井ビルトイン形＝吸込ハーフパネル、吸込キャンバスダクト
：クリーン形＝HEPAフィルター、リモコンサーモ
冷暖同時形　：冷暖切替ユニット　1φ200V

【集中リモコン】

タッチパネルタイプ×1個
＊集中リモコン機能　：ON/OFF操作 ・ 冷/暖切替 ・ 温度設定 ・ スケジュール管理(グループ単位管理)
①1階系統
②2階系統
③3階系統

設計年月日	令和　4年　5月　日	変更年月日	令和　年　月　日	変更年月日	令和　年　月　日	図名	空調設備工事 機器リスト（4）	縮尺	S=N.S(A1) S=N.S(A3)	図面番号	M-204
特記事項		特記事項		特記事項							

機器番号		設置場所		機器名称	共通		室外機							室内機												台数	特記事項	機外インタロック機器番号	電源種別			制御盤			電源容量			形状寸法（参考値）			運転重量（参考値）	運転音（参考値）	機器型番
（室外機）	（室内機）	階	室名		冷房能力 kw	暖房能力 kw	冷房暖房切替	吹出フード	防振	ドレンパン	高調波対策	二次鉄骨架台	消音機	形式	送風量 m3/h	機外静圧 Pa	加湿量 L/h	全熱交換効率 冷房時 %	全熱交換効率 暖房時 %	吹出温度下限制御	防振	ドレンアップ	フィルター	リモコン台数		特記事項		種別	Φ	V	区分	遠方操作	遠方表示	消費電力（冷房/暖房） kw	定格出力 kw	最大負荷電流 A	W mm	L mm	H mm			メーカー：三菱電機
													減音値																															
ACP-2-6		R	屋上	室外機	45.0	50.0	同時	無	S	無		有													1	設計用水平震度 2.0G			3	200	○	○	○	15.84/14.04			1750	740	1650	326	85.5	PURY-P450DMG6
	ACP-2-6a	2	超微量分析室	室内機	4.5	5.0								クリーンエアコン							G	有	HE	1	1			1	200	○	○	○	0.03/0.03			1820	1115	500	98	59	PLFY-P45CLMG7
	ACP-2-6b	2	洗浄室	室内機	2.8	3.2								カセット形（4方向）							G	有	標	1	1			1	200	○	○	○	0.02/0.02			950	950	258	25	43	PLFY-EP28EMG8
	ACP-2-6c	2	低温室	室内機	2.8	3.2								カセット形（4方向）							G	有	標	1	1			1	200	○	○	○	0.02/0.02			950	950	258	25	43	PLFY-EP28EMG8
	ACP-2-6d	2	大気環境調査室	室内機	3.6	4.0								カセット形（4方向）							G	有	標	1	2			1	200	○	○	○	0.02/0.02			950	950	258	25	46	PLFY-EP36EMG8
	ACP-2-6e	2	誘導結合プラズマ（ICP）室	室内機	9.0	10.0								カセット形（4方向）							G	有	標	1	2			1	200	○	○	○	0.05/0.05			950	950	298	30	54	PLFY-EP90EMG8
	ACP-2-6f	2	光学機器室	室内機	2.2	2.5								カセット形（2方向）							G	有	標	1	2			1	200	○	○	○	0.03/0.03			1080	710	267	27	53	PLFY-P22LMG7
ACP-3-1		R	屋上	室外機	40.0	45.0	同時	無	S	無		有													1	設計用水平震度 2.0G			3	200	○	○	○	14.44/12.78			1220	740	1650	251	85.5	PURY-P400DMG6
	ACP-3-1a	3	ウイルス実験室1	室内機	5.6	6.3								カセット形（4方向）							G	有	高	2	3			1	200	○	○	○	0.02/0.02			950	950	258	26	49	PLFY-EP56EMG8
	ACP-3-1b	3	細胞培養室	室内機	4.5	5.0								クリーンエアコン							G	有	HE	1	1			1	200	○	○	○	0.03/0.03			1820	1115	500	98	59	PLFY-P45CLMG7
	ACP-3-1c	3	ウイルス実験室2	室内機	5.6	6.3								クリーンエアコン							G	有	HE	1	1			1	200	○	○	○	0.33/0.33			1820	1115	500	98	59	PLFY-P56CLMG7
	ACP-3-1d	3	検体前処理室	室内機	9.0	10.0								カセット形（2方向）							G	有	高	1	1			1	200	○	○	○	0.08/0.08			1750	710	398	52.5	61	PLFY-P90LMG7
ACP-3-2		R	屋上	室外機	56.0	63.0	同時	無	S	無		有													1	設計用水平震度 2.0G			3	200	○	○	○	19.92/18.52			1870	740	1650	418	84.5	PURY-P560SDMG6
	ACP-3-2a	3	洗浄・滅菌室	室内機	4.5	5.0								カセット形（2方向）							G	有	高	2	2			1	200	○	○	○	0.04/0.04			1080	710	357	28	56	PLFY-P45LMG7
	ACP-3-2b	3	培地調整室	室内機	4.5	5.0								クリーンエアコン							G	有	HE	1	2			1	200	○	○	○	0.03/0.03			1820	1115	500	98	59	PLFY-P45CLMG7
	ACP-3-2c	3	細菌実験室2	室内機	4.5	5.0								カセット形（4方向）							G	有	高	1	1			1	200	○	○	○	0.02/0.02			950	950	258	26	48	PLFY-EP45EMG8
	ACP-3-2d	3	遠心機室	室内機	4.5	5.0								カセット形（4方向）							G	有	高	1	1			1	200	○	○	○	0.02/0.02			950	950	258	26	48	PLFY-EP45EMG8
	ACP-3-2e	3	細菌実験室1	室内機	4.5	5.0								クリーンエアコン							G	有	HE	2	6			1	200	○	○	○	0.03/0.03			1820	1115	500	98	59	PLFY-P45CLMG7
ACP-3-3		R	屋上	室外機	22.4	25.0	同時	無	S	無		有													1	設計用水平震度 2.0G			3	200	○	○	○	6.49/6.51			920	740	1650	204	81.5	PURY-P224DMG6
	ACP-3-3a	3	細菌実験室3	室内機	8.0	9.0								カセット形（4方向）							G	有	高	1	1			1	200	○	○	○	0.05/0.05			950	950	298	30	54	PLFY-EP80EMG8
	ACP-3-3b	3	共用実験室2	室内機	4.5	5.0								カセット形（4方向）							G	有	高	1	1			1	200	○	○	○	0.02/0.02			950	950	258	26	48	PLFY-EP45EMG8
	ACP-3-3c	3	共用実験室1	室内機	3.6	4.0								カセット形（4方向）							G	有	高	1	1			1	200	○	○	○	0.02/0.02			950	950	258	25	46	PLFY-EP36EMG8
G ACP-3-4-1		R	屋上	室外機	14.0	16.0	切替	無	S	無		有													1	設計用水平震度 2.0G		H	3	200	○	○	○	5.36/5.03			950	330	1018	75	74	PCZ-ERMP160KZ
	ACP-3-4-1a	3	電気室	室内機	14.0	16.0								天井吊り形							G		標	1	1			H	3	200	○	○	○	-			1600	680	230	38	58	PC-RP160KA17
G ACP-3-4-2		R	屋上	室外機	14.0	16.0	切替	無	S	無		有													1	設計用水平震度 2.0G		H	3	200	○	○	○	5.36/5.03			950	330	1018	75	74	PCZ-ERMP160KZ
	ACP-3-4-2a	3	電気室	室内機	14.0	16.0								天井吊り形							G		標	1	1			H	3	200	○	○	○	-			1600	680	230	38	58	PC-RP160KA17
G ACP-3-5		R	屋上	室外機	4.5	5.0	切替	無	S	無		有													1	設計用水平震度 2.0G			1	200	○	○	○	1.01/1.49			809	300	630	41	65	PLZ-ZRMP50LZ
	ACP-3-5a	3	動物実験室	室内機	4.5	5.0								カセット型（2方向）							G	有	高	1	1			1	200	○	○	○	-			1250	710	467	34	51	PL-RP50LA17
ACP-3-6		R	屋上	室外機	40.0	45.0	同時	無	S	無		有													1	設計用水平震度 2.0G			3	200	○	○	○	14.44/12.78			1220	740	1650	251	85.5	PURY-P400DMG6
	ACP-3-6a	3	保管室2	室内機	14.0	16.0								カセット形（2方向）							G	有	高	1	1			1	200	○	○	○	0.2/0.2			1750	710	398	58.5	69	PLFY-P140LMG7
	ACP-3-6b	3	保管室1	室内機	8.0	9.0								カセット形（4方向）							G	有	高	1	1			1	200	○	○	○	0.05/0.05			950	950	298	30	54	PLFY-EP80EMG8
	ACP-3-6c	3	電子顕微鏡室	室内機	11.2	12.5								カセット形（2方向）							G	有	高	1	1			1	200	○	○	○	0.1/0.1			1750	710	398	56.5	63	PLFY-P112LMG7
	ACP-3-6d	3	資材庫	室内機	5.6	6.3								カセット形（4方向）							G	有	高	1	1			1	200	○	○	○	0.02/0.02			950	950	258	26	49	PLFY-EP56EMG8
ACP-3-7		R	屋上	室外機	28.0	31.5	同時	無	S	無		有													1	設計用水平震度 2.0G			3	200	○	○	○	9.65/9.26			920	740	1650	204	81.5	PURY-P280DMG6
	ACP-3-7a	3	分子生物実験室（ウイルス）	室内機	7.1	8.0								カセット形（2方向）							G	有	高	1	1			1	200	○	○	○	0.07/0.07			1210	710	357	34	60	PLFY-P71LMG7
	ACP-3-7b	3	微生物機器室	室内機	4.5	5.0								カセット形（4方向）							G	有	高	2	2			1	200	○	○	○	0.037/0.033			950	950	256	24.5	47	PLFY-EP45EMG8
	ACP-3-7c	3	分子生物実験室（細菌）	室内機	7.1	8.0								カセット形（2方向）							G	有	高	1	1			1	200	○	○	○	0.07/0.07			1210	710	357	34	60	PLFY-P71LMG7
G ACP-1-6		1	外構	室外機（ペア形）	3.6	4.0	切替	無	無	無		有													1	設計用水平震度 1.0G			1	200	○	○	○	0.615/0.705			809	300	630	43	64	PLZ-ZRMP40SEFZ
	ACP-1-6a	1	事業者控室	室内機（ペア形）	3.6	4.0								カセット型4方向		0.8					G	有	標	1	1			1	200	○	○	○	-			950	950	258	26	44	PL-ZRP40EA9
ITM-1		1	守衛室・中央監視室	PAC集中コントローラー																					1	DIOユニット、拡張アダプタX3			1	100				0.03									AE-200J

【共通事項】

特０１） 電源周波数は50HZとする。
特０２） RF機器類に設置する機器は据付用補助鋼材を本工事にて見込むこと。
特０３） コンクリート基礎は建築工事とする。鉄骨1次架台は建築工事、2次架台は機械設備工事とする。
特０４） 100kg未満の天吊機器は吊ボルトとし、吊長さ1000mm以上の場合は耐震振止を施す。
特０５） ピット内及び多湿部分の吊棒はSUS製とする。
特０６） 特記無き動力工事区分は電気工事とする。
特０７） 冷媒はR410A又はR32とする。
特０８） ACPは全て停復電時状態保持機能付とする。
特０９） 室内機のドレンアップ機能はフロートスイッチによるドレンアップとする。
ドレンの異常満水検知警報はリモコンに表示可能とする。
特１０） 室内機に接続されるチャンバー（SA・RA）は消音内貼GW25t40kとする。
特１１） 室内機の別設置型サーモ配線は本工事とする。
特１２） 冷暖房同時型系統の特記無き室内機には冷暖房切替ユニットを室用途毎に設置する。
特１３） 室内外機間の制御配線は冷媒管共巻きとし、本工事とする。
特１４） 連結型室外機の電源配線は本工事とする。
特１５） 集中コントローラーの電源以外の配線は全て本工事とする。
特１６） 付属品には冷媒分岐も含むこと。
特１７） 各エアコンの能力及び消費電力はJIS B 8616に規定された定格条件による。
特１８） セパレート型エアコンの電源供給は室外機のみとし、渡り配線を本工事にて見込む。
特１９） 屋外のSUSボルト・ナットは合成樹脂製キャップ付とする。
特２０） 外気処理のエンタルピー交換効率は冷房時64％ 暖房時70％とする。
特２１） 室外機防振架台は以下の表記とする。S：スプリング防振架台、G：防振ゴム。
特２２） 高調波対策表記は、以下とする。A：アクティブフィルター。
特２３） 消音機（サイレンサー）の表記は以下とする。吸：吸込側設置、吹：吹出側設置、数値：システム減音値（dB）。
特２４） 室内機の送風量は、最大値を示す。
特２５） 全熱交換器の熱交換効率は JIS8628に規定された試験方法による。
特２６） 吹出温度下限制御はエントランスホール等多量の外気の侵入が想定される箇所、
及びライン型吹出口で直接人に風が当たるおそれが懸念される箇所に設置する。
特２７） 室内機防振は以下の表記とする。S：スプリングハンガー/スプリング防振架台、G：防振ゴム。
特２８） フィルター表記は以下とする。標：機器標準付属のフィルター（プレフィルター等）、中：中性能フィルター（比色法65％程度）、
高：高性能フィルター（比色法90％程度）、HE：HEPAフィルター。又、所定のフィルターボックス共とする。
フィルター能力はJIS B 9908:2011に倣う。
特２９） カセット形室内機はパネル込みとする。
特３０） 機器の運転音は JIS B 8616 およびJRA 4002 に準拠した音響パワーレベルを示す。
特３１） リモコンボックス、配線用配管は自動制御工事
特３２） 二次鉄骨架台種類、寸法は平面図参照
特３３） 欄外にGと記載のある室外機は、グリーン購入法対象機器を示す。

【表記の説明】

（種　　別） 記入なき限り一般電源とし、法律上必要な非常・予備電源はE、保安上必要な電源はHとする。
（電　　圧） 記入なき限り２００Ｖとする。
（　　相　　） 記入なき限り3相とする。
（区　　分） 「○」印は空調工事で制御盤集中リモコンを設ける。「－」印は不要とする。記入なき場合は電気工事とする。
（遠　方　操　作） 遠方操作を必要とするものは○印とする。
（遠　方　表　示） 遠方表示を必要とするものは○印とする。
（機外インタロック機器番号） 機外インタロックの相手番号とする。

【付属品】

共通　：ワイヤードリモコン、ドレンアップメカ、遠方操作用端子
カセット形　：化粧パネル、人検知・床面温度センサー
フィルター　：カセット形(2・4方向)、ビルトイン形、天埋ダクト＝ロングライフフィルター
：床置形、天吊形、カセット形(1方向)＝メーカー標準品
：天井ビルトイン形＝吸込ハーフパネル、吸込キャンバスダクト
：クリーン形＝HEPAフィルター、リモコンサーモ
冷暖同時形　：冷暖切替ユニット　1φ200V

【集中リモコン】

タッチパネルタイプ×1個
＊集中リモコン機能　：ON/OFF操作 ・ 冷/暖切替 ・ 温度設定 ・ スケジュール管理(グループ単位管理)
①1階系統
②2階系統
③3階系統

設計年月日	令和　4年　5月　日	変更年月日	令和　年　月　日	変更年月日	令和　年　月　日	図名	空調設備工事 機器リスト（5）	縮尺	S=N.S(A1) S=N.S(A3)	図面番号	M-205
特記事項		特記事項		特記事項							

機器番号 給気	機器番号 換気／全熱交換器	機器番号 排気	設置場所 階	設置場所 室名	機器名称	形式	基本仕様 番手	基本仕様 送風量 m3/h	基本仕様 機外静圧 Pa	基本仕様 加湿量 L/h	基本仕様 全熱交換効率 冷房時 %	基本仕様 全熱交換効率 暖房時 %	基本仕様 防振	基本仕様 発停 仕様	基本仕様 発停 工事区分	台数	特記事項	機外インタロック機器番号	電源種別 種別	電源種別 50Hz Φ	電源種別 50Hz V	制御盤 区分	制御盤 遠方操作	制御盤 遠方表示	電源容量 消費電力 kw	電源容量 定格出力 kw	電源容量 最大負荷電流 A	形状寸法（参考値） W mm	形状寸法（参考値） L mm	形状寸法（参考値） H mm	運転重量（参考値） kg	運転音（参考値） dB	機器型番（メーカー）
		FE-1-1-1	R	屋上	排風機	片吸込シロッコファン	2	1500	200				S	中央	計装	1	INV（自動制御工事）、外部囲い付、設計用水平震度：2.0G			3	200	○	○	○		0.4		900	890	861	120		2SRMU4
					（一般）																												（荏原製作所）
		FE-2-1-1	R	屋上	排風機	吸込シロッコファン	2-1/2	8080	390				S	中央	計装	1	INV（自動制御工事）、外部囲い付、設計用水平震度：2.0G			3	200	○	○	○		3.7		1300	1270	1091	287		2-1/2DRMU4
					（一般）																												（荏原製作所）
		FE-2-2-1	R	屋上	排風機	吸込シロッコファン	3	12600	410				S	中央	計装	1	INV（自動制御工事）、外部囲い付、設計用水平震度：2.0G			3	200	○	○	○		3.7		1560	1430	1243	376		3DRMU4
					（一般）																												（荏原製作所）
		FE-2-3-1	R	屋上	排風機	吸込シロッコファン	2-1/2	7770	450				S	中央	計装	1	INV（自動制御工事）、外部囲い付、設計用水平震度：2.0G			3	200	○	○	○		3.7		1300	1270	1091	287		2-1/2DRMU4
					（一般）																												（荏原製作所）
		FE-3-1-1	R	屋上	排風機	片吸込シロッコファン	3	6850	270				S	中央	計装	1	INV（自動制御工事）、外部囲い付、設計用水平震度：2.0G			3	200	○	○	○		1.5		1215	1250	1177	249		3SRMU4
					（一般）																												（荏原製作所）
		FE-3-1-2	R	屋上	排風機	片吸込シロッコファン	2	2700	270				S	中央	計装	1	INV（自動制御工事）、外部囲い付、設計用水平震度：2.0G			3	200	○	○	○		0.75		900	890	851	128		2SRMU4
					（一般）																												（荏原製作所）
		FE-3-2-1	R	屋上	排風機	片吸込シロッコファン	2-1/2	3900	270				S	中央	計装	1	INV（自動制御工事）、外部囲い付、設計用水平震度：2.0G			3	200	○	○	○		1.5		1020	1040	1000	170		2-1/2SRMU4
					（一般）																												（荏原製作所）
		FE-1-1	1	WC（ロビー）	排風機	ラインファン（消音BOX付）	1-1/4	350	50				G	人感	電気	1				1	100	-	-	-	0.057			305	454	255	9.5		BFS-40SUG2
					（一般）																												（三菱電機）
		FE-1-2	1	WC	排風機	ラインファン（消音BOX付）	1-1/4	750	85				G	人感	電気	1				1	100	-	-	-	0.136			423	638	305	16.5		BFS-80SUG2
					（一般）																												（三菱電機）
		FE-1-3	1	倉庫2	排風機	ラインファン（消音BOX付）	1-3/4	150	35				G	SW	電気	1				1	100	-	-	-	0.038			273	434	225	7.5		BFS-30SUG2
					（一般）																												（三菱電機）
		FE-1-4	1	倉庫1	排風機	ラインファン（消音BOX付）	1-3/4	500	50				G	SW	電気	1				1	100	-	-	-	0.075			375	579	255	13		BFS-50SUG2
					（一般）																												（三菱電機）
		FE-1-5	1	倉庫3	排風機	ラインファン（消音BOX付）	1-3/4	600	40				G	SW	電気	1				1	100	-	-	-	0.075			375	579	255	13		BFS-50SUG2
					（一般）																												（三菱電機）
		FE-1-6	1	排水処理室	排風機	ラインファン（消音BOX付）	1-3/4	450	40				G	SW	電気	1				1	100	-	-	-	0.075			375	579	255	13		BFS-50SUG2
					（一般）																												（三菱電機）
		FE-1-7	1	消火ポンプ室	排風機	ラインファン（消音BOX付）	1-3/4	300	40				G	SW	電気	1				1	100	-	-	-	0.057			305	454	255	9.5		BFS-40SUG2
					（一般）																												（三菱電機）
		FE-1-8	1	空調機械室	排風機	ラインファン（消音BOX付）	1-3/4	550	40				G	SW	電気	1				1	100	-	-	-	0.075			375	579	255	13		BFS-50SUG2
					（一般）																												（三菱電機）
		FE-1-9	1	産業廃棄物保管場所	排風機	ラインファン（消音BOX付）	1-1/2	500	45				G	SW	電気	1				1	100	-	-	-	0.075			375	579	255	13		BFS-50SUG2
					（一般）																												（三菱電機）
		FE-1-10	1	ポンペ室	排風機	ラインファン（消音BOX付）	1-1/2	300	40				G	SW	電気	1				1	100	-	-	-	0.057			305	454	255	9.5		BFS-40SUG2
					（一般）																												（三菱電機）
		FE-1-11	1	事業系一般廃棄物保管場所	排風機	ラインファン（消音BOX付）	1-3/4	350	45				G	SW	電気	1				1	100	-	-	-	0.057			305	454	255	9.5		BFS-40SUG2
					（一般）																												（三菱電機）
		FE-1-12	1	給湯室	排風機	天井扇	-	200	40				G	SW	電気	1				1	100	-	-	-	0.032			270	270	243	5.1		VD-18ZLY13
					（一般）																												（三菱電機）
		FE-1-13	1	ボンベ室	排風機	ラインファン（消音BOX付）	1-1/4	20	30				G	SW	電気	1	シリンダーキャビネット用		H	1	100	-	-	-	0.021			273	366	225	7		BFS-15SUG2
					（一般）																												（三菱電機）
		FE-2-1	2	溶接総合プラズマ（CP）室	排風機	ラインファン（消音BOX付）	1-1/4	20	20				G	SW	電気	2	シリンダーキャビネット用		H	1	100	-	-	-	0.021			273	366	225	7		BFS-15SUG2
					（一般）																												（三菱電機）
		FE-2-2	2	WC	排風機	ラインファン（消音BOX付）	1-1/4	650	50				G	人感	電気	1				1	100	-	-	-	00.106			423	644	305	16		BFS-65SUG2
																																	（三菱電機）
		FE-2-3	2	廃棄物一時保管場所	排風機	ラインファン（消音BOX付）	1-1/4	600	50				G	SW	電気	1				1	100	-	-	-	0.106			423	644	305	16		BFS-65SUG2
																																	（三菱電機）
		FE-3-1	3	電気室	排風機	ラインファン（消音BOX付）	3	2300	140				G	SW	電気	1		FS-3-1		1	100	-	-	-	0.28			590	970	544	55		3LFU45.28S
					（一般）																												（荏原製作所）
		FE-3-2	3	空調機械室1	排風機	ラインファン（消音BOX付）	1-3/4	1250	50				G	SW	電気	1				1	100	-	-	-	0.272			455	674	350	22		BFS-120SUG2
					（一般）																												（三菱電機）
		FE-3-3	3	空調機械室2	排風機	ラインファン（消音BOX付）	1-3/4	700	40				G	SW	電気	1				1	100	-	-	-	0.106			423	644	305	16		BFS-65SUG2
					（一般）																												（三菱電機）
		FE-3-4	3	WC	排風機	ラインファン（消音BOX付）	1-1/4	650	50				G	人感	電気	1				1	100	-	-	-	0.106			423	644	305	16		BFS-65SUG2
																																	（三菱電機）
FS-3-1			3	電気室	排風機	ラインファン（消音BOX付）	3	2300	140				G	SW	電気	1		FE-3-1		1	100	-	-	-	0.28			590	970	544	55		3LFU45.28S
					（一般）																												（荏原製作所）
FB-2-1			2	超微量分析室	排風機	ラインファン（消音BOX付）	1-3/4	1120	290				G	中央	計装	1	ブースターファン			1	100	-	-	-	0.4			424	718	398	33.5		1-3/4SMU25.4S
					（一般）																												（荏原製作所）
FB-3-1			3	堤地調整室	排風機	ラインファン（消音BOX付）	1-3/4	1200	290				G	中央	計装	1	ブースターファン			1	100	-	-	-	0.4			424	718	398	33.5		1-3/4SMU25.4S
					（有機）																												（荏原製作所）
		FE-H-1	R	屋上	排風機	片吸込シロッコファン	3	5150	240				S	SW	計装	1	INV（自動制御工事）、熱排気系統（最高使用温度90℃）、外部囲い付、設計用水平震度：2.0G			3	200	-	-	-		2.2		1095	1320	1390	318		3SRMO4
					（耐熱型）																												（荏原製作所）

【特記事項】

特01） 片吸込形は、省エネ形ベルト駆動とする。

特02） ファンモーターは高効率仕様とする。（小形遠心形等の直動形を除く）

特03） 防振の欄の「S」はスプリング防振、「G」はゴム防振を示す。

特04） 特記なき防振吊は、防振ゴムとする。
又、小形遠心形のスプリング防振は、スプリングハンガーとする。

特05） スプリング防振は振動絶縁率90%以上とする。

特06） 床置形のRC基礎及び鉄骨架台一次鋼材は、別途建築工事とする。

特07） 電源容量は参考値とし、周波数は50Hzとする。

【表記の説明】

（種　　別） 記入なき限り一般電源とし、法律上必要な非常・予備電源はE、保安上必要な電源はHとする。

（電　　圧） 記入なき限り２００Ｖとする。

（　　相　　） 記入なき限り3相とする。

（区　　分） 「○」印は空調工事で制御盤集中リモコンを設ける。「－」印は不要とする。記入なき場合は電気工事とする。

（遠　方　操　作） 遠方操作を必要とするものは○印とする。

（遠　方　表　示） 遠方表示を必要とするものは○印とする。

（機外インタロック機器番号） 機外インタロックの相手番号とする。

【発停仕様】

中央：中央監視装置にて発停

人感：人感センサー連動（30分遅延）

サーモ：温度発停

SW：スイッチ発停
※スイッチボックス、配管は自動制御工事

R　：本体付属リモコン

設計年月日	令和　4年　5月　日	変更年月日	令和　年　月　日	変更年月日	令和　年　月　日	図面名	空調設備工事 機器リスト（6）	縮尺	S=N.S(A1) S=N.S(A3)	図面番号	M-206
特記事項		特記事項		特記事項							

機器番号			設置場所		機器名称	形式	基本仕様								台数	特記事項	機外インタロック機器番号	電源種別			制御盤			電源容量			形状寸法（参考値）			運転重量（参考値）	運転音（参考値）	機器型番（メーカー）
吸気	換気／全熱交換器	排気	階	室名			番手	送風量 m3/h	機外静圧 Pa	加湿量 L/h	全熱交換効率 冷房時 %	全熱交換効率 暖房時 %	防振	リモコン 仕様	リモコン 工事区分			種別	電源種別 50Hz Φ	電源種別 50Hz V	区分	遠方操作	遠方表示	消費電力 kw	定格出力 kw	最大負荷電流 A	W mm	L mm	H mm	kg	dB	
	HEU-1-1		1	感染症情報センター	全熱交換器	天井埋込形		150（SA）	160		64.5	75.5	G	R	本工事	1			1	100	○	○	○	0.075			610	780	290	23		LGH-N15RXW
								150（EA）																								（三菱電機）
	HEU-1-2		1	事務室	全熱交換器	天井埋込形		250（SA）	190		65.5	74.5	G	R	本工事	1			1	100	○	○	○	0.14			935	890	330	32		LGH-N35RXW
								250（EA）																								（三菱電機）
	HEU-1-3		1	検体受付室	全熱交換器	天井埋込形		200（SA）	200		65.5	74.5	G	R	本工事	1			1	100	○	○	○	0.14			935	890	330	32		LGH-N35RXW
								300（EA）																								（三菱電機）
	HEU-1-4		1	職員執務室	全熱交換器	天井埋込形		375（SA）	220		63.0	73.0	G	R	本工事	2			1	100	○	○	○	0.215			1080	890	330	36		LGH-N50RXW
								375（EA）																								（三菱電機）
	HEU-1-5		1	工務室	全熱交換器	天井埋込形		150（SA）	180		64.5	75.5	G	R	本工事	1			1	100	○	○	○	0.075			610	780	290	23		LGH-N15RXW
								150（EA）																								（三菱電機）
	HEU-1-6		1	守衛室・中央監視室	全熱交換器	天井埋込形		150（SA）	190		63.0	72.0	G	R	本工事	1			1	100	○	○	○	0.11			740	920	290	23		LGH-N25RXW
								150（EA）																								（三菱電機）
	HEU-1-7		1	事業者控室	全熱交換器	天井埋込形		100（SA）	190		64.5	75.5	G	R	本工事	1			1	100	○	○	○	0.075			610	780	290	23		LGH-N15RXW
								100（EA）																								（三菱電機）
	HEU-1-8		1	女子更衣室・休憩室	全熱交換器	天井埋込形		150（SA）	190		63.0	72.0	G	R	本工事	1			1	100	○	○	○	0.11			740	920	290	23		LGH-N25RXW
								150（EA）																								（三菱電機）
	HEU-1-9		1	男子更衣室・休憩室	全熱交換器	天井埋込形		150（SA）	190		63.0	72.0	G	R	本工事	1			1	100	○	○	○	0.11			740	920	290	23		LGH-N25RXW
								150（EA）																								（三菱電機）
	HEU-1-10		1	資料室	全熱交換器	天井埋込形		800（SA）	200		65.0	75.0	G	R	本工事	1			1	100	○	○	○	0.485			1064	1144	404	52		LGH-N80RXV
								800（EA）																								（三菱電機）
	HEU-1-11		1	小会議室	全熱交換器	天井埋込形		400（SA）	200		63.0	73.0	G	R	本工事	1			1	100	○	○	○	0.215			1080	890	330	36		LGH-N50RXW
								400（EA）																								（三菱電機）
	HEU-1-12		1	大会議室	全熱交換器	天井埋込形		450（SA）	100	1.40	68	68.5	G	R	本工事	2			1	100	○	○	○	0.264			1064	1275	331	50		LGH-N50RKX2
					流下気化式加湿器			450（EA）																								（三菱電機）
	ITM-2		1	守衛室・中央監視室	集中コントローラー											1			1	100				0.03								AE-200J
																																（三菱電機）

【特記事項】

特01　片吸込形は、省エネ形ベルト駆動とする。

特02　ファンモーターは高効率仕様とする。（小形遠心形等の直動形を除く）

特03　防振の欄の「S」はスプリング防振、「G」はゴム防振を示す。

特04　特記なき防振吊は、防振ゴムとする。
　　又、小形遠心形のスプリング防振は、スプリングハンガーとする。

特05　スプリング防振は振動絶縁率90%以上とする。

特06　床置形のRC基礎及び鉄骨架台一次鋼材は、別途建築工事とする。

特07　電源容量は参考値とし、周波数は50Hzとする。

【表記の説明】

（種　　別）　記入なき限り一般電源とし、法律上必要な非常・予備電源はE、保安上必要な電源はHとする。

（電　　圧）　記入なき限り２００Ｖとする。

（　　相　　）　記入なき限り3相とする。

（区　　分）　「○」印は空調工事で制御盤集中リモコンを設ける。「－」印は不要とする。記入なき場合は電気工事とする。

（遠　方　操　作）　遠方操作を必要とするものは○印とする。

（遠　方　表　示）　遠方表示を必要とするものは○印とする。

（機外インタロック機器番号）　機外インタロックの相手番号とする。

【発停仕様】

中央：中央監視装置にて発停

人感：人感センサー連動（30分遅延）

サーモ：温度発停

SW：スイッチ発停
　※スイッチボックス、配管は自動制御工事

R　：本体付属リモコン

設計年月日	令和　4年　5月　日	変更年月日	令和　年　月　日	変更年月日	令和　年　月　日	図面名	空調設備工事 機器リスト（7）	縮尺	S=N.S(A1) S=N.S(A3)	図面番号	M-207
特記事項		特記事項		特記事項							

機器番号	設置場所 階	設置場所 室名	機器名称	形式	台数	特記事項	機外インタロック機器番号	電源種別 種別	電源種別 50Hz Φ	電源種別 50Hz V	制御盤 区分	制御盤 遠方操作	制御盤 遠方表示	電源容量 消費電力 kw	電源容量 定格出力 kw	電源容量 最大負荷電流 A	形状寸法（参考値） W mm	形状寸法（参考値） L mm	形状寸法（参考値） H mm	運転重量（参考値） kg	運転音（参考値） dB	機器型番（メーカー）
WSFE-1	R	屋上	湿式スクラバー	ユニット形	1	（FRP製排ガス処理塔）					○	○	○				7860	3530	5460	5000		ﾒｰｶｰ:セイコー化工機
						処理風量 4,230～14,280m3/h																型番:TRS-F250
						塔内圧損 390Pa																
						（排風機）																
						FRP製ベルト駆動型ターボファン 14,280m3/h X 390Pa（機外）（屋外型・IE3）、外部囲い付、設計水平震度：2.0G			3	200					11							INV（メーカー工事）
						（循環ポンプ）																
						ライン形 420L/min X 78.5kPa（屋外型・IE3）			3	200					2.2							
						（付属品）																
						循環タンク、デミスター、共通ベース、SUS製ドレンパン、点検はしご、ファン防振継手（吸・吐）、防振パッド架台、給水ボールタップ、屋外カバー、制御盤（INV、商用バイパス回路、高調波対策組込）																
WSFE-2	R	屋上	湿式スクラバー	ユニット形	1	（FRP製排ガス処理塔）					○	○	○				3060	3880	5560	5900		ﾒｰｶｰ:セイコー化工機
						処理風量 4,900～17,680m3/h																型番:TRS-F300
						塔内圧損 300Pa																
						（排風機）																
						FRP製ベルト駆動型ターボファン 17,680m3/h X 300Pa（機外）（屋外型・IE3）、外部囲い付、設計水平震度：2.0G			3	200					11							INV（メーカー工事）
						（循環ポンプ）																
						ライン形 500L/min X 78.5kPa（屋外型・IE3）			3	200					2.2							
						（付属品）																
						循環タンク、デミスター、共通ベース、SUS製ドレンパン、点検はしご、ファン防振継手（吸・吐）、防振パッド架台、給水ボールタップ、屋外カバー、制御盤（INV、商用バイパス回路、高調波対策組込）																
FU-2-1	2	超微量分析室	HEPAフィルタユニット	フィルタユニット	1	（HEPAフィルタユニット）											750	900	582			ﾒｰｶｰ:ニッタ
			（FB-2-1系統）			処理風量：1120m3/h																型番
						フィルタ：プレフィルタ（重量法82%）、低圧損HEPAフィルタ（計数法99.97%。初期圧損130Pa以下）																EHL-A-N GI EO
						ケーシング：SUS製																CAP-GS-NH
						付属品：差圧スイッチ、差圧計、風量調整ダンパー																-SAVD3-D3-SP
FU-3-1	3	培地調整室	HEPAフィルタユニット	フィルタユニット	1	（HEPAフィルタユニット）											750	900	582			ﾒｰｶｰ:ニッタ
			（FB-3-1系統）			処理風量：1200m3/h																型番
						フィルタ：プレフィルタ（重量法82%）、低圧損HEPAフィルタ（計数法99.97%。初期圧損130Pa以下）																EHL-A-N GI EO
						ケーシング：SUS製																CAP-GS-NH
						付属品：差圧スイッチ、差圧計、風量調整ダンパー																-SAVD3-D3-SP

【特記事項】
特01） 片吸込形は、省エネ形ベルト駆動とする。
特02） ファンモーターは高効率仕様とする。（小形遠心形等の直動形を除く）
特03） スプリング防振は振動絶縁率90%以上とする。
特04） 床置形のRC基礎及び鉄骨架台（一次鋼材） は、別途建築工事とする。
特05） 電源容量は参考値とし、周波数は50Hzとする。

【表記の説明】
（種別） 記入なき限り一般電源とし、法律上必要な非常・予備電源はE、保安上必要な電源はHとする。
（電圧） 記入なき限り２００Vとする。
（相） 記入なき限り3相とする。
（区分） 「○」印は空調工事で制御盤集中リモコンを設ける。「－」印は不要とする。記入なき場合は電気工事とする。
（遠方操作） 遠方操作を必要とするものは○印とする。
（遠方表示） 遠方表示を必要とするものは○印とする。
（機外インタロック機器番号） 機外インタロックの相手番号とする。

設計年月日	令和 4年 5月 日	変更年月日	令和 年 月 日	変更年月日	令和 年 月 日
特記事項		特記事項		特記事項	

図面名	縮尺	図面番号
空調設備工事 機器リスト（8）	S=N.S(A1) S=N.S(A3)	M-208

機器番号	設置場所		機器名称	型式	設計風量		排気種別				連動機器	局所排気対象実験機器			
					最小	最大						図面上の番号		発停方法	
	階	室名			m3/h	m3/h	一般	酸・アルカリ	有機	熱			機器名称	仕様	区分
VAVS-2-4-1	2	環境科学試験室１	変風量装置	電子式	1850	6700	-	-	-	-	OHU-2-1-1			中央	計装
VAVS-2-4-2	2	環境科学試験室１	変風量装置	電子式	1850	2030	-	-	-	-	OHU-2-1-1			中央	計装
VAVE-2-4-1	2	環境科学試験室１	変風量装置	電子式	200	600	-	-	-	-	FE-2-1-1			SW	計装
VAVS-2-5-1	2	検体前処理室１	変風量装置	電子式	1850	5400	-	-	-	-	OHU-2-1-1			中央	計装
VAVE-2-5-1	2	検体前処理室１	変風量装置	電子式	150	250	-	-	-	-	FE-2-1-1			SW	計装
VAVS-2-6-1	2	環境科学試験室２	変風量装置	電子式	1120	2970	-	-	-	-	OHU-2-1-2			中央	計装
VAVS-2-6-2	2	環境科学試験室２	変風量装置	電子式	720	2720	-	-	-	-	OHU-2-1-2			中央	計装
VAVS-2-6-3	2	環境科学試験室２	変風量装置	電子式	300	450	-	-	-	-	OHU-2-1-2			中央	計装
VAVE-2-6-1	2	環境科学試験室２	変風量装置	電子式	350	800	-	-	-	-	FE-2-1-1			SW	計装
VAVS-2-7-1	2	検体前処理室２	変風量装置	電子式	1120	1990	-	-	-	-	OHU-2-1-2			中央	計装
VAVE-2-7-1	2	検体前処理室２	変風量装置	電子式	150	400	-	-	-	-	FE-2-1-1			SW	計装
VAVS-2-8-1	2	蒸留室	変風量装置	電子式	1500	4300	-	-	-	-	OHU-2-1-1			中央	計装
VAVE-2-8-1	2	蒸留室	変風量装置	電子式	250	350	-	-	-	-	FE-2-1-1			SW	計装
VAVS-2-9-1	2	飲料水試験室	変風量装置	電子式	920	1840	-	-	-	-	OHU-2-2			中央	計装
VAVS-2-9-2	2	飲料水試験室	変風量装置	電子式	200	300	-	-	-	-	OHU-2-2			中央	計装
VAVE-2-9-1	2	飲料水試験室	変風量装置	電子式	250	550	-	-	-	-	FE-2-1-2			SW	計装
VAVS-2-13-1	2	酸処理室	変風量装置	電子式	1280	2700	-	-	-	-	OHU-2-2			中央	計装
VAVE-2-13-1	2	酸処理室	変風量装置	電子式	100	200	-	-	-	-	FE-2-1-2			SW	計装
VAVS-2-12-1	2	食品化学試験室	変風量装置	電子式	1160	5810	-	-	-	-	OHU-2-2			中央	計装
VAVS-2-12-2	2	食品化学試験室	変風量装置	電子式	850	2960	-	-	-	-	OHU-2-2			中央	計装
VAVS-2-12-3	2	食品化学試験室	変風量装置	電子式	1120	4480	-	-	-	-	OHU-2-2			中央	計装
VAVS-2-12-4	2	食品化学試験室	変風量装置	電子式	400	1920	-	-	-	-	OHU-2-2			中央	計装
VAVE-2-12-1	2	食品化学試験室	変風量装置	電子式	550	1400	-	-	-	-	FE-2-2-1			SW	計装
VAVS-2-19-1	2	大気環境調査室	変風量装置	電子式	300	800	-	-	-	-	OHU-2-3			中央	計装
VAVS-2-20-1	2	誘導結合プラズマ（ICP）室	変風量装置	電子式	360	2100	-	-	-	-	OHU-2-3			中央	計装
VAVS-2-21-1	2	光学機器室	変風量装置	電子式	200	800	-	-	-	-	OHU-2-3			中央	計装
VAVE-2-21-1	2	光学機器室	変風量装置	電子式	300	500	-	-	-	-	FE-2-2-1			SW	計装
VAVS-2-24-1	2	クロマトグラフ室	変風量装置	電子式	350	1750	-	-	-	-	OHU-2-3			中央	計装
VAVE-2-24-1	2	クロマトグラフ室	変風量装置	電子式	350	800	-	-	-	-	FE-2-2-1			SW	計装
VAVS-3-8-1	3	洗浄・滅菌室	変風量装置	電子式	2300	4600	-	-	-	-	OHU-3-1			中央	計装
VAVE-3-8-1	3	洗浄・滅菌室	変風量装置	電子式	200	350	-	-	-	-	FE-3-1-1			SW	計装
VAVE-3-13-1	3	培地調製室	変風量装置	電子式	300	450	-	-	-	-	FE-3-1-1			SW	計装
CAVS-1-20-1	1	汎用実験室１	定風量装置	電子式	-	100	-	-	-	-	OHU-1-1			中央	計装
CAVE-1-20-1	1	汎用実験室１	定風量装置	電子式	-	250	-	-	-	-	FE-1-1-1			SW	計装
CAVS-1-21-1	1	汎用実験室２	定風量装置	電子式	-	150	-	-	-	-	OHU-1-1			中央	計装
CAVE-1-21-1	1	汎用実験室２	定風量装置	電子式	-	300	-	-	-	-	FE-1-1-1			SW	計装
CAVS-1-22-1	1	放射性物質測定室（前室）	定風量装置	電子式	-	100	-	-	-	-	OHU-1-1			中央	計装
CAVE-1-22-1	1	放射性物質測定室（前室）	定風量装置	電子式	-	200	-	-	-	-	FE-1-1-1			SW	計装
CAVS-1-23-2	1	放射性物質測定室	定風量装置	電子式	-	100	-	-	-	-	OHU-1-1			中央	計装
CAVE-1-23-2	1	放射性物質測定室	定風量装置	電子式	-	250	-	-	-	-	FE-1-1-1			SW	計装
CAVS-1-24-1	1	遺伝子組換え食品試験室1	定風量装置	電子式	-	100	-	-	-	-	OHU-1-1			中央	計装
CAVE-1-24-1	1	遺伝子組換え食品試験室1	定風量装置	電子式	-	250	-	-	-	-	FE-1-1-1			SW	計装
CAVS-1-25-1	1	遺伝子組換え食品試験室2	定風量装置	電子式	-	100	-	-	-	-	OHU-1-1			中央	計装
CAVE-1-25-1	1	遺伝子組換え食品試験室2	定風量装置	電子式	-	250	-	-	-	-	FE-1-1-1			SW	計装
CAVS-1-1	1	ロビー	定風量装置	電子式	-	450	-	-	-	-	OHU-1-1			中央	計装
CAVS-1-2	1	廊下1	定風量装置	電子式	-	900	-	-	-	-	OHU-1-1			中央	計装
CAVS-2-4-1	2	環境科学試験室１	定風量装置	電子式	-	400	-	-	-	-	OHU-2-1-1			中央	計装
CAVE-2-4-1	2	環境科学試験室１	定風量装置	電子式	-	1850	-	○	-	-	WSFE-1	1	水銀用基本型ドラフトチャンバー	連動	別途
CAVE-2-4-2	2	環境科学試験室１	定風量装置	電子式	-	180	-	○	-	-	WSFE-1	4	Microwave Lebstation	SW	計装
CAVE-2-4-3	2	環境科学試験室１	定風量装置	電子式	-	3000	-	○	-	-	WSFE-1	16	中央実験台①（窓側）	連動	別途
CAVE-2-4-4	2	環境科学試験室１	定風量装置	電子式	-	3000	-	○	-	-	WSFE-1	17	中央実験台①（通路側）	連動	別途
CAVE-2-4-5	2	環境科学試験室１	定風量装置	電子式	-	1850	-	○	-	-	WSFE-1	35	ドラフトチャンバー	連動	別途
CAVE-2-4-6	2	環境科学試験室１	定風量装置	電子式	-	1850	-	○	-	-	WSFE-1	42	大気用基本型ドラフトチャンバー	連動	別途
CAVS-2-5-1	2	検体前処理室１	定風量装置	電子式	-	100	-	-	-	-	OHU-2-1-1			中央	計装
CAVE-2-5-1	2	検体前処理室１	定風量装置	電子式	-	1850	-	○	-	-	WSFE-1	1	Fe用基本型ドラフトチャンバー（通路側）	連動	別途
CAVE-2-5-2	2	検体前処理室１	定風量装置	電子式	-	1850	-	○	-	-	WSFE-1	2	Cd用基本型ドラフトチャンバー（窓側）	連動	別途
CAVE-2-5-3	2	検体前処理室１	定風量装置	電子式	-	1850	-	○	-	-	WSFE-1	16	硝酸槽	SW	計装
CAVS-2-6-1	2	環境科学試験室２	定風量装置	電子式	-	3000	-	-	-	-	OHU-2-1-2			中央	計装
CAVE-2-6-1	2	環境科学試験室２	定風量装置	電子式	-	1850	-	○	-	-	WSFE-2	1	COD用基本型ドラフトチャンバー	連動	別途
CAVE-2-6-2	2	環境科学試験室２	定風量装置	電子式	-	3000	-	○	-	-	WSFE-2	8	中央実験台①（窓側）	連動	別途
CAVE-2-6-3	2	環境科学試験室２	定風量装置	電子式	-	1120	-	-	○	-	FE-2-1-1	31	N-ヘキサンエマルジョンPCB還流用基本型ドラフトチャンバー	連動	別途
CAVE-2-6-4	2	環境科学試験室２	定風量装置	電子式	-	1000	-	-	○	-	FE-2-1-1	32	N-ヘキサン分析用 卓上型ドラフトチャンバー	連動	別途
CAVE-2-6-5	2	環境科学試験室２	定風量装置	電子式	-	1000	-	-	○	-	FE-2-1-1	32	N-ヘキサン分析用 卓上型ドラフトチャンバー	連動	別途
CAVE-2-6-6	2	環境科学試験室２	定風量装置	電子式	-	720	-	-	○	-	FE-2-1-1	42	N-ヘキサン分析用 基本型型ドラフトチャンバー	連動	別途
CAVE-2-6-7	2	環境科学試験室２	定風量装置	電子式	-	300	-	-	○	-	FE-2-1-1	43	オートクレーブ	SW	計装
CAVE-2-6-8	2	環境科学試験室２	定風量装置	電子式	-	3000	-	○	-	-	WSFE-2	63	中央実験台①（窓側）	連動	別途
CAVS-2-7-1	2	検体前処理室２	定風量装置	電子式	-	150	-	-	-	-	OHU-2-1-2			中央	計装
CAVE-2-7-1	2	検体前処理室２	定風量装置	電子式	-	1120	-	-	○	-	FE-2-1-1	1	PCB・Phe用基本型ドラフトチャンバー（通路側）	連動	別途
CAVE-2-7-2	2	検体前処理室２	定風量装置	電子式	-	1120	-	-	○	-	FE-2-1-1	2	農薬用基本型ドラフトチャンバー（窓側）	連動	別途
CAVS-2-8-1	2	蒸留室	定風量装置	電子式	-	100	-	-	-	-	OHU-2-1-1			中央	計装
CAVE-2-8-1	2	蒸留室	定風量装置	電子式	-	1350	-	-	-	○	FE-H-1	5	ステンレス製フード①	SW	計装
CAVE-2-8-2	2	蒸留室	定風量装置	電子式	-	1350	-	-	-	○	FE-H-1	6	ステンレス製フード②	SW	計装
CAVE-2-8-3	2	蒸留室	定風量装置	電子式	-	1850	-	○	-	-	WSFE-2	7	ドラフトチャンバー	連動	別途
CAVE-2-9-1	2	飲料水試験室	定風量装置	電子式	-	920	-	-	○	-	FE-2-2-1	18	ドラフト	連動	別途
CAVE-2-9-2	2	飲料水試験室	定風量装置	電子式	-	200	-	-	○	-	FE-2-2-1	32	アクアトレース	SW	計装
CAVE-2-9-3	2	飲料水試験室	定風量装置	電子式	-	920	-	-	○	-	FE-2-2-1	34	ドラフト	連動	別途
CAVS-2-13-1	2	酸処理室	定風量装置	電子式	-	100	-	-	-	-	OHU-2-2			中央	計装
CAVE-2-13-1	2	酸処理室	定風量装置	電子式	-	1520	-	○	-	-	WSFE-2	1	ドラフト	連動	別途
CAVE-2-13-2	2	酸処理室	定風量装置	電子式	-	1280	-	○	-	-	WSFE-2	13	ドラフト（床置ウォークイン）硝酸棚用	SW	計装
CAVS-2-11-1	2	天秤室	定風量装置	電子式	-	200	-	-	-	-	OHU-1-1			中央	計装
CAVE-2-11-1	2	天秤室	定風量装置	電子式	-	100	-	-	-	-	FE-2-2-1			SW	計装
CAVE-2-12-1	2	食品化学試験室	定風量装置	電子式	-	1250	-	-	-	○	FE-H-1	1	天井付け排気設備（局所排気）ステンレス製フード	SW	計装
CAVE-2-12-2	2	食品化学試験室	定風量装置	電子式	-	1520	-	○	-	-	WSFE-2	2	低風量ドラフト	連動	別途
CAVE-2-12-3	2	食品化学試験室	定風量装置	電子式	-	1520	-	○	-	-	WSFE-2	26	ドラフト（ガス付）	連動	別途
CAVE-2-12-4	2	食品化学試験室	定風量装置	電子式	-	920	-	-	○	-	FE-2-2-1	28	ドラフト（ガス付）	連動	別途
CAVE-2-12-5	2	食品化学試験室	定風量装置	電子式	-	920	-	-	○	-	FE-2-2-1	29	ドラフト（ガス付）	連動	別途
CAVE-2-12-6	2	食品化学試験室	定風量装置	電子式	-	920	-	-	○	-	FE-2-2-1	30	ドラフト（ガス付）	連動	別途
CAVE-2-12-7	2	食品化学試験室	定風量装置	電子式	-	1520	-	○	-	-	WSFE-2	67	新規ドラフト	連動	別途
CAVE-2-12-8	2	食品化学試験室	定風量装置	電子式	-	1520	-	○	-	-	FE-2-2-1	69	新規ドラフト	連動	別途
CAVE-2-12-9	2	食品化学試験室	定風量装置	電子式	-	920	-	-	○	-	FE-2-2-1	98	ドラフト	連動	別途
CAVE-2-12-10	2	食品化学試験室	定風量装置	電子式	-	920	-	-	○	-	FE-2-2-1	109	ドラフト	連動	別途

【特記事項】

特01）　スイッチおよびスイッチボックス、配線用配管は自動制御工事

特02）　風速センサー付

特03）　VAV,CAVは全閉機構付

特04）　DDC（自動制御支給）組込の上納品すること

特05）　酸・アルカリの項に「○」があるものは耐酸仕様（エポキシ塗装）とする。

特06）　DDC電源は24Vとし、自動制御工事とする。

特07）　熱の項に「○」があるものは耐熱仕様（80℃）とし、厨房用途相当品とする。

特08）　一般・有機の項に「○」があるものは、一般仕様とする。

【発停仕様】

SW：スイッチ発停

連動：ドラフトチャンバー起動との連動

【工事区分】

計装：自動制御工事（器具・配線共）

電気：電気工事（器具・配線共）

別途：配線のみ自動制御工事、機器接続は別途工事

設計年月日	令和　4年　5月　日	変更年月日	令和　年　月　日	変更年月日	令和　年　月　日	図面名	空調設備工事 機器リスト（9）	縮尺	S=N.S(A1) S=N.S(A3)	図面番号	M-209
特記事項		特記事項		特記事項							

機器番号	設置場所		機器名称	型式	設計風量		排気種別				連動機器	局所排気対象実験機器			
					最小	最大						図面上の番号		発停方法	
	階	室名			m3/h	m3/h	一般	酸・アルカリ	有機	熱			機器名称	仕様	区分
CAVE-2-12-11	2	食品化学試験室	定風量装置	電子式	-	1120	-	-	○	-	FE-2-2-1	111	ドラフト	中央	計装
CAVE-2-12-12	2	食品化学試験室	定風量装置	電子式	-	1120	-	-	○	-	FE-2-2-1	117	ドラフト	中央	計装
CAVE-2-12-13	2	食品化学試験室	定風量装置	電子式	-	1120	-	-	○	-	FE-2-2-1	123	ドラフト	SW	計装
CAVE-2-12-14	2	食品化学試験室	定風量装置	電子式	-	1120	-	-	○	-	FE-2-2-1	126	ドラフト	中央	計装
CAVE-2-12-15	2	食品化学試験室	定風量装置	電子式	-	1120	-	-	○	-	FE-2-2-1	129	ドラフト（作業用）	SW	計装
CAVE-2-12-16	2	食品化学試験室	定風量装置	電子式	-	400	-	-	○	-	FE-2-2-1	133	天井付け排気設備（局所排気）	中央	計装
CAVE-2-14-1	2	倉庫	定風量装置	電子式	-	100	-	-	-	-	FE-2-3-1			中央	計装
CAVS-2-16-1	2	超微量分析室	定風量装置	電子式	-	350	-	-	-	-	OHU-2-3			中央	計装
CAVS-2-16-2	2	超微量分析室	定風量装置	電子式	-	1120	-	-	-	-	OHU-2-3			SW	計装
CAVE-2-16-1	2	超微量分析室	定風量装置	電子式	-	1120	-	-	○	-	FE-2-3-1	1	基本型ドラフトチャンバー（通路側）	中央	計装
CAVS-2-17-1	2	洗浄室	定風量装置	電子式	-	150	-	-	-	-	OHU-2-3			SW	計装
CAVE-2-17-1	2	洗浄室	定風量装置	電子式	-	250	-	-	-	-	FE-2-3-1			中央	計装
CAVS-2-18-1	2	低温室	定風量装置	電子式	-	150	-	-	-	-	OHU-2-3			SW	計装
CAVE-2-18-1	2	低温室	定風量装置	電子式	-	600	-	-	-	-	FE-2-3-1			中央	計装
CAVE-2-19-1	2	大気環境調査室	定風量装置	電子式	-	150	-	-	-	-	FE-2-3-1			中央	計装
CAVE-2-19-2	2	大気環境調査室	定風量装置	電子式	-	500	-	-	○	-	FE-2-3-1	4	キャニスタークリーナー	SW	計装
CAVS-2-20-1	2	誘導結合プラズマ（ICP）室	定風量装置	電子式	-	300	-	-	-	-	OHU-2-3			中央	計装
CAVE-2-20-1	2	誘導結合プラズマ（ICP）室	定風量装置	電子式	-	150	-	-	-	-	FE-2-3-1			SW	計装
CAVE-2-20-2	2	誘導結合プラズマ（ICP）室	定風量装置	電子式	-	360	-	○	-	-	WSFE-2	2	他元素同時型ICP発光分析装置	中央	計装
CAVE-2-20-3	2	誘導結合プラズマ（ICP）室	定風量装置	電子式	-	580	-	○	-	-	WSFE-2	7	プラズマ質量分析計	中央	計装
CAVE-2-20-4	2	誘導結合プラズマ（ICP）室	定風量装置	電子式	-	580	-	○	-	-	WSFE-2	1-14	プラズマ質量分析計	中央	計装
CAVE-2-20-5	2	誘導結合プラズマ（ICP）室	定風量装置	電子式	-	580	-	○	-	-	WSFE-2	将来用		中央	計装
CAVE-2-21-1	2	光学機器室	定風量装置	電子式	-	800	-	-	○	-	FE-2-3-1	20	有機溶媒用ドラフト（卓上型）	SW	計装
CAVS-2-22-1	2	機材庫	定風量装置	電子式	-	400	-	-	-	-	OHU-2-3			中央	計装
CAVE-2-22-1	2	機材庫	定風量装置	電子式	-	400	-	-	-	-	FE-2-3-1			中央	計装
CAVS-2-23-1	2	薬品保管庫	定風量装置	電子式	-	500	-	-	-	-	OHU-2-3			中央	計装
CAVE-2-23-1	2	薬品保管庫	定風量装置	電子式	-	650	-	-	-	-	FE-2-3-1			SW	計装
CAVS-2-24-1	2	クロマトグラフ室	定風量装置	電子式	-	450	-	-	-	-	OHU-2-3			中央	計装
CAVE-2-24-1	2	クロマトグラフ室	定風量装置	電子式	-	350	-	-	-	-	FE-2-3-1	97	排気フード	SW	計装
CAVE-2-24-2	2	クロマトグラフ室	定風量装置	電子式	-	350	-	-	-	-	FE-2-3-1	98	排気フード	中央	計装
CAVE-2-24-5	2	クロマトグラフ室	定風量装置	電子式	-	350	-	-	-	-	FE-2-3-1	99	排気フード	SW	計装
CAVE-2-24-3	2	クロマトグラフ室	定風量装置	電子式	-	350	-	-	-	-	FE-2-3-1	将来用		SW	計装
CAVE-2-24-4	2	クロマトグラフ室	定風量装置	電子式	-	350	-	-	-	-	FE-2-3-1	将来用		中央	計装
CAVE-2-24-6	2	クロマトグラフ室	定風量装置	電子式	-	350	-	-	-	-	FE-2-3-1	将来用		SW	計装
CAVS-2-25-1	2	検体保管室	定風量装置	電子式	-	300	-	-	-	-	OHU-2-3			中央	計装
CAVE-2-25-1	2	検体保管室	定風量装置	電子式	-	300	-	-	-	-	FE-2-3-1			SW	計装
CAVE-2-30-1	2	リフレッシュコーナー	定風量装置	電子式	-	150	-	-	-	-	FE-2-3-1			中央	計装
CAVS-2-1	2	廊下	定風量装置	電子式	-	2100	-	-	-	-	OHU-2-3			SW	計装
CAVS-2-2	2	廊下	定風量装置	電子式	-	1200	-	-	-	-	OHU-2-1-2			中央	計装
CAVS-2-3	2	廊下	定風量装置	電子式	-	800	-	-	-	-	OHU-2-2			SW	計装
CAVS-3-4-1	3	ウイルス実験室1	定風量装置	電子式	-	300	-	-	-	-	OHU-3-1			中央	計装
CAVE-3-4-1	3	ウイルス実験室1	定風量装置	電子式	-	750	-	-	-	-	FE-3-1-1			SW	計装
CAVS-3-5-1	3	細胞培養室	定風量装置	電子式	-	250	-	-	-	-	OHU-3-1			中央	計装
CAVE-3-5-1	3	細胞培養室	定風量装置	電子式	-	100	-	-	-	-	FE-3-1-1			中央	計装
CAVS-3-6-1	3	ウイルス実験室2	定風量装置	電子式	-	100	-	-	-	-	OHU-3-1			中央	計装
CAVE-3-6-1	3	ウイルス実験室2	定風量装置	電子式	-	300	-	-	-	-	FE-3-1-1			連動	別途
CAVS-3-7-1	3	検体前処理室	定風量装置	電子式	-	150	-	-	-	-	OHU-3-1			SW	計装
CAVE-3-7-1	3	検体前処理室	定風量装置	電子式	-	350	-	-	-	-	FE-3-1-1			連動	別途
CAVS-3-8-1	3	洗浄・滅菌室	定風量装置	電子式	-	150	-	-	-	-	OHU-3-1			連動	別途
CAVE-3-8-1	3	洗浄・滅菌室	定風量装置	電子式	-	2300	-	-	-	-	FE-3-1-1	19	換気フード1	連動	別途
CAVE-3-8-2	3	洗浄・滅菌室	定風量装置	電子式	-	2300	-	-	-	-	FE-3-1-1	20	換気フード2	連動	別途
CAVS-3-13-1	3	培地調製室	定風量装置	電子式	-	1200	-	-	-	-	OHU-3-1			中央	計装
CAVS-3-13-2	3	培地調製室	定風量装置	電子式	-	150	-	-	-	-	OHU-3-1			連動	別途
CAVE-3-13-1	3	培地調製室	定風量装置	電子式	-	1200	-	-	-	○	FE-H-1	31	換気フード2	連動	別途
CAVS-3-11-1	3	細菌実験室2	定風量装置	電子式	-	100	-	-	-	-	OHU-3-1			SW	計装
CAVE-3-11-1	3	細菌実験室2	定風量装置	電子式	-	250	-	-	-	-	FE-3-1-2			中央	計装
CAVS-3-9-1	3	遠心機室	定風量装置	電子式	-	100	-	-	-	-	OHU-3-1			連動	別途
CAVE-3-9-1	3	遠心機室	定風量装置	電子式	-	250	-	-	-	-	FE-3-1-2			連動	別途
CAVS-3-10-1	3	細菌実験室1	定風量装置	電子式	-	650	-	-	-	-	OHU-3-1			連動	別途
CAVE-3-10-1	3	細菌実験室1	定風量装置	電子式	-	1300	-	-	-	-	FE-3-1-2			連動	別途
CAVS-3-12-1	3	細菌実験室3	定風量装置	電子式	-	150	-	-	-	-	OHU-3-1			連動	別途
CAVE-3-12-1	3	細菌実験室3	定風量装置	電子式	-	400	-	-	-	-	FE-3-1-2			連動	別途
CAVS-3-14-1	3	共用実験室2	定風量装置	電子式	-	100	-	-	-	-	OHU-3-1			SW	計装
CAVE-3-14-1	3	共用実験室2	定風量装置	電子式	-	250	-	-	-	-	FE-3-1-2			連動	別途
CAVS-3-15-1	3	共用実験室1	定風量装置	電子式	-	100	-	-	-	-	OHU-3-1			中央	計装
CAVE-3-15-1	3	共用実験室1	定風量装置	電子式	-	250	-	-	-	-	FE-3-1-2			連動	別途
CAVS-3-19-1	3	分子生物実験室（ウイルス）	定風量装置	電子式	-	150	-	-	-	-	OHU-3-2			連動	別途
CAVE-3-19-1	3	分子生物実験室（ウイルス）	定風量装置	電子式	-	350	-	-	-	-	FE-3-2-1			中央	計装
CAVS-3-20-1	3	微生物機器室	定風量装置	電子式	-	300	-	-	-	-	OHU-3-2			SW	計装
CAVE-3-20-1	3	微生物機器室	定風量装置	電子式	-	550	-	-	-	-	FE-3-2-1			SW	計装
CAVS-3-21-1	3	分子生物実験室（細菌）	定風量装置	電子式	-	150	-	-	-	-	OHU-3-2			連動	別途
CAVE-3-21-1	3	分子生物実験室（細菌）	定風量装置	電子式	-	300	-	-	-	-	FE-3-2-1			連動	別途
CAVS-3-22-1	3	保管室2	定風量装置	電子式	-	500	-	-	-	-	OHU-3-2			SW	計装
CAVE-3-22-1	3	保管室2	定風量装置	電子式	-	650	-	-	-	-	FE-3-2-1			連動	別途
CAVS-3-23-1	3	保管室1	定風量装置	電子式	-	700	-	-	-	-	OHU-3-2			中央	計装
CAVE-3-23-1	3	保管室1	定風量装置	電子式	-	900	-	-	-	-	FE-3-2-1			連動	別途
CAVS-3-24-1	3	電子顕微鏡室	定風量装置	電子式	-	150	-	-	-	-	OHU-3-2			SW	計装
CAVE-3-24-1	3	電子顕微鏡室	定風量装置	電子式	-	300	-	-	-	-	FE-3-2-1			中央	計装
CAVS-3-25-1	3	動物実験室	定風量装置	電子式	-	150	-	-	-	-	OHU-3-2			SW	計装
CAVE-3-25-1	3	動物実験室	定風量装置	電子式	-	300	-	-	-	-	FE-3-2-1			SW	計装
CAVE-3-26-1	3	資材庫	定風量装置	電子式	-	400	-	-	-	-	FE-3-2-1			連動	別途
CAVE-3-30-1	3	リフレッシュコーナー	定風量装置	電子式	-	150	-	-	-	-	FE-3-2-1			連動	別途
CAVS-3-1	3	廊下	定風量装置	電子式	-	2700	-	-	-	-	OHU-3-1			中央	計装
CAVS-3-2	3	廊下	定風量装置	電子式	-	2450	-	-	-	-	OHU-3-2			中央	計装

特01）　スイッチおよびスイッチボックス、配線用配管は自動制御工事
特02）　風速センサー付
特03）　VAV,CAVは全閉機構付
特04）　DDC（自動制御支給）組込の上納品すること
特05）　酸・アルカリの項に「○」があるものは耐酸仕様（エポキシ塗装）とする。
特06）　DDC電源は24Vとし、自動制御工事とする。
特07）　熱の項に「○」があるものは耐熱仕様（80℃）とし、厨房用途柜当品とする。
特08）　一般・有機の項に「○」があるものは、一般仕様とする。

SW：スイッチ発停
連動：ドラフトチャンバー起動との連動

計装：自動制御工事（器具・配線共）
電気：電気工事（器具・配線共）
別途：配線のみ自動制御工事、機器接続は別途工事

設計年月日	令和　4年　5月　日	変更年月日	令和　年　月　日	変更年月日	令和　年　月　日	図面名	空調設備工事 機器リスト（10）	縮尺	S=N.S(A1) S=N.S(A3)	図面番号	M-210
特記事項		特記事項		特記事項							

制気口リスト

階	室番号	室名称	種別	給排気量 [m3/h]	器具仕様 名称	制気口サイズ [mm]	器具風量 [m3/h]	個数 [個]	ボックスサイズ W×D×H [mm]	内貼 GW25t	風量制御装置 機器番号	接続機器 機器番号	備考
1	1-3	車椅子WC	EA	150	HS	200 × 200	150	1	350 × 350 × 350H			FE-1-1	
1	1-4	WC（M）	EA	100	HS	200 × 200	100	1	300 × 300 × 350H			FE-1-1	
1	1-5	WC(W)	EA	100	HS	200 × 200	100	1	300 × 300 × 350H			FE-1-1	
1	1-2	ロビー	SOA	350	BL-D	1500L	350	1	300 × 1700 × 400H	○	CAVS-1-1	OHU-1-1	
			SA	540	BL-D	2000L	540	1	300 × 2200 × 400H	○		ACP-1-1a	
			RA	540	BL-D	2000L	540	1	300 × 2200 × 400H	○		ACP-1-1a	
			PASS	350	BL-D	1500L	350	1	300 × 1700 × 400H	○			
1	1-1	風除室	SOA	100	BL-S	1000L	100	1	300 × 1200 × 400H	○	CAVS-1-1	OHU-1-1	結露防止対策
1	1-12	事務室	SA	250	VHS	200 × 200	125	2	300 × 300 × 200H	○		HEU-1-2	
			RA	250	HS	200 × 200	125	2	400 × 400 × 300H	○		HEU-1-2	
1	1-11	検体受付室	SA	200	VHS	200 × 200	200	1	300 × 300 × 200H	○		HEU-1-3	
			RA	300	HS	300 × 300	300	1	500 × 500 × 400H	○		HEU-1-3	
			PASS	100	BBD	200 × 200	100	1					空研工業㈱BBD
1	1-13	職員執務室	SA	750	VHS	200 × 200	188	4	300 × 300 × 200H	○		HEU-1-4	
			RA	750	HS	300 × 300	188	4	400 × 400 × 350H	○		HEU-1-4	
1	1-35	工務室	SA	150	VHS	250 × 250	150	1	350 × 350 × 300H	○		HEU-1-5	
			RA	150	HS	250 × 250	150	1	400 × 400 × 350H	○		HEU-1-5	
1	1-9	倉庫1	OA	500	VHS	400 × 400	500	1	600 × 600 × 400H	○			
			EA	500	HS	400 × 400	500	1	600 × 600 × 400H			FE-1-4	
1	1-33	排水処理室	OA	450	VHS	350 × 350	450	1	450 × 450 × 300H	○			
			EA	450	金網	250φ	450	1				FE-1-6	
1	1-39	消火ポンプ室	OA	300	VHS	300 × 300	300	1	400 × 400 × 250H	○			
			EA	300	金網	200φ	300	1				FE-1-7	
1	1-37	守衛室・中央監視室	SA	150	VHS	200 × 200	150	1	300 × 300 × 200H	○		HEU-1-6	
			RA	50	HS	200 × 200	50	1	300 × 300 × 300H	○		HEU-1-6	
			PASS	100	HS	200 × 200	100	1	300 × 300 × 300H	○			
1	1-34	空調機械室	OA	550	VHS	400 × 400	550	1	600 × 600 × 500H	○			フィルタ付（フィレドン相当）
			EA	550	金網	250φ	550	1				FE-1-8	
1	1-32	事業系一般廃棄物保管場所	OA	350	VHS	300 × 300	350	1	500 × 500 × 400H	○			
			EA	350	HS	300 × 300	350	1	500 × 500 × 400H			FE-1-11	
1	1-30	産業廃棄物保管場所	OA	500	VHS	400 × 400	500	1	600 × 600 × 500H	○			
			EA	500	金網	250φ	500	1				FE-1-9	
1	1-31	ボンベ室	OA	320	金網	300 × 300	320	1	400 × 400 × 250H	○			
			EA	300	金網	250φ	300	1				FE-1-10	
1	1-40	事業者控室	SA	100	VHS	200 × 200	100	1	300 × 300 × 200H	○		HEU-1-7	
			RA	100	HS	200 × 200	100	1	300 × 300 × 300H	○		HEU-1-7	
1	1-6	感染症情報センター	SA	150	VHS	200 × 200	150	1	300 × 300 × 200H	○		HEU-1-1	
			RA	150	HS	200 × 200	150	1	300 × 300 × 200H	○		HEU-1-1	
1	1-27	倉庫2	OA	150	VHS	200 × 200	150	1	400 × 400 × 350H	○			
			EA	150	HS	200 × 200	150	1	350 × 350 × 350H			FE-1-3	
1	1-15	大会議室	SA	900	VHS	200 × 200	225	4	300 × 300 × 200H	○		HEU-1-12	
			RA	900	HS	200 × 200	225	4	300 × 300 × 200H	○		HEU-1-12	
1	1-16	小会議室	SA	400	VHS	200 × 200	200	2	300 × 300 × 200H	○		HEU-1-11	
			RA	400	HS	200 × 200	200	2	300 × 300 × 200H	○		HEU-1-11	
1	1-17	資料室	SA	800	VHS	250 × 250	400	2	350 × 350 × 250H	○		HEU-1-10	
			RA	800	HS	300 × 300	400	2	500 × 500 × 400H	○		HEU-1-10	
1	1-18	男子更衣室・休憩室	SA	150	VHS	200 × 200	150	1	300 × 300 × 150H	○		HEU-1-9	
			RA	150	HS	200 × 200	50	3	300 × 300 × 200H	○		HEU-1-9	
1	1-19	女子更衣室・休憩室	SA	150	VHS	200 × 200	150	1	300 × 300 × 200H	○		HEU-1-8	
			RA	150	HS	200 × 200	50	3	300 × 300 × 150H	○		HEU-1-8	
1	1-20	汎用実験室1	SOA	100	VHS	200 × 200	100	1	400 × 400 × 400H	○	CAVS-1-20-1	OHU-1-1	
			EA	250	HS	300 × 300	250	1	500 × 500 × 400H	○	CAVE-1-20-1	FE-1-1-1	
			PASS	300	RD	400 × 200	300	1					空研工業㈱BBD
1	1-21	汎用実験室2	SOA	150	VHS	200 × 200	150	1	400 × 400 × 400H	○	CAVS-1-21-1	OHU-1-1	
			EA	300	HS	300 × 300	300	1	450 × 450 × 400H	○	CAVE-1-21-1	FE-1-1-1	
			PASS	150	RD	200 × 200	150	1					空研工業㈱BBD
1	1-22	放射性物質測定室（前室）	SOA	100	VHS	200 × 200	100	1	350 × 350 × 400H	○	CAVS-1-22-1	OHU-1-1	
			EA	200	HS	300 × 300	200	1	400 × 400 × 400H		CAVE-1-22-1	FE-1-1-1	
			PASS	250	RD	400 × 200	250	1					空研工業㈱BBD
1	1-23	放射性物質測定室	SOA	100	VHS	200 × 200	100	1	300 × 300 × 200H	○	CAVS-1-23-2	OHU-1-1	
			EA	250	HS	300 × 300	250	1	500 × 500 × 400H		CAVE-1-23-2	FE-1-1-1	
			PASS	150	RD	300 × 150	150	1					空研工業㈱BBD
1	1-24	遺伝子組換え食品試験室1	SOA	150	VHS	200 × 200	100	1	300 × 300 × 200H	○	CAVS-1-24-1	OHU-1-1	
			EA	250	HS	300 × 300	250	1	400 × 400 × 400H		CAVE-1-24-1	FE-1-1-1	
			PASS	150	RD	200 × 200	150	1					空研工業㈱BBD
1	1-25	遺伝子組換え食品試験室2	SOA	100	VHS	200 × 200	100	1	350 × 350 × 400H	○	CAVS-1-25-1	OHU-1-1	
			EA	250	HS	200 × 200	250	1	400 × 400 × 400H		CAVE-1-25-1	FE-1-1-1	
			PASS	150	RD	200 × 200	150	1					空研工業㈱BBD
1	1-28	WC（M）	EA	350	HS	200 × 200	88	4	300 × 300 × 350H			FE-1-2	
			PASS	350	VHS	300 × 300	350	1	400 × 400 × 300H	○			
1	1-29	WC（W）・SK	EA	400	HS	200 × 200	80	5	300 × 300 × 350H			FE-1-2	
			PASS	400	VHS	350 × 350	400	1	450 × 450 × 300H	○			
1	1-41	倉庫3	OA	600	VHS	400 × 400	600	1	600 × 600 × 500H	○		FE-1-5	
			EA	600	HS	400 × 400	600	1	600 × 600 × 500H				
1	1-38	仮眠室	RA	100	HS	200 × 200	100	1	300 × 300 × 300H	○		HEU-1-6	
			PASS	100	VHS	200 × 200	100	1	300 × 300 × 300H	○		HEU-1-6	
1		廊下1	PASS	175	VHS	250 × 250	175	1	350 × 350 × 250H	○			
			EA	250	VHS	300 × 300	250	1	500 × 500 × 350H	○		HEU-1-2	カスケード排気
			EA	750	VHS	300 × 300	375	2	500 × 500 × 350H	○		HEU-1-4	カスケード排気
			PASS	1050	HS	500 × 500	1050	1	600 × 600 × 500H	○			
			SOA	900	VHS	500 × 500	900	1	600 × 600 × 500H	○	CAVS-1-2	OHU-1-1	
1		廊下2	EA	300	VHS	200 × 200	150	2	300 × 300 × 200H	○		HEU-1-5,1-6	カスケード排気
			EA	100	VHS	200 × 200	100	1	300 × 300 × 200H	○		HEU-1-7	カスケード排気
			EA	400	HS	300 × 300	400	1	300 × 300 × 400H				
1	1-7	EVホール1	PASS	175	VHS	250 × 250	175	1	350 × 350 × 250H	○			
1	1-26	EVホール2	PASS	350	HS	300 × 300	350	1	400 × 400 × 300H	○			
			PASS	400	HS	350 × 350	400	1	450 × 450 × 300H	○			
			PASS	1050	VHS	500 × 500	1050	1	600 × 600 × 350H	○			
2	2-4	環境科学試験室1	SOA	6700	VHS	1600 × 800	6700	1	1700 × 900 × 500H	○	VAVS-2-4-1	OHU-2-1-1	
			SOA	2030	VHS	550 × 550	2030	1	650 × 650 × 400H	○	VAVS-2-4-2	OHU-2-1-1	
			SOA	400	VHS	300 × 300	400	1	400 × 400 × 300H	○	CAVS-2-4-1	OHU-2-1-1	
			EA	600	HS	400 × 400	600	1	500 × 500 × 350H		VAVE-2-4-1	FE-2-1-1	
			PASS	350	RD	400 × 200	350	1					空研工業㈱BBD
2	2-5	検体前処理室1	SOA	5400	VHS	1400 × 700	5400	1	1500 × 800 × 400H	○	VAVS-2-5-1	OHU-2-1-1	結露防止型
			SOA	100	VHS	200 × 200	100	1	300 × 300 × 200H	○	CAVS-2-5-1	OHU-2-1-1	結露防止型
			SA	100	VHS	200 × 200	100	1	300 × 300 × 200H	○		ACP-1-2a	結露防止型
			EA	250	HS	300 × 300	250	1	400 × 400 × 300H		VAVE-2-5-1	FE-2-1-1	結露防止型
			PASS	150	RD	200 × 200	150	1					空研工業㈱BBD
2	2-6	環境科学試験室2	SOA	2790	VHS	850 × 850	2790	1	950 × 950 × 400H	○	VAVS-2-6-1	OHU-2-1-2	
			SOA	2720	VHS	850 × 850	2720	1	950 × 950 × 400H	○	VAVS-2-6-2	OHU-2-1-2	
			SOA	450	VHS	300 × 300	450	1	400 × 400 × 300H	○	VAVS-2-6-3	OHU-2-1-2	
			SOA	3000	VHS	850 × 850	3000	1	950 × 950 × 400H	○	CAVS-2-6-1	OHU-2-1-2	
			EA	800	HS	400 × 400	800	1	400 × 400 × 350H		VAVE-2-6-1	FE-2-1-1	
			EA	300	HS	300 × 300	300	1	400 × 400 × 300H		CAVE-2-6-1	FE-2-2	
			PASS	850	RD	800 × 200	850	1					空研工業㈱BBD
2	2-7	検体前処理室2	SOA	1990	VHS	700 × 700	1990	1	800 × 800 × 400H	○	VAVS-2-7-1	OHU-2-1-2	板脚カバー
			SOA	150	VHS	200 × 200	150	1	300 × 300 × 200H	○	CAVS-2-7-1	OHU-2-1-2	板脚カバー
			EA	400	HS	300 × 300	400	1	400 × 400 × 300H		VAVE-2-7-1	FE-2-1-1	板脚カバー
			PASS	250	RD	400 × 200	250	1					空研工業㈱BBD
2	2-8	蒸留室	SOA	4300	VHS	1200 × 600	4300	1	1300 × 700 × 400H	○	VAVS-2-8-1	OHU-2-1-1	クリフ㈱KRD-4相当
			SOA	100	VHS	200 × 200	100	1	300 × 300 × 200H	○	CAVS-2-8-1	OHU-2-1-1	
			EA	350	HS	300 × 300	350	1	400 × 400 × 300H		VAVE-2-8-1	FE-2-1-1	
			EA	1350	フード	1300 × 800 × 700H	1350	1			CAVE-2-8-1	FE-H-1	I型・SUS製
			EA	1350	フード	1300 × 800 × 700H	1350	1			CAVE-2-8-2	FE-H-1	I型・SUS製
			PASS	250	RD	400 × 200	250	1					空研工業㈱BBD

【特記事項】

特01） 制気口フェースには落下防止ワイヤーを見込むこと。

制気口リスト

階	室番号	室名称	種別	給排気量 [m3/h]	器具仕様 名称	制気口サイズ [mm]	器具風量 [m3/h]	個数 [個]	ボックスサイズ W×D×H [mm]	内貼 GW25t	風量制御装置 機器番号	接続機器 機器番号	備考
2	2-9	飲料水試験室	SOA	1840	VHS	600 × 600	1840	1	700 × 700 × 400H	○	VAVS-2-9-1	OHU-2-2	
			SOA	300	VHS	400 × 400	300	1	500 × 500 × 300H	○	CAVS-2-9-1	OHU-2-2	
			EA	550	HS	400 × 400	550	1	500 × 500 × 300H		VAVE-2-9-1	FE-2-2-1	
			PASS	250	RD	400 × 200	250	1					空研工業㈱BBD
2	2-13	酸処理室	SOA	2700	VHS	900 × 600	2700	1	1000 × 700 × 450H	○	VAVS-2-13-1	OHU-2-2	樹脂カバー
			SOA	100	VHS	200 × 200	100	1	300 × 300 × 200H	○	CAVS-2-13-1	OHU-2-2	樹脂カバー
			EA	200	HS	200 × 200	200	1	200 × 200 × 350H		VAVE-2-13-1	FE-2-2-1	樹脂カバー
			PASS	100	RD	200 × 200	100	1					空研工業㈱BBD
2	2-11	天秤室	SOA	200	VHS	250 × 250	200	1	350 × 350 × 200H	○	CAVS-2-11-1		
			SA	540	VHS	400 × 400	540	1	500 × 500 × 300H	○		ACP-2-3b	
			EA	100	HS	200 × 200	100	1	200 × 200 × 350H		CAVE-2-11-1	FE-2-2-1	
			PASS	100	RD	200 × 200	100	1					空研工業㈱BBD
2	2-12	食品化学試験室	SOA	5810	VHS	1500 × 800	5810	1	1600 × 900 × 500H	○	VAVS-2-12-1	OHU-2-2	
			SOA	2960	VHS	750 × 750	2960	1	850 × 850 × 300H	○	VAVS-2-12-2	OHU-2-2	
			SOA	4480	VHS	1300 × 800	4480	1	1400 × 900 × 500H	○	VAVS-2-12-3	OHU-2-2	
			SOA	1920	VHS	600 × 600	1920	1	700 × 700 × 400H	○	VAVS-2-12-4	OHU-2-2	
			EA	1400	HS	600 × 600	1400	1	700 × 700 × 400H		VAVE-2-12-1	FE-2-2-1	
			DAEA	1520	フード	1500 × 650 × 700H	1520	1			CAVE-2-12-2	WSFE-2	I型・SUS製
			DOEA	400	フード	ダルトンMETS1500-75PP相当	400	1			CAVE-2-12-16	FE-2-3	空研工業㈱BBD
			PASS	600	RD	600 × 200	325	2					空研工業㈱BBD
2	2-14	倉庫	OA	100	VHS	200 × 200	100	1	300 × 300 × 200H	○			
			EA	100	HS	200 × 200	100	1	200 × 200 × 350H	○	CAVE-2-14-1	FE-2-3-1	
2	2-15	超微量分析室（前室）	PASS	350	RD	600 × 200	350	1					空研工業㈱BBD
2	2-16	超微量分析室	PASS	350	RD	600 × 200	350	1					空研工業㈱BBD
2	2-17	洗浄室	SOA	150	VHS	200 × 200	150	1	300 × 300 × 200H	○	CAVS-2-17-1	OHU-2-3	
			EA	250	HS	300 × 300	250	1	400 × 400 × 300H	○	CAVE-2-17-1	FE-2-3-1	
			PASS	100	RD	200 × 200	100	1					空研工業㈱BBD
2	2-18	低温室	SOA	150	VHS	200 × 200	150	1	300 × 300 × 200H	○	CAVS-2-18-1	OHU-2-3	
			EA	600	HS	400 × 400	600	1	500 × 500 × 350H	○	CAVE-2-18-1	FE-2-3-1	
			PASS	100	RD	200 × 200	100	1					空研工業㈱BBD
2	2-19	大気環境調査室	SOA	800	VHS	400 × 400	800	1	500 × 500 × 400H	○	VAVS-2-19-1	OHU-2-3	
			EA	150	HS	200 × 200	150	1	300 × 300 × 250H	○	CAVE-2-19-1	FE-2-3-1	
			DOEA	500	HS	300 × 300	500	1	400 × 400 × 350H	○	CAVE-2-19-2	FE-2-2	
			PASS	150	RD	200 × 200	150	1					空研工業㈱BBD
2	2-20	誘導結合プラズマ（ＩＣＰ）室	SOA	2100	VHS	700 × 700	2100	1	800 × 800 × 400H	○	VAVS-2-20-1	OHU-2-3	
			SOA	300	VHS	300 × 300	300	1	400 × 400 × 300H	○	CAVS-2-20-1	OHU-2-3	
			EA	150	HS	200 × 200	150	1	300 × 300 × 250H	○	VAVE-2-20-1	FE-2-3-1	
			PASS	150	RD	200 × 200	150	1					空研工業㈱BBD
2	2-21	光学機器室	SOA	800	VHS	400 × 400	800	1	500 × 500 × 300H	○	VAVS-2-21-1	OHU-2-3	
			EA	500	HS	400 × 400	500	1	500 × 500 × 350H	○	CAVE-2-21-1	FE-2-3-1	
			PASS	150	RD	200 × 200	150	1					空研工業㈱BBD
2	2-22	機材庫	SOA	400	VHS	300 × 300	400	1	400 × 400 × 300H	○	VAVS-2-22-1	OHU-2-3	
			EA	400	HS	300 × 300	400	1	400 × 400 × 300H	○	VAVE-2-22-1	FE-2-3-1	
2	2-23	薬品保管庫	SOA	500	VHS	400 × 400	500	1	500 × 500 × 300H	○	VAVS-2-23-1	OHU-2-3	
			EA	650	HS	400 × 400	650	1	500 × 500 × 350H	○	VAVE-2-23-1	FE-2-3-1	
			PASS	150	RD	200 × 200	150	1					空研工業㈱BBD
2	2-24	クロマトグラフ室	SOA	1750	VHS	600 × 600	1750	1	700 × 700 × 450H	○	VAVS-2-24-1	OHU-2-3	
			SOA	450	VHS	300 × 300	450	1	400 × 400 × 250H	○	CAVS-2-24-1	OHU-2-3	
			EA	800	HS	400 × 400	800	1	500 × 500 × 350H	○	VAVE-2-24-1	FE-2-3-1	
			EA	350	フード	500 × 500 × 700H	350	1			CAVE-2-24-1	FE-2-3-1	I型・SUS製
			EA	350	フード	500 × 500 × 700H	350	1			CAVE-2-24-2	FE-2-3-1	I型・SUS製
			EA	350	フード	500 × 500 × 700H	350	1			CAVE-2-24-3	FE-2-3-1	I型・SUS製
			PASS	350	RD	400 × 200	350	1					空研工業㈱BBD
2	2-25	検体保管室	SOA	300	VHS	300 × 300	300	1	400 × 400 × 300H	○	CAVS-2-25-1	OHU-2-3	
			EA	300	HS	300 × 300	300	1	400 × 400 × 300H	○	CAVE-2-25-1	FE-2-3-1	
2	2-26	廃棄物一時保管場所	EA	600	金網	250φ	600	1				FE-2-3	
			PASS	600	VHS	400 × 400	600	1	500 × 500 × 300H	○			
2	2-28	WC（M）	EA	350	HS	200 × 200	88	4	200 × 200 × 350H	○		FE-2-2	
			PASS	350	VHS	300 × 300	350	1	400 × 400 × 250H	○			
2	2-29	WC（W）・SK	EA	300	HS	200 × 200	150	2	200 × 200 × 350H	○		FE-2-2	
			PASS	300	VHS	300 × 300	300	1	400 × 400 × 250H	○			
2	2-30	リフレッシュコーナー（２Ｆ）	EA	150	HS	200 × 200	150	1	200 × 200 × 350H	○	CAV-2-30-1	FE-2-3-1	
2	2-10	天秤室（前室）	PASS	100	RD	200 × 200	100	1					空研工業㈱BBD
2	2-3	廊下	SOA	1200	VHS	500 × 500	1200	1	600 × 600 × 350H	○	CAVS-2-1	OHU-2-1-2	
			SOA	800	VHS	400 × 400	800	1	500 × 500 × 300H	○	CAVS-2-2	OHU-2-2	
			SOA	2100	VHS	600 × 600	2100	1	700 × 700 × 400H	○	CAVS-2-3	OHU-2-3	
			PASS	1400	HS	850 × 400	1400	1	980 × 500 × 300H	○			
2	2-27	EVホール2	PASS	1400	VHS	850 × 400	1400	1	980 × 500 × 300H	○			
			PASS	600	HS	400 × 400	600	1	500 × 500 × 300H	○			
			PASS	350	HS	300 × 300	350	1	400 × 400 × 250H	○			
			PASS	300	HS	300 × 300	300	1	400 × 400 × 250H	○			
3	3-4	ウイルス実験室1	SOA	300	VHS	300 × 300	300	1	400 × 400 × 250H	○	CAVS-3-4-1	OHU-3-1	
			EA	750	HS	400 × 400	750	1	500 × 500 × 350H		CAVE-3-4-1	FE-3-1-1	
			PASS	200	RD	200 × 200	200	1					空研工業㈱BBD
			PASS	150	RD	200 × 200	150	1					空研工業㈱BBD
			PASS	100	RD	200 × 200	100	1					空研工業㈱BBD
3	3-5	細胞培養室	EA	100	HS	200 × 200	100	1	300 × 300 × 200H		CAVE-3-5-1	FE-3-1-1	
3	3-6	ウイルス実験室2	EA	300	HS	300 × 300	300	1	400 × 400 × 250H		CAVE-3-6-1	FE-3-1-1	
			PASS	400	RD	400 × 200	400	1					空研工業㈱BBD
			PASS	100	RD	200 × 200	100	1					空研工業㈱BBD
3	3-7	検体前処理室	SOA	150	VHS	200 × 200	150	1	300 × 300 × 200H	○	CAVS-3-7-1	OHU-3-1	
			EA	350	HS	300 × 300	350	1	400 × 400 × 400H		CAVE-3-7-1	FE-3-1-1	
			PASS	100	RD	200 × 200	100	1					空研工業㈱BBD
3	3-8	洗浄・滅菌室	SOA	4600	VHS	800 × 800	4600	1	900 × 900 × 500H	○	VAVS-3-8-1	OHU-3-1	
			SOA	150	VHS	200 × 200	150	1	400 × 400 × 400H	○	CAVS-3-8-1	OHU-3-1	
			EA	350	HS	300 × 300	350	1	500 × 500 × 500H		VAVE-3-8-1	FE-3-1-1	
			EA	2300	フード	2000 × 800 × 700H	2300	1			CAVE-3-8-1	FE-3-1-1	I型・SUS製
			EA	2300	フード	2000 × 800 × 700H	2300	1			CAVE-3-8-2	FE-3-1-1	I型・SUS製
			PASS	600	RD	600 × 200	600	1					空研工業㈱BBD
3	3-13	培地調製室	EA	450	HS	300 × 300	450	1	400 × 400 × 250H	○	CAVE-3-13-1	FE-3-1-1	
			EA	1200	フード	1000 × 800 × 700H	1200	1			CAVE-3-13-2	FE-H-1	I型・SUS製
			PASS	400	RD	400 × 200	400	1					空研工業㈱BBD
3	3-11	細菌実験室2	SOA	100	VHS	200 × 200	100	1	300 × 300 × 250H	○	CAVS-3-11-1	OHU-3-1	
			EA	250	HS	300 × 300	250	1	400 × 400 × 250H		CAVE-3-11-1	FE-3-1-2	
			PASS	300	VHS	300 × 300	300	1	400 × 400 × 250H	○			
			PASS	150	RD	200 × 200	150	1		○			空研工業㈱BBD
3	3-9	遠心機室	SOA	100	VHS	200 × 200	100	1	300 × 300 × 250H	○	CAVS-3-9-1	OHU-3-1	
			EA	250	HS	300 × 300	250	1	400 × 400 × 250H		CAVE-3-9-1	FE-3-1-2	
			PASS	150	RD	200 × 200	150	1					空研工業㈱BBD
3	3-10	細菌実験室1	EA	1300	HS	600 × 600	1300	1	700 × 700 × 350H		CAVE-3-10-1	FE-3-1-2	
			PASS	300	RD	200 × 200	150	2					空研工業㈱BBD
			PASS	150	RD	200 × 200	150	1					空研工業㈱BBD
			PASS	100	RD	200 × 200	100	1					空研工業㈱BBD
			PASS	100	RD	200 × 200	100	1					空研工業㈱BBD
3	3-12	細菌実験室3	SOA	150	VHS	200 × 200	150	1	300 × 300 × 200H	○	CAVS-3-12-1	OHU-3-1	
			EA	400	HS	300 × 300	400	1	400 × 400 × 250H		CAVE-3-12-1	FE-3-1-2	
			PASS	350	VHS	350 × 350	350	1	450 × 450 × 250H	○			
3	3-14	共用実験室2	SOA	100	VHS	200 × 200	100	1	300 × 300 × 200H	○	CAVS-3-14-1	OHU-3-1	
			EA	250	HS	300 × 300	250	1	300 × 300 × 250H		CAVE-3-14-1	FE-3-1-2	
			PASS	350	HS	350 × 350	350	1	450 × 450 × 250H	○			
			PASS	500	VHS	400 × 400	500	1	500 × 500 × 300H	○			

設計年月日 令和 4年 5月 日	変更年月日 令和 年 月 日	変更年月日 令和 年 月 日	図面名	空調設備工事 制気口リスト（1）	縮尺 S=NS(A1) S=NS(A3)
特記事項	特記事項	特記事項			図面番号 M-211

制気口リスト

階	室番号	室名称	種別	給排気量 [m3/h]	器具仕様 名称	制気口サイズ [mm]	器具風量 [m3/h]	個数 [個]	ボックスサイズ W×D×H [mm]	内貼 GW25t	風量制御装置 機器番号	接続機器 機器番号	備考
3	3-15	共用実験室1	SOA	100	VHS	200×200	100	1	300×300×200H	○	CAVS-3-15-1	OHU-3-1	
			EA	250	HS	300×300	250	1	300×300×250H		CAVE-3-15-1	FE-3-1-2	
			PASS	150	RD	200×200	150	1					空研工業㈱BBD相当
3	3-19	分子生物実験室（ウイルス）	SOA	150	VHS	200×200	150	1	300×300×200H	○	CAVS-3-19-1	OHU-3-2	
			EA	350	HS	300×300	350	1	400×400×250H		CAVE-3-19-1	FE-3-2-1	
			PASS	200	RD	200×200	200	1					空研工業㈱BBD相当
3	3-20	微生物機器室	SOA	300	VHS	300×300	300	1	400×400×250H	○	CAVS-3-20-1	OHU-3-2	
			EA	550	HS	300×300	550	1	400×400×300H		CAVE-3-20-1	FE-3-2-1	
			PASS	250	RD	400×200	250	1					空研工業㈱BBD相当
3	3-21	分子生物実験室（細菌）	SOA	150	VHS	200×200	150	1	300×300×200H	○	CAVS-3-21-1	OHU-3-2	
			EA	300	HS	300×300	300	1	400×400×250H		CAVE-3-21-1	FE-3-2-1	
			PASS	150	RD	200×200	150	1					空研工業㈱BBD相当
3	3-22	保管室2	SOA	500	VHS	400×400	500	1	500×500×250H	○	CAVS-3-22-1	OHU-3-2	
			EA	650	HS	400×400	650	1	500×500×300H		CAVE-3-22-1	FE-3-2-1	
			PASS	150	RD	200×200	150	1					空研工業㈱BBD相当
3	3-23	保管室1	SOA	700	VHS	400×400	700	1	500×500×300H	○	CAVS-3-23-1	OHU-3-2	
			EA	900	HS	500×500	900	1	600×600×350H		CAVE-3-23-1	FE-3-2-1	
			PASS	200	RD	200×200	200	1					空研工業㈱BBD相当
3	3-24	電子顕微鏡室	SOA	150	VHS	200×200	150	1	300×300×200H	○	CAVS-3-24-1	OHU-3-2	
			EA	300	HS	300×300	300	1	400×400×250H		CAVE-3-24-1	FE-3-2-1	
			PASS	150	VHS	200×200	150	1	300×300×200H	○			
			PASS	150	RD	200×200	150	1		○			空研工業㈱BBD相当
3	3-25	動物実験室	SOA	150	VHS	200×200	150	1	300×300×200H	○	CAVS-3-25-1	OHU-3-2	
			EA	300	HS	300×300	300	1	400×400×250H		CAVE-3-25-1	FE-3-2-1	
			PASS	150	RD	200×200	150	1					空研工業㈱BBD相当
3	3-26	資材庫	EA	400	HS	300×300	400	1	400×400×300H		CAVE-3-26-1	FE-3-2-1	
			PASS	400	VHS	350×350	400	1	450×450×250H	○			
3	3-30	リフレッシュコーナー（3F）	EA	150	HS	200×200	150	1	300×300×200H	○	CAVE-3-30-1	FE-3-2-1	
3	3-28	WC（M）・SK	EA	350	HS	200×200	88	4	300×300×200H			FE-3-4	
			PASS	350	VHS	300×300	350	1	400×400×250H	○			
3	3-29	WC（W）	EA	300	HS	200×200	150	2	300×300×200H			FE-3-4	
			PASS	300	VHS	300×300	300	1	400×400×250H	○			
3	3-31	空調機械室1	OA	1250	VHS	550×550	1250	1	650×650×350H				フィルタ付（フィルドン相当）
			EA	1250	金網	350 φ	1250	1				FE-3-2	
3	3-32	空調機械室2	OA	700	VHS	450×450	700	1	550×550×400H				フィルタ付（フィルドン相当）
			EA	700	金網	250 φ	700	1				FE-3-3	
3	3-34	電気室	OA	2300	VHS	800×500	2300	1	900×600×600H			FS-3-1	フィルタ付（フィルドン相当）
			EA	2300	金網	400 φ	2300	1				FE-3-1	
3	3-3	廊下	SOA	2700	VHS	500×800	2700	1	600×900×400H	○	CAVS-3-1	OHU-3-1	
			SOA	2450	VHS	500×800	2450	1	600×900×400H	○	CAVS-3-2	OHU-3-2	
			PASS	300	HS	300×300	300	1	400×400×250H	○			
			PASS	500	HS	400×400	500	1	500×500×300H	○			
			PASS	150	HS	200×200	150	1	300×300×200H	○			
			PASS	800	HS	450×450	800	1	550×550×300H	○			
			PASS	400	HS	350×350	400	1	450×450×250H	○			
3	3-27	EVホール2	PASS	800	VHS	450×450	800	1	550×550×300H	○			
			PASS	350	HS	300×300	350	1	400×400×250H	○			
			PASS	300	HS	300×300	300	1	400×400×250H	○			
3		屋上	EA	1550	金網	350×350	1550	1				FE-1-1-1	
3		屋上	EA	8080	金網	500×450	8080	1				FE-2-1-1	
3		屋上	EA	12600	金網	450×400	12600	1				FE-2-2-1	
3		屋上	EA	7690	金網	600×600	7690	1				FE-2-3-1	
3		屋上	EA	6900	金網	750×750	6900	1				FE-3-1-1	
3		屋上	EA	2800	金網	500×450	2800	1				FE-3-1-2	
3		屋上	EA	3900	金網	550×550	3900	1				FE-3-2-1	
3		屋上	EA	5150	金網	750×750	5150	1				FE-H-1	
1		外構	OA	12,360	GV	1700×1000	12,360	1				OHU-2-1-2	SUS製

【特記事項】
特01） 制気口フェースには落下防止ワイヤーを見込むこと。

ガラリリスト

階	室番号	室名称	種別	ガラリ（建築工事） 名称	サイズ [mm]	器具風量 [m3/h]	チャンバーボックス ボックスサイズ W×D×H [mm]	内貼 GW25t	備考
1	1-13	職員執務室	OA	ガラリ（OAG-1-1）	900×550	450	900×500×550		ガラリ：建築工事
1	1-13	職員執務室	OA	ガラリ（OAG-1-2）	800×550	750	800×500×550		ガラリ：建築工事
1	1-31	ボンベ室	OA	ガラリ（OAG-1-3）	1600×550	1620	1600×500×550		ガラリ：建築工事
1	1-32	事業系一般廃棄物保管場所	OA	ガラリ（OAG-1-4）	1200×550	2000	1200×500×550		ガラリ：建築工事
1		廊下2	OA	ガラリ（OAG-1-5）	1600×550	1600	1600×500×550		ガラリ：建築工事
1	1-37	守衛室・中央監視室	OA	ガラリ（OAG-1-6）	900×550	400	900×500×550		ガラリ：建築工事
1	1-9	倉庫1	OA	ガラリ（OAG-1-7）	1200×550	1550	1200×500×550		ガラリ：建築工事
1	1-17	資料室	OA	ガラリ（OAG-1-8）	1000×550	1200	1000×500×550		ガラリ：建築工事
1	1-21	汎用実験室2	OA	ガラリ（OAG-1-9）	1000×550	300	1000×500×550		ガラリ：建築工事
2	2-18	低温室	OA	ベントキャップ	100Φ	100			
3	3-34	電気室	OA	ガラリ（OAG-3-1）	1500×550	2300	1500×500×550		ガラリ：建築工事
R		ハト小屋	OA	ガラリ（OAG-R-1）	8200×2050	18,880	4600×500×2050		ガラリ：建築工事
R		ハト小屋	OA	ガラリ（OAG-R-2）	4400×2050	20,350	3100×500×2050		ガラリ：建築工事
R		ハト小屋	OA	ガラリ（OAG-R-1）	8200×2050	10,400	1500×500×2050		ガラリ：建築工事
R		ハト小屋	OA	ガラリ（OAG-R-1）	8200×2050	10650	1400×500×2050		ガラリ：建築工事
R		ハト小屋	OA	ガラリ（OAG-R-2）	4400×2050	4550	800×500×2050		ガラリ：建築工事
R		ハト小屋	OA	VC	300 φ	1250			
R		ハト小屋	OA	VC	250 φ	700			
1	1-3	車椅子WC	EA	ガラリ（EAG-1-1）	700×550	350	700×500×550		ガラリ：建築工事
1	1-33	排水処理室	EA	ガラリ（EAG-1-2）	2200×550	2370	2200×500×550		ガラリ：建築工事
1	1-9	倉庫1	EA	ガラリ（EAG-1-3）	1600×550	1300	1600×500×550		ガラリ：建築工事 ガラリチャンバー：板厚1.6 t
1	1-15	大会議室	EA	ガラリ（EAG-1-4）	1100×550	650	1100×500×550		ガラリ：建築工事
1	1-16	小会議室	EA	ガラリ（EAG-1-5）	800×550	1300	800×500×550		ガラリ：建築工事
1	1-18	男子更衣室・休憩室	EA	ガラリ（EAG-1-6）	1300×550	1100	1300×500×550		ガラリ：建築工事
1	1-25	遺伝子組換え食品試験室2	EA	ガラリ（EAG-1-7）	800×550	900	800×500×550		ガラリ：建築工事
1	3-31	空調機械室1	EA	ガラリ（EAG-3-1）	700×550	1250	700×500×550		ガラリ：建築工事 ガラリチャンバー：板厚1.6 t
1	3-34	電気室	EA	ガラリ（EAG-3-2）	1900×550	3000	1300×500×550		ガラリ：建築工事 ガラリチャンバー：板厚1.6 t
1	2-20	誘導結合プラズマ（ICP）室	EA	ベントキャップ	100Φ	20			
1	2-20	誘導結合プラズマ（ICP）室	EA	ベントキャップ	100Φ	20			
1	1-14	給湯室	PASS	ドアガラリ	有効開口：0.03㎡	200			建築工事
1	1-18	男子更衣室・休憩室	PASS	ドアガラリ	有効開口：0.07㎡	200			建築工事
1	1-19	女子更衣室・休憩室	PASS	ドアガラリ	有効開口：0.10㎡	500			建築工事
1	1-3	車椅子WC	PASS	アンダーカット	有効開口：0.03㎡	750			建築工事
1	1-5	WC(W)	PASS	アンダーカット	有効開口：0.02㎡	100			建築工事
1	1-5	WC(W)	PASS	アンダーカット	有効開口：0.02㎡	100			建築工事
1	1-4	WC(M)	PASS	アンダーカット	有効開口：0.02㎡	100			建築工事
1	1-4	WC(M)	PASS	アンダーカット	有効開口：0.02㎡	100			建築工事

チャンバリスト

階	室番号	室名称	種別	器具仕様 名称	サイズ W×D×H [mm]	内貼 GW25t	接続機器 機器番号	備考
1	1-2	ロビー	SA	チャンバー	400×300×200H	○	ACP-1-1a	
1	1-2	ロビー	RA	チャンバー	400×300×200H	○	ACP-1-1a	
1	1-34	空調機械室	SOA	消音チャンバー	400×600×500H		OHU-1-1	
1	1-34	空調機械室	OA	チャンバー	550×550×500H	○	OHU-1-1	
1	1-34	空調機械室	SOA	消音チャンバー	1500×800×450H	○	OHU-2-1-2	
1	1-34	空調機械室	OA	チャンバー	1500×1100×450H		OHU-2-1-2	
2	2-10	天秤室（前室）	SA	チャンバー	400×300×200H	○	ACP-2-3b	
3	3-31	空調機械室1	SOA	消音チャンバー	1150×1150×900H		OHU-2-1-1	
3	3-31	空調機械室1	OA	チャンバー	2550×800×1150H	○	OHU-2-1-1	
3	3-31	空調機械室1	SOA	消音チャンバー	1900×800×500H		OHU-2-3	
3	3-31	空調機械室1	OA	チャンバー	700×1100×800H	○	OHU-2-3	
3	3-31	空調機械室1	SOA	消音チャンバー	650×650H		OHU-3-1	
3	3-31	空調機械室1	OA	チャンバー	700×1100×850H	○	OHU-3-1	
3	3-32	空調機械室2	SOA	消音チャンバー	2400×1150×500H		OHU-2-2	
3	3-32	空調機械室2	OA	チャンバー	2200×700×1000H	○	OHU-2-2	
3	3-32	空調機械室2	SOA	消音チャンバー	500×700×650H		OHU-3-2	
3	3-32	空調機械室2	OA	チャンバー	750×650×650H	○	OHU-3-2	
3		R階	EA	チャンバー	450×550×550H		FE-1-1-1	
3		R階	EA	チャンバー	800×900×1000H		FE-2-1-1	
3		R階	EA	チャンバー	900×900×1000H		FE-2-2-1	
3		R階	EA	チャンバー	800×900×1000H		FE-2-3-1	
3		R階	EA	チャンバー	700×800×800H		FE-3-1-1	
3		R階	EA	チャンバー	450×650×400H		FE-3-1-2	
3		R階	EA	チャンバー	500×750×700H		FE-3-2-1	
3		R階	EA	チャンバー	600×800×750H		FE-H-1	

設計年月日	令和 4年 5月 日	変更年月日	令和 年 月 日	変更年月日	令和 年 月 日	図面名	空調設備工事 制気口リスト（2）・ガラリチャンバーリスト	縮尺	S=N.S(A1) S=N.S(A3)	図面番号	M-212
特記事項		特記事項		特記事項							